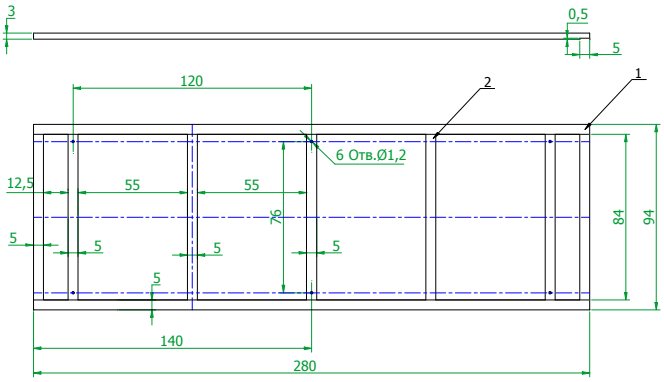

1. Рамку изготовить по технологическому процессу ТП-02.

Формат	Зона	Поз.	Обозначение	Наименование	Кол.	Примеч
				Детали		
		1	ITS3-1130	Балка 3х5х280	2	
		2	ITS3-1130-01	Балка 3х5х84	7	

Изм.	Лит.	№ докум.	Подпись	Дата	ITS3-0184
Разраб.		Иголкин			Рамка
Пров.					
Н. контр.					
Н. контр.					Carbon foam
Утв.					

Литера	Масса	Масштаб
	15гр	2:1
Лист	Листов 1	

СПбГУ

Инв. № подл. | Подп. и дата | Взам. инв. № | Инв. № дубл. | Подп. и дата