Министерство образования и науки Российской Федерации

Федеральное государственное автономное образовательное учреждение высшего образования

Санкт-Петербургский государственный электротехнический университет «ЛЭТИ» им. В. И. Ульянова (Ленина)

Гуманитарный Факультет

МАТЕРИАЛЫ

V Межвузовской научно-практической

Конференции

«АКТУАЛЬНЫЕ ПРОБЛЕМЫ СОВРЕМЕННОЙ ЛИНГВИСТИКИ»

19 апреля 2016 года

Санкт-Петербург

2016

УДК 81.
ББК Ш10я43

Материалы Пятой межвузовской научно-практической конференции «Актуальные проблемы современной лингвистики», г. Санкт-Петербург, 19 апреля 2016 года. 348 с.

Организатор конференции

Кафедра иностранных языков
Санкт-Петербургского государственного электротехнического университета СПбГЭТУ «ЛЭТИ» им. В. И. Ульянова (Ленина)

Состав оргкомитета

Председатель оргкомитета:

Кутузов Владимир Михайлович (д.т.н., профессор, ректор СПбГЭТУ «ЛЭТИ»)

Заместители председателя оргкомитета:

Гигаури Нина Константиновна (к.т.н., декан Гуманитарного факультета);
Шумков Андрей Арнольдович (д. ф. н., доцент, заведующий кафедрой иностранных языков);
Шульженко Татьяна Владимировна (доцент кафедры иностранных языков, руководитель направления «Лингвистика»)

Члены оргкомитета:

Преображенская Ольга Алексеевна (к. ф. н., доцент кафедры иностранных языков); **Журавлева Ольга Михайловна** (к.и.н., доцент кафедры иностранных языков); **Степанова Наталия Валентиновна** (к.ф.н., доцент кафедры иностранных языков).

Ministry of Education and Science
Of Russian Federation

St. Petersburg Electrotechnical University

Faculty of Humanities

Proceedings of the V Interacademic Scientific Conference

Current Issues of Linguistics

April 19th, 2016

Saint-Petersburg
2016

УДК 81.
ББК Ш10я43

Proceedings of the V Interacademic Scientific Conference ‘Current Issues of Linguistics’, Saint-Petersburg, April 19th, 2016. – 348 pp.

Conference Organizers:

Foreign Languages Department,
Saint-Petersburg Electrotechnical University

Organizing Committee

Chairman of the Organizing Committee:

Rector of St. Petersburg Electrotechnical University, D.Sc., Prof. **Vladimir M. Kutuzov**

Vice-chairmen of the Organizing Committee:

-Dean, faculty of Humanities, St. Petersburg Electrotechnical University, Associate Prof. **Nina C. Gigauri**
-Head of Foreign Languages Department, St. Petersburg Electrotechnical University, Associate Prof. **Andrey A. Shumkov**
-Head of "Linguistics" Program, Associate Prof. **Tatiana V. Shulzhenko**

Members of the Organizing Committee:

Associate Prof. **Olga A. Preobrazhenskaya**
Associate Prof.**Olga M. Zhuravleva**
Assistant Prof. **Nataliia V. Stepanova**

Вступительное слово

Уважаемые коллеги!

В 2016 году в Санкт-Петербургском государственном электротехническом университете СПбГЭТУ «ЛЭТИ» им В. И. Ульянова (Ленина) по традиции проводится Пятая межвузовская научно-практическая конференция «Актуальные проблемы современной лингвистики». К участию в конференции приглашены преподаватели, студенты и аспиранты российских и зарубежных вузов, желающие представить свои научно-исследовательские работы в области лингвистики и межкультурной коммуникации.

Мы рады предоставить участникам нашей Юбилейной конференции возможность объявить о своих научно-исследовательских изысканиях и разработках, раскрыть свои взгляды на актуальные вопросы теоретической и прикладной лингвистики, поделиться информацией о последних достижениях научной мысли в сфере языкознания.

Мы надеемся, что проводимая нами конференция станет еще одним шагом на пути к развитию межвузовского научно-исследовательского сотрудничества, позволяющего углубить знания о языке и культуре.

Добро пожаловать в СПбГЭТУ «ЛЭТИ»!

Оргкомитет V Межвузовской научно-практической конференции
«Актуальные проблемы современной лингвистики»

Dear colleagues!

It is our privilege to invite you to take part in the 5th Interacademic Conference on "Current Issues of Linguistics" (CIL), which is to be held in Saint-Petersburg State Electrotechnical University "LETI" on 19 of April, 2016. The Internacademic Conference on "Current Issues of Linguistics" invites professors and students to present their research findings, works in progress, case studies and conceptual advances in the field of Linguistics and Intercultural Communication. We hope that discussing problems will contribute to growing collaboration among specialists, aspired to deep investigations into issues of language and culture.

We are looking forward to greeting you as our dear guests at the 5th Interacademic Conference on "Current Issues of Linguistics".

Welcome to our University!

Yours faithfully,

The Organizing Committee of the 5th Interacademic Conference on "Current Issues of Linguistics"

Теоретические вопросы лингвистики

УДК 800.92:519.682
Э. Ю. Абдурахманова *(Пятигорский государственный лингвистический университет,* e-mail: elmira-15@mail.ru)

РУССКИЕ ТОПОНИМЫ В ГЕРМАНИИ И НЕМЕЦКИЕ ТОПОНИМЫ В РОССИИ.

В статье рассматривается взаимодействие немецкой и русской топонимической систем. Изучены основные принципы построения русских топонимов в Германии и немецких топонимов в России, проведен анализ их семантической структуры.

Топонимика, топоним, урбаноним, гидроним

Топонимика – область лингвистики, занимающаяся изучением истории создания, изменения и функционирования географических названий.

Взаимодействие немецкой и русской топонимических систем определено давними и прочными связями наших культур, определёнными историческими процессами, которые не могли не оставить своего следа на топонимической карте.

Сначала рассмотрим немецкую топонимическую систему, в которой можно выделить индоевропейский пласт. В первую очередь это касается гидронимов – класса топонимов, который включает в себя названия водных объектов. Например, Саар, Рур, Зале, Эльба, Везер.

Латинские корни просматриваются в названиях многих городов, возникших как римские укрепления: Кёльн (Колония Агриппина), Кассель (Кастеллум – «крепость»).

Славянский пласт топонимов в первую очередь представлен на востоке Германии. Например, Дрезден в Саксонии назван по славянскому племени дреджаны. Славянские корни у таких названий как Грабов, Рибниц, Липень.

Часть славянских топонимов образована при помощи суффиксов -ин или -ен: Берли́н, Шверин, Витцин, Девин. Достаточно часто встречаются наименования населенных пунктов с суффиксом -иц такие как Ла́узиц (Лужица), Добраниц.

Большинство названий, оканчивающихся на -ow, локализуются в пределах земель Мекленбург-Передняя Померания, на востоке Шлезвиг-Гольштейна, в Нижней Саксонии, в большей части Бранденбурга и Берлина: Ратенов, Торгелов, Грабов, Бютцлов.

О тесной взаимосвязи географических названий и человеческих фамилий известно очень хорошо. Люди часто получали фамилии по названию поселений, в которых они жили. Параллельно существовал и обратный процесс. Многие названия поселений возникали от имён, или фамилий своих обитателей, владельцев, или основателей. Так или иначе, на карте Германии существуют населённые пункты с названиями Below, Walow, Esow, Brunow и др.

На протяжении многих веков Германия являлась для россиян воротами в Европу. Свой след в истории немецких городов оставили сотни представителей русской интеллигенции.

Городская топонимика страны (урбанонимы) пестрит русскими фамилиям: Puschkinstraβe (улица Пушкина) и Puschkin – Alee (аллея Пушкина) в Потсдаме, Dostojewskistraβe (улица Достоевского) в Дрездене, Tolstoistraβe (улица Толстого) в Дрездене и Кемнитце, Alexanderplatz (Александровская площадь) в Берлине.

Важным этапом во взаимоотношениях двух стран являются годы существования

Германской Демократической Республики. Это время характеризуется интенсивным взаимодействием, что не могло не отразиться на формировании городской топонимии

Германии: Juri-Gagarin-Ring в Эрфурте, Leninstraβe во многих населённых пунктах.

Однако в настоящее время ведётся политика по ликвидации советской топонимики в немецких городах. Так, например, восточногерманский город Пархим пытается избавиться от улицы Ленина, а также улицы имени Розы Люксембург.

Улицы Сталина (Stalinstraβe) в городах Германии просуществовали недолго и были переименованы.

Говоря о немецких топонимах в России, следует вспомнить историю. Обычно этногенез и этнография немцев России связываются с их появлением на Нижней Волге во второй половине XVIII века. Однако если проследить весь исторический процесс возникновения этнических групп немцев в России, то выявится многовековой период их расселения в России в более широком масштабе.

Одной из самых распространённых форм образования топонимов с немецкими корнями является присутствие формы «burg», значение которой «крепость». Часто в названиях городов мы видим сочетание этой формы с именами собственными: Санкт-Петербург, Екатеринбург.

Апеллятив «haus» имеет значение «дом», в 13 – 14 в., так обозначался укреплённый дом, крепость, но в топонимах закрепилась форма дат. пад., мн. ч. – hausen В русском языке мы можем найти топоним Шафгаузен (где Schaf- овца, Haus- дом).

Ойконимы с постпозитивным компонентом – heim («дом», «двор», «поместье») получают наибольшее распространение в период расцвета Франкского государства (X-XII вв.). В России существует, в частности, Бишофсхайм (дословно: дом епископа).

-hof – основное слово в составе сложных ойконимов, имеющее значение ‘bei den Höfen – ‘у дворов’. Нам известен топоним Темпельгоф (где Tempel – храм, Hof – двор).

В процессе коммунального движения, обретения независимости и права на самоуправление бюргерские поселения начинают обозначаться словом stadt (город). Кронштадт в России (где Krone – корона, Stadt – город).

-feld – поле, также распространённый компонент в сложных ойконимах и микротопонимах. В нашей стране эта модель образования представлена, например, топонимом Нойфельд (новое поле).

Встречаются также топонимы с формой «bach» – озеро Устенбах.

Революция 1917 года принесла новые изменения в топонимику немецких колоний, так возникли Ленинфельд, Октоберфельд и др.

Многие топонимы немецкого происхождения в России дублируют названия, существующие в Германии и Австрии: Вернигероде, Швайнфурт, Клагенфурт.

Практический материал позволяет сделать вывод о многовековое взаимодействие двух национальных культур не могло не затронуть русскую топонимию. На карте современной России можно найти десятки, если не сотни, географических названий, имеющих немецкие корни. Все они образованы по типичным моделям словообразования немецкого языка. Наиболее частотными компонентами в России являются компоненты «burg-» гора, «tal-» долина, «stadt-» город, «dorf-» деревня, «heim-» дом, «hof-» двор.

В свою очередь русские корни прослеживаются не только в названиях немецких городов, но и в наименованиях других объектов. На карте городов Германии можно найти улицы и площади, названные в честь выдающихся личностей России. Большинство из них сохраняется, переименования коснулись, в основном, слишком политизированных, связанных, с социалистическим прошлым Германии. Если говорить о словообразовательных моделях, то можно заметить «онемечивание» русских и славянских имён.

ЛИТЕРАТУРА

1. Бондалетов В.Д. Русская ономастика. М.: Изд-во Просвещение, 1983.
2. Казакова С.Л. Перевод урбанонимов – названий государственных учреждений // Университетские чтения,2013. Пятигорск: Изд-во ПГЛУ, 2013.
3. Кузиков В.В. Топонимика немецкого языка. Уфа: Изд-во БГУ, 1985.
4. Duden – Das grosse Worterbuch der deutschen Sprache. Hrsg. vom Wissenschaftliche Rat der Dudenredaktion. – PC-Bibliothek Version 2.01 mit Plus-Paket. – Mannheim, 2000.

E.Yu. Abdurakhmanova (*Pyatigorsk State Linguistic University)*

GERMAN TOPONYMS IN RUSSIA AND RUSSIAN TOPONYMS IN GERMANY

This article is devoted to the interaction between German and Russian toponymic systems. The article sets the goal of the detailed study of German origin toponyms in Russian, compared to those of Russian origin in German. We carried out an analysis of their semantic structure.

Toponymy, toponym, urbanonim, hydronym.

УДК 81-119
А. С. Авдеева (*Белгородский государственный технологический университет им. В.Г. Шухова*, e-mail: virodovaas24@mail.ru)

МЕЖКУЛЬТУРНОЕ ВЛИЯНИЕ ЯЗЫКОВОЙ КАРТИНЫ МИРА

Рассматривается фомирование языковой картины мира и ее этнокультурной обусловленности. Изучение нового языка приводит к сопоставлению этноприоритетной, ранее сформированной картины мира с новой, помогающей постигать основы второго или последующих языков.

Язык, языковая картина мира, этнокультурная специфика.

Изучение нового языка, по мнению В. Гумбольдта, открывает огромные возможности, которые позволяют не только использовать новый для человека язык в коммуникации, но и проводить аналогию между человеком и миром вообще, и каждой нацией, самовыражающейся в языке. Самобытное миросозерцание, заложенное в каждом языке, проявляется в специфической для каждой этнокультурной общности картине мира. «Человек живет с предметами так, как их преподносит ему язык. Каждый язык описывает окружение народа, которому он принадлежит, границы, откуда человеку дано выйти лишь постольку, поскольку он вступает в пределы другого языка» [4]. Хотя данное суждение великого лингвофилософа с точки зрения современной науки и небесспорно, для нас оно ценно двумя положениями: (а) указанием на их этнокультурную связь с картиной мира и (б) тем, что этнокультурная специфика лексики обнаруживается только при их сопоставлении в других лингвокультурах. Несомненно то, что человек, овладевающий вторым или более языком, в своем сознании уже имеет комплекс этнокультурных представлений, зафиксированных в его родном языке, постижение которого происходило в детском возрасте бессознательно. Постижение же другого языка и особенностей объективации действительности происходит путём сопоставления двух языковых картин мира: представленной в изучаемом языке и той, которую он освоил, овладевая «материнским» языком. В процессе такого сопоставления картина мира обретает этноязыковую специфику, которая обусловливается отраженными в языке

географическими, климатическими и природными, историческими, социальными факторами, а также верованиями, традициями, образом жизни, культурой народа [3]. Языковая картина мира, таким образом, отражает реальность в её ценностно-смысловой репрезентации.

Следуя известной «гипотезе лингвистической относительности Сепира-Уорфа», можно сказать, что характер отображения мира языками, строй которых в той или иной степени отличается друг от друга (фонетически, лесически и грамматически) имеет свою специфику даже в близкородственных языках, поскольку сознание, «отражающее мир, детерминировано разными категориальными системами языка» [2]. Ср. колоративы русского и украинского языков: а) с точки зрения фонетики (белый и білий), лексики (голубой и блакитний, голубизна и блакить), морфологии (зелен и зелений). Поскольку каждый язык, по мнению Г. В. Колшанского, владеет целым комплексом специфических средств: значением языковых единиц (лексика), их особой образностью (фразеология), определенной группировкой понятийных категорий (грамматика), он способен привести к различной категоризации мира, то есть к созданию отдельными языками различных картин мира [5]. Иными словами, язык фиксирует в себе особое видение мира, в результате которого в сознании человека, усваивающего тот или иной язык, формируется определённая, свойственная только данной этнокультурной общности, языковая картина мира. Поэтому формирование лексической системы в том или ином языке, как средства ценностно-смысловой ориентации, общего для всех членов этнокультурной общности, происходит в течение долгого времени, причем даже сформировавшемуся языку свойственна динамика системы: появление неологизмов, заимствований.

Находясь под воздействием родного языка, этнокультурное сообщество, в свою очередь, также влияет на язык, и только в этой взаимообусловленности и взаимосвязи оба становятся тем, чем они и являются по своей сути: языковое сообщество – сущностным единством, а его язык – родным языком. Бессознательное овладение родным языком в детском возрасте происходит наряду с постижением личностью определенной, закодированной в данном языке картины мира. Овладение родным языком невозможно вне автохтонной культуры, то есть «вне социально унаследованной совокупности практических навыков и идей, характеризующих наш образ жизни» [6].

Опираясь на высказывание Ю. Д. Апресяна о том, что «каждый естественный язык отражает определённый способ восприятия и организации (концептуализации мира), можно утверждать, что выражаемые значения складываются в некую единую систему взглядов, своего рода коллективную философию, которая навязывается в качестве обязательной всем носителям языка…» [1].

Хотя «в формировании картины мира язык не выступает в качестве самостоятельной креативной силы и не создает своей собственной картины мира» [7], лексику, безусловно, можно рассматривать как средство выражения внешнего и внутреннего мира человека. Являясь средством накопления и хранения знаний об окружающем мире, словарный запас, наряду с другими факторами, служит средством формирования и познания картины мира.

Вопрос взаимосвязи языка и культуры рассматривается в другом ракурсе. Восприятие окружающего мира всеми органами чувств способствует возможности сознания индивидуума анализировать и вырабатывать отражающие действительность понятийные категории, которые в разных языках передаются различными средствами (лексическими и грамматическими). «Языковые средства – это техника выражения сознания, сами же понятия – его содержание. В системе понятий, хоть и специфических в разных культурах, выявляется некая фундаментальная общность, объединяющая разноязычных людей в род человеческий» [2]. Следовательно, всех людей, не зависимо от того, к какой ветви или группе относится их язык, на котором они говорят, объединяет одна картина мира, заложенная в древних глубинных структурах мозга человека. Язык – всего лишь вторичное образование, приспособленное для обозначения первичных,

сформированных в сознании понятий. Возникает закономерный вопрос: почему же в языках разных семей основные, первостепенно важные для человека понятия имеют столь разное фонетическое выражение? Разное звучание колоративов в родственных языках могут иметь даже базисные понятия. Существуют и такие языки, в которых невозможно провести фонетическую аналогию с соотносимыми словами. В таком случае нигде в мире нет подобного фонетического оформления даже наиболее важных для человека понятий.

Подобные факты лишь подтверждают взаимообусловленность языка и этнокультуры. Можно сказать, что каждый лексическая единица в виде звучащего слова для исследователя это свидетель, памятник, факт жизни народа, тем более важный, чем важнее понятие, им выражаемое. Дополняя одно другое, они вместе представляют систему понятий народа, передают быль о жизни народа.

ЛИТЕРАТУРА

1. Апресян Ю. Д. Лексическая семантика. Синонимические средства языка. М.: Наука, 1974.
2. Блох М. Я. Концепт и картина мира // Проблемы семантики языковых единиц в контексте культуры (лингвистический и лингвометодический аспекты). М., 2006.
3. Вежбицкая А. Язык. Культура. Познание. М.: Русские словари, 1996.
4. Гумбольдт В. Язык и философия культуры. М.: Прогресс, 1985.
5. Колшанский Г. В. Соотношение субъективных и объективных факторов в языке. М., 1975.
6. Сепир Э. Избранные труды по языкознанию и культурологии. М.: Прогресс, 2001.
7. Тугушева Ф. А. Семантика цветообозначений в разносистемных языках: дис. … канд. филол. наук / Ф. А. Тугушева – М., 2003.

A.S. Avdeeva (*Belgorod State Technological University*)

THE IMPACT OF INTERCULTURAL LINGVISTIC WORLD

The article is consisted the linguistic world-image formation and its ethno cultural dependence. The new language learning leads to the compotion of the previously formed linguistic world-image. Where the priority is ethno cultural point and the new one which helps to achieve the base of the second and following languages.

Langauge, linguistic world-image, ethno cultural dependence

УДК 81.42
Н. В. Агапова *(АНО ВО Международный институт менеджмента ЛИНК г.Жуковский МО,* e-mail: naaga@yandex.ru)

ФУНКЦИЯ ПОВТОРА В ЛИТЕРАТУРНОЙ СКАЗКЕ Э.ФАРДЖОН

В статье рассматривается функционирование повтора как стилистического текстообразующего средства на материале творчества Э. Фарджон. Автор предлагает кумулятивный подход к изучению повтора - как к явлению, характерному для разных уровней текста, от фонетического до структурного.

Литературная сказка, повтор, текстовые уровни, цепевидные структуры

Долгое время повтор рассматривался в теории литературы как стилистическое средство экспрессивности, выполняющее преимущественно усилительно-выделительную и эмотивную функции. Новый импульс изучение повтора получило в русле лингвистики текста, рассматривающей повтор как средство связи, встречающееся на всех текстовых уровнях и обеспечивающее связность текста в целом. Так, в определении И. Арнольд, повтор рассматривается как фигура речи, построенная на принципе повторяемости языковых элементов - звук, морфема, слово, словосочетание, синтаксическая конструкция - "в условиях тесноты ряда, т.е. достаточно близко друг от друга, чтобы их можно было заметить" [3]. Соответственно, по отношению к уровням языка выделяют следующие типы повторов: звуковой, морфемный, словообразовательный, лексический, синтаксический [5]. Лингвистика XXI века добавила к этому перечню структурно-композиционный уровень, где повторяемая единица - сложное синтаксическое целое[4]. Как показал анализ справочно-теоретического материала, повтор выступает основным композиционным средством в фольклорных жанрах, в которых реализуются "цепевидные структуры", такие как нанизывание, кумуляция, кольцевой и маятниковый повтор [2].

Несмотря на разностороннее описание повтора в лингвистической литературе, на сегодняшний день не выработано единой типологии повтора. Представляется важным учитывать три основные аспекта повторяемости: 1) формальное воспроизведение языковой единицы; 2) смысловой повтор, выраженный иными формальными средствами, и 3) структурный повтор, представляющий собой каркас, обеспечивающий целостность текста. Основные типы повтора могут быть обобщенно представлены в виде таблицы:

Таблица 1

Формальный повтор	Смысловой (семантический)	Структурный
Анафора Эпифора Кольцо Подхват Редупликация	Синонимический Антонимический Парафраз	Синтакс. параллелизм Полисиндетон Хиазм Нанизывание Кумуляция

Литературная сказка как вторичный жанр, сохраняющий и сочетающий свойства и фольклорного, и художественного дискурса, представляет собой интересный материал для исследования функционирования повтора как стилистического средства, так и средства текстообразования.

Сказка Э. Фарджон "Принцесса хочет луну",*"King's Daughter Cries for the Moon"* [1], представляет собой текст, насыщенный разного рода повторами. С самого её начала повтор выступает как значимый конструктивный элемент, который ориентирует чтение на фольклорную традицию, создает ритмическую организацию текста и формирует область читательского ожидания.

Указанная сказка Фарджон в целом организована по кольцевому принципу. Повествование разворачивается в 2х планах - во дворце и волшебном мире, которые существуют автономно, по-разному организованы и объединяются в развязке.

Нарративная линия волшебного мира строится на бинарной оппозиции ночь//день, которая разворачивается в параллельные ряды: *Night, the Moon, the bat, the owl, the mot, nightingales etc // Day, the Sun, the swallow, the daisy, the golden fish, larks etc*. События ночного мира зеркально повторяются в мире дневном. Единицей сюжетно-композиционного повтора выступает звено, состоящее из субъекта действия, действия (акции) и объекта/локуса действия/атрибута персонажа: летучая мышь летит в царство ночи // ласточка летит в царство дня; Ночь отказывает в помощи// День отказывает в помощи; летучая мышь обвиняет Ночь// ласточка обвиняет День; "дети тьмы" устраивают бунт// "дети света" устраивают бунт и т.д. В этой двухчастной структуре нет ни одного зеркально не отраженного звена.

На синтаксическом уровне повтор реализуется в виде синтаксического параллелизма: *Out of a hole in the tree an owl popped its head and asked.// Up through a crack in the ground a mouse poked its nose and asked. /// And a moth peered round a leaf to ask.// A gull hung poised in the air to ask.* В данном примере ярко выражен эпифорический повтор. Прочие выявленные примеры представляют собой зеркальные рефрены (*King's Daughter, why are you weeping?*) и лексико-синтаксические репризы с элементом расподобления (например, замена членов антонимичной пары и одной вопросительной конструкции на другую или полного предложения эллипсисом). Для большей наглядности приведем выявленные методом сплошной выборки примеры расподобления также в виде таблицы:

Таблица 2

'Did you say grey eyes?'	*'Blue eyes, has she?'*
'Yes', said the bat, 'as grey is a twighlight'.	*'As blue as the sky!' said the swallow.*
'Did you say black hair?'	*'Gold hair?'*
'Yes', said the bat, 'as black as a shadow'	*'As gold as light', said the swallow. A*
'Did you say white cheeks?' (a moth)	*'And pink cheeks?'*
'Yes', said the bat, 'as white as starshine'	*'As pink as morning', said the swallow*

На структурном уровне каждый "дневной" эпизод, мотив или персонаж вводится как отражение "ночного", т.е. происходит нанизывание структурных элементов в рамках цепевидной конструкции, как это явление описывает И. Амроян применительно к заговору [2]. Действительно, мир тьмы и света в сказках Фарджон представляют собой фольклорную заговорную модель расщепленного мира, выстраиваемую по принципу бинарных оппозиций.

"Магическое" ощущение текста создается традиционными для заговора способами: 1) умножение количества повторов ("ночной" слоган повторяется в тексте 14раз, "дневной" - 12), 2) полисиндетон в нанизывании эпизодов, мотивов и персонажей, как известно, традиционно употребляемый в сакральных текстах; 3) другими стилистическими средствами поэтического текста, в частности - повторами на лексическом и морфемном уровнях.

Так, антонимический повтор реализуется в морфологической структуре слов, типа *backward // forward;* в корневом повторе *night* актуализируется внутренняя форма слов *nightingales, nightjars*.

Звукописные "дневной" и "ночной" рефрены бунта основаны на звуковом повторе. *'Night is in the wrong!'* - стонущие сонорные *n-r-n,* изображающие завывания ветра и шипящие *t-s-th,* имитирующие шум моря. *'Down with Day!'* - звук колокола *d-n-d,* а при многократном повторе рефрен превращается в *Doomsday.* На ритмическом и звуковом повторе основаны рифмованные речевки, типа *We must act, we must strike, we must refuse to support the Night!*

Тогда как один план повествования сказки Фарджон представляет собой двухчастную зеркальную конструкцию ночь //день, ориентированный на фольклорную традицию заговора, вторая нарративная линия - поиски пропавшей принцессы и ее похитителя - ориентирует на литературный детективный жанр и на фольклорный жанр сказки. Скрещение жанров порождает комический эффект, который достигается в значительный степени благодаря употреблению повтора на всех уровнях текста - в самых разнообразных комбинациях. Приведем некоторые примеры:

- Фонетический ассонансный повтор (рифма):

The King put his fingers into his ears and burst into tears;

- Синтаксический параллелизм, подкрепленный тавтологическим корневым и аффиксным повтором:

As the Men got hungrier and hungrier, they also got angrier and angrier, and the Women, on their part, got stubborner and stubborner.

- Анафора и эпифора:

Ay ay, every man Jack! shouted the Army.[...] Ay ay, a good square meal!' shouted the Army .

- Семантический повтор:

doubtful characters, suspectable individuals, suspicious person .

На сюжетно-композиционном уровне текст членится на структурные звенья, образующие цепевидную структуру на основе нанизывания вариативно уподобленных единиц. Сыщик 1, переодетый сторожем, арестовывает трактирщика, его жену и 19 моряков, бывших в трактире. Сыщик 2, переодетый покупателем, арестовывает хозяина магазина, 43 продавщиц, младенца с нянькой и т.п. В конечном итоге, образуется цепь из пяти звеньев.

В сказке Фарджон априори закладывается механизм повтора структурного звена: *for whatever happened in the Duke's, and the Earls, and the Baron's, and the Mayor's, and in Mr and Mrs John Jenkinson's*. Такое умножение достигает максимума в кумулятивном принципе организации текста: "присоединение нового звена происходит про обязательном повторении всех предыдущих звеньев цепи" [2].

Подводя итоги сказанному, отметим, что в сказке Фарджон "Принцесса хочет луну" повтор является универсальным средством организации текста:

- на уровне структуры - двухчастный зеркальный повтор и кумулятивные структуры умножения эпизодов;
- на сюжетном уровне - нанизывание мотивов и персонажей;
- на уровне синтаксиса - синтаксический параллелизм и рефрены;
- на уровне лексики - тавтологические и семантические повторы, подкрепленные корневыми, аффиксальными и звуковыми повторами.

Такая особенность позволяет отнести данный текст к категории цепевидных структур, где повторное воспроизведение семантически целостного сегмента сопровождается повтором его внутренней структуры.

ЛИТЕРАТУРА

1. Farjeon The Little Bookroom. Oxford University Press. 2004.
2. Амроян И.Ф. Повтор в структуре фольклорных текстов. Автореф. к.ф.н. -М., 2006.
3. Арнольд И.В. Стилистика. Современный английский язык. М.2014.
4. Ковальчук И.Ю. Повтор и его функции в тексте. Автореф. к.ф.н., Пятигорск, 2004.
5. Москвин В.П. Методы и приемы лингвистического анализа. - М.: Флинта, Наука, 2015.

N.V. Agapova *(International University of Management LINK)*

THE FUNCTION OF REPETITON IN THE ART TALE BY E.FARGEON

This article looks at the functioning of repetition as a stylistic device and text-building means, based on using tales by E.Farjeon as material for analysis. It suggests an approach to the study of repetition as a phenomenon, characteristic of different text levels, from the phonetic to the structural one.

Art tale and folk tale, repetition, levels of text, chain-like structures

УДК 800.92:519.682
E. E. Altukhova *(Saint-Petersburg Electrotechnical University,* e-mail: altukhovaee@gmail.com)

WHAT IS GOOD AND BAD IN ACADEMIC WRITING?

The article deals with the problem of hedging in scientific discourse: whether it helps the writer to express himself in the most accurate way or it makes the writing look obscure and casts doubt on the authors` ability to do his research properly.

Scientific discourse, hedging, modality, scientific experience

Scientific communication comes mainly in the form of writing. It has been widely stressed that academic writing, being a form of scientific knowledge is by no means commonsense. One of the main constants of scientific discourse, deeply rooted by the historic tradition, is that language is not transparent [10].

Newcastle University Writing Development Centre guides its students that the use of *hedging* enables the writer to make claims proportionate to the evidence available at the time of writing: "in academic writing, claims are often couched in cautious or tentative language. This is known as 'hedging'."[13] The guide introduces the following examples to demonstrate that "hedging language helps to make statements as accurate as possible":

The fire was probably caused by a fault in the engine temperature gauge.

The fire could have been caused by a fault in the engine temperature gauge[Ibid.].

Hedging is also used to mitigate criticism of other authors' work, as in the examples below:

Johnson (2007) appears to ignore the adverse psychological side-effects of this approach.

The risks of the new vaccine may have been overstated[Ibid].

A wide range of words and phrases are introduced by the guide that can be used in hedging:

Modal auxiliary verbs: can, could, may, might, should, would;

Modal verbs: appear to be, look (like), seem, tend, think, believe, doubt, be sure, indicate, suggest;

Some other verbs: believe, assume, suggest;

Modal adjectives: likely, possible, probable, unlikely, certain, definite, clear;

Probability adverbs: perhaps, possibly, probably, presumably;

Frequency adverbs: generally, usually, often, occasionally, seldom;

Modal adverbs: certainly, definitely, clearly, probably, possibly, perhaps, conceivably, presumably.

That clauses: It could be the case that... It might be suggested that... There is every hope that...

To-clause + adjective: It may be possible to obtain. It is important to develop. It is useful to study [13].

On the other hand, quite different ambitions of scientific writing are to stick oneself to clear and straightforward writing. This tradition roots itself in the very character of early scientific experience. The word 'experience' comes from the Latin verb *experiri* which means 'to try out', 'to probe', 'to see', 'to find'. "To learn by experience implies an exposure to fact, often sensory fact, and the adjective 'experimental' denotes something externally perceived or verified, in contrast to what is merely felt or thought, or believed" [8:43]. Much of psychological and broader evidence proves the crucial role of visual and sensimotor data in organizing knowledge, in experiencing the reality [3; 9]. "The first scientific progress was made in that realm of experience in which things could be seen and touched" [8:6]. One of the assumptions made by science was that, as in see-touch world, everything in the universe could be explained

along mechanical, pull-push lines. The cosmos itself was a giant clockwork that could be truthfully explained by a mechanical model. This assumption includes the idea that everything that is really understood can be visualized, can be pictured by valid analogy [Ibid.].

Scientific discourse recently meets serious "communication difficulties". Firstly, because of the new quality of the studied 'reality', rather quantitative than qualitative, when the proof for the coherence of the material is searched in the sphere of abstraction [1:40]. Today various sciences have become more and more specialized, "committed to work with words and concepts not only incomprehensible to the general public but to a large percentage of scientists themselves if they are not specialists in the field" [6:74].

It is commonly pointed out that, despite the popular believes that scientific texts are neutral accounts of factual information derived from nature [4], scientific texts are now better regarded as socially constructed "rhetorical artifacts" [7:16]. Recent examinations into the quality of the writing style state that it gets worse and worse, and the readers of the scientific journals get fewer and fewer. In 2002 Gordon Graham, a philosopher in Scotland, notes that in the field of philosophy "on average, each journal article attracts about four readers". Since this is an average, it follows that many articles are read only by the editors and the authors themselves. "In a July 1990 article, Jacques Ninio, a researcher at the French National Institute of Medical Research (INSERM) argues that almost no one reads the scientific papers probably because of their poor content and of the standardised and dull style in which they are written." [11]

The obscureness and poor content of scientific prose is the subject of public mockery today. The Bad Writing Contest, sponsored by the scholarly journal *Philosophy and Literature* has been announcing its winners each year. Entries of writing found in scholarly books and articles must be nonironic, from serious, published academic journals or books. In 1998 year's second prize went to a sentence written by Homi K.Bhabha, a professor of English at the University of Chicago:

"If, for a while, the ruse of desire is calculable for the uses of discipline soon the repetition of guilt, justification, pseudoscientific theories, superstition, spurious authorities, and classifications can be seen as the desperate effort to "normalize" formally the disturbance of a discourse of splitting that violates the rational, enlightened claims of its enunciatory modality" [2:90].

The results of analyzing scientific articles and referee reports — 500 in total — and comparing them with the norms and standards that codify scientific writing held by French professor Marie-Claude Robbins, has proved that today scientific communication — oral and written — has degenerated into a style that acts to conceal the authors' ideas, intentions and character [12]. In particular, hedging — when a writer withholds full commitment to his statements, - has spread to such an extent that it creates ambiguity, and in many cases illegibility and misinterpretations. A lack of clarity, impersonal style, passive voice, modal verbs and the descriptive approach, which are the main features of hedging, paves the way for scientific misconduct, such as fraud and plagiarism [12].Such scientific writing, states the researcher, contradicts the norms and standards of the scientific community on which most journals' recommendations to authors are based. American National Standard for the Preparation of Scientific Papers for Written or Oral Presentation guides: "Good scientific writing is logical, clear, precise, direct, and concise. Its main scientific quality lies in precision, and all words should therefore be used in an exact sense. Authors should minimize the use of verbs in the third person, passive voice." [12]

In general, according to Roland, scientific discourse has evolved into a 'ready-to-write' model, which has progressively provided researchers with 'ready-to-think' model. This already has negative consequences for the training of young researchers and might cause them additional difficulties when assuming their role in society.

So, which line and guide to follow in academic writing is totally up to the scientists themselves now for the usual practice of publishing ones` article is as undemanding as it could only be.

BIBLIOGRAPHY

1. Bachelard, G. The New Scientific Spirit. Boston, 1984.
2. Bhabha, H. K. The Location of Culture. Routledge, 1994.
3. Clark, H.H., Clark, E. Psychology and Language: An Introduction to Psycholinguistics. N.-Y., 1977
4. Gilbert G. The Transformation of Research Findings into Scientific Knowledge. Social Studies of Science 6, 1976, pp. 281-306
5. Gordon G. Universities: The Recovery of an Idea. Thorverton, UK: Imprint Academic, 2002.
6. Harris, R. The Semantics of Science. London, N.Y., 2005.
7. Hyland, K. Hedging in Scientific Research. Articles. Amsterdam. Philadelfia, PA, 1998.
8. Le Shan, L., Margenau, H. Einstein's Space and Van Gogh's Sky. Physical Reality and Beyond. Brighton, 1983.
9. Nelson, K. Concept, Word and Sentence: Interrelations in acquisition and development, Psychological Review. № 81, 1974, pp. 267-285
10. Orlandi, E. Scientific Discourse and Interpretation. A Linguagem da Ciência # 4, maio de 2005
11. Robbins, S. Ethics and Aesthetics of Style: the Import of Stylistic Choices in Academic Prose. Filologia 2010 (15)
12. Roland Marie-Claude. Publish and Perish: Hedging and Fraud in Scientific Writing. EMBO Reports, Vol. 8, No. 5, 2007. P. 426. URL: http://www.ncbi.nlm.nih.gov/pmc/articles/PMC1866199/
13. URL: http://www.ncl.ac.uk/students/wdc/learning/language/hedging.htm

УДК 81'371=00(045)"0/2"(734)(=1-82)-052
Л. И. Бабаева *(г. Жуковский, АНО ВО «Международный институт менеджмента ЛИНК»* e-mail: mio_mint@mail.ru*)*

ЭКСПЛИЦИТНОЕ И ИМПЛИЦИТНОЕ ЗНАЧЕНИЯ ЕДИНИЦ ВЫРАЖАЮЩИХ ЧУВСТВА И ЭМОЦИИ В ПРОИЗВЕДЕНИИ ДЖ. Д. СЭЛИНДЖЕРА "FRANNY AND ZOOEY"

Статья раскрывает содержание понятий «имплицитность» и «эксплицитность», изучение которых привлекает внимание все большего количества исследователей в области лингвистики и теории коммуникации с целью более глубокого анализа функционирования слов и выражений в процессе общения, а также мышления человека. Обращено особое внимание на основные заблуждения в понимании значения слова и его восприятия человеком.

Имплицитность; эксплицитность; восприятие; значение.

Говоря о соотношении эксплицитного и имплицитного значений слова, отметим, что ряд ученых полагает, что язык находится «внутри человека», в его мозге, и что его единицы забирают (retrieve) из «словаря мозга» (the mental lexicon) [2;5]; слова конкретного языка существуют отдельно от их имен. Следовательно, какие-то понятия могут остаться «непокрытыми» или частично покрытыми формами соответствующих слов, то есть, «имплицитными».

Существует еще одно заблуждение: если форма языковой единицы представлена

конкретным словом, то компетентный носитель языка может «декодировать» содержание так же, как он декодирует любую информацию. На самом же деле, в мире нет “pre-existing” информации, «ждущей своего высвобождения» [6], и поэтому всю информацию каждый человек создаёт для себя сам.

Все знания и все значения всегда скрыты в недрах человеческого тела от наблюдения извне, то есть имплицитны. Непонимание этого и уверенность в существовании информации процесса познания в конкретном акте коммуникации (pre-existing information) [1], а также в том, что физические формы эксплицируют или передают значения коммуникантам непосредственно, привело к неправильной трактовке слова «эксплицитный».

Специфика этого термина заключается в том, что при использовании большинства слов и догадке их значений, коммуникант ассоциирует актуальные значения в связке с фактом использования языковых форм в прошлом. Согласно теории фразеологизации [3], то обстоятельство, где смысл, выражаемый одним словом, в другой ситуации передается комбинацией совершенно иных слов, объясняется десемантизацией всех этих слов и заменой их одним словом. Этот подход предполагает, что в момент произношения фразеологизма среднестатистический носитель языка использует слова в переносном значении. Проиллюстрируем следующим примером: Сэлинджер в рассказе «Franny» использует идиому ***«you scared the hell out of me»***(стр. 36), в переводе на русский - *«ты напугала меня до чертиков»***,** как уже было сказано выше, идиомы по своей природе обладают имплицитным значением.

Поскольку забирать готовые значения из форм не удается, смысл ситуации выводится ими на основании всего, что они знают о ситуации, о мире и т.п., а также о способах соответствующего описания с помощью языка.

Исследуемое произведение изобилует примерами импликации. Ниже рассмотрим следующие примеры.

В рассказе «Franny» главная героиня, описывая ассистентов университетских профессоров, употребляет слово ***«brilliant»*** во фразе ***«they’re are all so brilliant that they can hardly open their mouths»,*** подразумевая значение совершенно противоположное от эксплицитного, то есть не ***«very intelligent»*** или ***«extremely bright»***[4; 177], а ***«dull», «useless»*** - таким образом, мы можем сделать вывод об использовании такого приема как ирония, который сам по себе является стилистическим средством проявления имплицитного значения.

Один из героев произведения произносит фразу ***«you’ve got a goddam bug today»***, однако слово ***«bug»*** означает отнюдь не ***«insect»***, ***«infectious illness»*** или ***«sudden interest»***[4;186], оно означает, что героиня, к которой он обращается, ведет себя странно, необычно, герой обозначает свое негативное отношение к ее состоянию. Следующие единицы иллюстрируют данный пример: «***stuff»*** означающее «***nonsense»*** [4;1488] в контексте «***You actually believe in that stuff, or what?»***, слово «***hell»*** означающее «***a situation that is extremely unpleasant»*** [4;704] и «***the matter»*** – «***used for talking about problems or bad situations»***[4;929] - «***What the hell's the matter with you anyway?»,*** эмоционально окрашенное ***«goddam» – «used for emphasizing what you are saying, especially when you are angry and annoyed»***[4;646*] - «Your letter didn’t sound so goddam destructive»*.

Сэлинджер подчеркивает безразличие Фрэнни к девушкам, которые ехали с ней в одном вагоне поезда, когда, рассказывая о них, она говорит ***«Eleanor somebody»***(стр. 8). ***«Somebody»*** здесь имеет эмоциональный компонент значения, означающий слабую заинтересованность персоной самой Элеанор. Для Фрэнни главное, что она вообще кого-то встретила, а кого – уже второстепенно.

Также Сэлинджер показывает эмоции своих героев единицами, не означающими чувства и эмоции напрямую. Повествование в рассказе «Zooey» ведется от лица одного из представителей семьи Гласс – Бадди. Описывая жену своего покойного брата Симора, он

отмечает: ***«The Bereaved Widow came toward me all in Bergdorf Goodman black»***, – и, таким образом, обозначает свое презрение к ней, отмечая, что в своем трауре она была одета в дизайнерский наряд. Bergdorf Goodman – самый легендарный фешенебельный магазин в Нью-Йорке, в котором премьерные коллекции одежды и косметики самых известных марок появляются быстрее, чем в Европе [8]. Повествователь не выражает резко негативного отношения, но мы можем сделать о нем вывод, исходя из контекста. Образ ранее упомянутой героини является отсылкой к рассказу «Хорошо ловится рыбка-бананка», в котором Мюриель (так зовут вдову) показывает свое равнодушие к Симору.

Описывая письмо, которое читает герой рассказа «Zooey», он обращает внимание читателя на то, что ***«it not only had an over-all unappetitlich appearance but was actually torn in several places, mostly along the creases.»***(стр. 48), вкладывая в эти слова не только желание показать визуальный образ письма, но и отметить то, насколько важно и любимо письмо было для героя, то, как часто он к нему обращался, как много держал его в руках.

Для анализа частотности употребления имлицитных единиц мы посчитали все таковые единицы в рассказе «Franny». Таким образом, мы смогли выявить 54 имплицитных единицы, описывающих чувства и эмоции, 19 из которых являются идиомами. Еще 35 представлены либо отдельными лексемами, либо целыми фразами, скрытое значение которых выводится из контекста. Сэлинджер намеренно использует иронию, метафоры и эпитеты, чтобы подчеркнуть характер и сложность душевного строя своих героев и более точно передать их чувства, эмоции и отношение к чему-либо, которые не всегда поддаются прямому выражению.

ЛИТЕРАТУРА

1. Архипов И. К. Еще раз о «скрытых» значениях, или о том, почему слова – не биотинки / И. К. Архипов // Przegląd Wschodnioeuropejski 4, 2013.
2. Aitchison J. Words in the Mind: An introduction to the mental lexicon. Oxford, UK, Cambridge, USA, 1987.
3. Балли Ш. Французская стилистика. М., 2009.
4. Macmillan English Dictionary for advanced learners new edition. Macmillan. 2007
5. Pinker S. The Language instinct: How mind creates language. N.Y., 1995.
6. Reeke G.N., Edelman G.M. Real brains and artificial intelligence // Daedalus. 1988. No. 117. P. 143–174.
7. Salinger J.D. Franny and Zooey // Liitle, Brown and Company. 1991.
8. http://iledebeaute.ru/pro_fashion/2013/9/5/36884/

L.I.Babaeva *(Zhurovky, «Intehnetionel University of Management LINK»* e-mail: mio_mint@mail.ru*)*

EXPLICIT AND IMPLICIT MEANING OF THE ITEMS EXPRESSING FEELINGS AND EMOTIONS IN J. D. SALINGER'S "FRANNY AND ZOOEY"

The article reveals the contents of the concepts of "implicitness" and " explicitness" , the study of which attracts the attention of a growing number of researchers in the field of linguistics and communication theory in order to analyze the functioning of words and phrases in the process of communication, as well as human thinking deeper. It paid special attention to the basic errors in understanding the meaning of a word and its human perception .

Implicitness ; explicitness ; perception; value.

УДК 81'373.232.1
Г. Р. Баширли *(Филиал Московского Государственного Университета имени М.В. Ломоносова в городе Баку, e-mail: hulyabesirli@rambler.ru)*

СЕМАНТИЧЕСКАЯ СТРУКТУРА АНТРОПОНИМОВ В РУССКОМ ЯЗЫКЕ (СИСТЕМНЫЙ АНАЛИЗ)

Антропонимы представляют особый класс имён собственных. Они обладают специфической семантической природой. Антропонимы выполняют общую функцию называния объекта номинации, и в то же время они могут указывать на специфические характеристики именуемого объекта. Понимание семантической структуры антропонимов является важным критерием при оценке уровня коммуникативной компетентности языковой личности.

Антропонимы, имя собственное, прецедентное имя, экстенсионал, интенсионал

«Имя собственное – это универсальная функциональная семантическая категория имён существительных, особый тип словесных знаков, предназначенный для выделения и идентификации единичных объектов (одушевлённых и неодушевлённых), выражающих единичные понятия и общие представления об этих объектах в языке, речи и культуре народа» [Фонякова, 1990: 21].

В общем ряду имён собственных антропонимы представляют особый класс языковых единиц, обладающих специфической семантической природой и занимающих особое место в лексической системе языка.

Данные имена собственные не только выполняют функцию наименования, называния объекта номинации, но и являются особым разрядом лексических единиц. Сама их форма может указывать на разного рода специфические характеристики именуемого предмета мысли: в частности, на его национальную принадлежность, на его этническую принадлежность и т.п.

Анализ теоретической литературы по исследуемой проблеме показал, что антропонимы являются особым феноменом в системе лексики, представляющим интерес с различных точек зрения (исследования Н.А. Баскакова, В.Д. Бондалетова, М.В. Горбаневского, Ю.А. Карпенко, Е. Куриловича, А.В. Суперанской, О.И. Фоняковой и др.). Исследователи по-разному понимают специфику антропонимов и с разных позиций проводят их классификацию.

В основу предлагаемого анализа положена классификация онимов в зависимости от объекта номинации, предложенная Александрой Васильевной Суперанской [Суперанская, 1973: 174-204].

В ходе практического анализа выбранные антропонимы были поделены на полиреферентные и монореферентные. К полиреферентным отнесены:

a. Множественные антропонимы (официальные имена, фамилии, отчества).
b. Множественные прозвища и клички (Шустрик, Каланча, Очкарик и т.п.).

Такие антропонимы в языковом сознании коллектива не связываются с каким-то одним конкретным объектом, их коммуникативная сфера представляет собой открытое лексическое пространство, способное включать в себя неограниченное количество объектов именования (референтов).

Монореферентные антропонимы (единичные имена собственные людей, единичные прозвища, имена литературных героев: Евгений Онегин, Татьяна Ларина), в свою очередь,

прямо и непосредственно связаны с конкретным референтом. Это имена людей, получивших широкую известность, они не требуют уточняющего контекста в силу того, что известная информация о носителе такого имени непосредственно входит в семантику единичного антропонима (Борис Годунов, Пётр Ильич Чайковский).

Особое место занимают так называемые прецедентные антропонимы (смысловые, или «говорящие»). Они являются непременными составляющими ономастического пространства языка как особая лингвокультурная единица, обладающая экспрессивной, символической, коннотативной функциями. Это особая часть образно-коллективной картины мира, тесно связанная с национальным менталитетом (Марья-искусница, Илья Муромец, Василий Тёркин).

Отличие прецедентных имён от прочих имён собственных заключается в объёме сигнификативного компонента: у прецедентных имён сигнификат отличается бóльшим количеством дифференциальных признаков и представлен инвариантом восприятия. Прецедентные имена, являясь именами собственными, формируют отдельную категорию ономастического пространства языка, что доказывается особенностями их функционирования в различных контекстах.

Основными критериями отбора материала явились параметры единичности и прототипичности. Это дало возможность исключить из рассмотрения близкие прецедентным именам по своей природе другие виды антропонимов. Анализ отобранных прецедентных имён и особенности их функционирования позволили внести уточнения в определения прецедентного имени: прецедентные имена – это имена собственные, при функционировании которых в различных контекстах возможна апелляция не только к денотату, но также к сигнификату имени, представленному особым образом структурированным инвариантом восприятия. Инвариант восприятия включает в себя две группы дифференциальных признаков:

1. «Связанные» (связь с прецедентной ситуацией, связь с прецедентным текстом через актуализацию прецедентной ситуации, связь с прецедентным высказыванием или его трансформированным вариантом) (Дон Жуан, Ловелас, Гамлет, Печорин, князь Мышкин, Наташа Ростова, Хлестаков, Тарас Бульба и т.д.)
2. «Независимые» (характеристики по внешности обладателя имени, по чертам его характера, по образу действия) (Молчалин, Скалозуб, доктор Пилюлькин, Держиморда и т.д.) [Подольская 1988: 128].

Для прецедентности необходимо, чтобы инвариант восприятия обязательно включал в себя «связанные» признаки. А «независимые» признаки – вторичны. Важно отметить, что если для имён собственных характерно экстенсиональное употребление, а для имён нарицательных интенсиональное, то для прецедентности имени обязательным условием является наличие контекстов обоих употреблений имени (Илья Муромец, Руслан и Людмила, Акакий Акакиевич).

Экстенсионал – это термин, обозначающий объём слова-понятия, то есть совокупность обозначаемых данным понятием предметов, способных именоваться данной языковой единицей. Например: «Человек»: Пушкин – это человек, писатель – это человек и т.п.

Интенсионал – это термин, обозначающий содержание слова-понятия, то есть совокупность всех мыслимых признаков обозначаемого данным понятием предмета. Например: Пушкин: человек, мужчина, писатель и т.д.

Интенсионал противопоставляется экстенсионалу, то есть множеству объектов, способных именоваться данной языковой единицей.

Русской языковой культуре присуще преобладание литературных прецедентных имён. Личное имя и фамилия, с «говорящей» внутренней формой, как правило, ориентировано на сатирическое или оценочное изображение черт и характеров персонажей литературного произведения (Скотинин, Молчалин).

Понимание имён собственных является важным критерием при оценке уровня коммуникативной компетентности (овладение определённым социокультурным кодом). Проведённый системный анализ способствует развитию общих теорий ономастики в её антропонимическом разделе, углубляя и систематизируя имеющиеся знания об имени собственном в русском языке как важный составляющий его лексической системы.

ЛИТЕРАТУРА

1. Суперанская А.В. Общая теория имени собственного. – М., 1973. – 366 с.
2. Фонякова О.И. Имя собственное в художественном тексте. – Л., 1990. – 103 с.
3. Подольская Н.В. Словарь русской ономастической терминологии. – 2-е изд., перераб. и доп. – М.: Наука, 1988. – 187 с.

H.R.Bashirly *(Moscow State University Baku branch)*

THE SEMANTICAL STRUCTURE OF PERSONAL NAMES IN THE RUSSIAN LANGUAGE (SYSTEM ANALYSIS)

Anthroponyms represent a special class of proper names. They have a specific semantic nature. Anthroponyms perform a common function of the name of the object category and at the same time they can point to the specific characteristics of the named object. Understanding the semantic structure of anthroponyms is an important criterion when the level of communicative competence of the linguistic personality is being assessed.

Anthroponyms, a proper name, a precedent name, the extension, intension

УДК: 808.2
Е. В. Бедарева (*Санкт – Петербургский государственный электротехнический университет «ЛЭТИ» им. В.И. Ульянова (Ленина)*, e-mail: kate_bedareva@mail.ru);

КОНЦЕПТ *МОРЕ* КАК ФРАГМЕНТ РУССКОЙ ЯЗЫКОВОЙ КАРТИНЫ МИРА

Статья посвящена анализу концепта МОРЕ в контексте русской языковой картины мира. Анализируются его истоки, архетипы, значимость, эксплицитность и специфика функционирования.

Концепт, море, языковая картина мира, архетип, фразеология

Существует теория, что все живое на земле зародилось в морском океане, в том числе и человек. Испокон веков море является важным составляющим жизни русского народа. Морские пути используются как средство передвижения, с морем связаны великие победы и открытия российского флота под командованием таких известных флотоводцев как Ушаков Ф.Ф., Нахимов П.С., Суворов А.В. и др.

Корни слова *море* уходят в праиндоевропейский язык. Основа *mor-/*mar- была широко распространена в древнеевропейских диалектах, ср.: арм. mawr – «болото», др.-исл. marr, др.-англ. mere – «море, озеро», слав. morje – «море» (первоначальным значением которого, видимо, было «стоячая вода», оттуда же и лат. mare). Гипероним *море* обозначает не только само море, но и озеро, болото. Существует версия, что лексема *море* связана с именем богини смерти Мары, дочери Лады. Таким образом, номинация *море* с одной стороны обозначает водное пространство, а с другой – смерть, как переход через водную преграду [3].

В фольклорных текстах значение слова *море* не тождественно современному, что связано с отсутствием у древних славян связи с реальным морем [2]. Славянское представление о море мифологизированно: фольклорное море не похоже на настоящее. В цветовой гамме описания моря у русичей нет других цветов, кроме синего: «За морем Синим, за морем Хвалынским, посреди Окиян-моря, лежит остров Буян…». Синее море, Морской царь, корабли, паруса, торговые морские походы, бури и штормы - всё это занимает львиную долю повествования о Садко. В.Н. Топоров утверждает, что море связано с архетипом воды, тем самым являясь проводником в царство смерти и сновидений [4]. Именно по морю везет Харон усопших в царство мертвых. Н.И. Костомаров и А.Т. Хроленко полагают, что в этнографических и фольклорных записях море – это символ неизвестности и погибели.

Значимость концепта *море* отражается в многочисленных фразеологизмах [1,3,5], где эксплицируется разнообразие дифференциальных признаков.

- Высечь море – про тех людей, которые с горя кидаются в слепую ярость или показывают свою злость на окружающих предметах, говорят, что они пытаются высечь море.
- Капля в море – когда что-то ничтожно мало по сравнению с чем-то большим и великим.
- Море по колено – не испытывать чувство страха, ни в чем не сомневаться.
- Море разливанное (разливанное море) – об обилии чего-либо.
- За морем (за морями) – *устар.* очень далеко, в чужих странах.
- Открытое море (в открытом море) - выражение находиться (плыть) в открытом море означает: находиться вне видимости берегов.

Концепт *море* находит свое выражение и невербально. Так, море вдохновляло и продолжает вдохновлять многих деятелей искусства на создание шедевров, что свидетельствует об эмоциональном воздействии моря. Это и художники-маринисты, например, И.В. Айвазовский и его «Девятый вал», «Лунная ночь на Босфоре», «Черное море», «Буря». Это и писатели, восславляющие красоту морских далей (К.М. Станюкович, В. Конецкий), и композиторы (Н. Римский-Корсаков: «Окиян – море синее», М. Чурлёнис).

Литература

1. Большой толково-фразеологический словарь Михельсона. В 3 томах / М. И. Михельсон. М.: ЭТС, 2005. URL:http://biblioclub.ru/?page=dict&dict_id=127.
2. Ковалев Г.Ф. Роль ономастики и этимологии в изучении славянских народов и их языков // Русский язык вчера, сегодня, завтра. – Воронеж.
3. С.А. Кошарная. «МОРЕ» В РУССКОЙ МИФОЛОГИЧЕСКОЙ КАРТИНЕ МИРА
4. Самойлов К. И. Морской словарь 1941.
5. Топоров В.Н. Миф. Ритуал. Символ. Образ. Исследования в области мифопоэтического. – М.: Изд. группа «Прогресс» – «Культура», 1995. – 624 с. 10
6. Фразеологический словарь русского языка / И. В. Федосов, А. Н. Лапицкий. М.: ЮНВЕС, 2003.

E.V. Bedareva (Saint - Petersburg Electrotechnical University «LETI»)

THE CONCEPT *SEA* IN THE RUSSIAN LANGUAGE WORLD PICTURE

The article is dedicated to the analysis of the concept SEA in the context of the Russian language world picture. Its origins, archetypes, significance, explicity and functioning specific are considered.

Concept, language world picture, archetype, phraseology

УДК 81'255.2
Ю. Е. Валькова (*Сибирский федеральный университет*, e-mail: julyvalkova@gmail.com)

ОСТРАНЕНИЕ В ХУДОЖЕСТВЕННОМ ТЕКСТЕ: ФИЛОСОФСКИЙ АСПЕКТ

Автором рассмотрено понятие остранения в его становлении и в философской ипостаси. Проводится параллель между остранением и «удалением» у Ж. Деррида, «восхищением» у М. Габриэля. Делается вывод об обязательном применении остранения при переводе негерметичных текстов.

Остранение, художественный текст, Деррида, Габриэль, перевод

Со времен введения термина «остранение» В.Б. Шкловским в статье «Искусство как прием» (1929г.) он пережил несколько переосмыслений, стал связываться с психологическим отстранением и породил ряд ассоциативных терминов [6]. В пост-модернизме, психологии и философии парадигма остранения расширяется и порождает новые семантические поля, объединяет которые идеи нарушения привычного восприятия (философия, психология), деавтоматизированного письма (особенно в автобиографическом дискурсе). Современный исследователь М.Н. Эпштейн полагает, что в литературоведческом смысле при критике того или иного автора можно говорить об «остранении остранения», что свидетельствует о высшей степени отстраненности писателя от самого произведения [7]. При этом восприятие текста осложнено двойным остранением: критик – вторичное остранение – писатель – первичное остранение – художественный текст.

В современном литературоведении также происходит переосмысление классических идей В.Б. Шкловского, прежде не подвергавшихся такому радикальному пересмотру. Так, если В.Б. Шкловский вводит прием для описания деавтоматизированного восприятия вещей, свежего взгляда на них (то есть воскрешения слова, – как известно, до статьи «Искусство как прием» В.Б. Шкловский опубликовал статью «Воскрешение слова», где описывал «окаменение» формы, слова, эпитета, цитаты [5]), то М.Н. Эпштейн считает, что Л.Н. Толстой, примеры из произведений которого В.Б. Шкловский приводит в поддержку своей идеи, использует остранение «не для того, чтобы вернуть ощущение жизни, а, наоборот, чтобы умертвить, разъять на части то, что обычно воспринимается как живое и целое» [7]. Анализируя остранение в повести «Смерть Ивана Ильича» (обличение автоматизма бытия высших классов) и рассказе «Алеша Горшок» (сведение к автоматизму жизни низших классов с попыткой возвести ее в ранг христианской добродетели) исследователь приходит к выводу, что предмет выводится из «автоматизма восприятия», чтобы продемонстрировать его механистичность, бессмысленность и безжизненность.

Литературный прием остранения подвергается анализу и в философской парадигме, особенно интересны в этой связи концепции Ж. Деррида, который рассматривает остранение в его радикальном и предельном воплощении. Несмотря на то, что эти концепции сформировались в 1960-х в рамках аналитической философии, мы проводим параллель между ними и современными взглядами на остранение как на максимальное удаление писателя из своего произведения. В лирике Э. Жабе (эссе «Эдмон Жабе и вопрос книги») Ж. Деррида обнаруживает крайнюю степень остранения, а именно отсутствие писателя: «Писать – это удаляться. Не просто в эту палатку для письма, но и из самого своего письма. Исчезать вдали от своего языка, освобождать его, оставлять без присмотра,

отпускать его в путь без оружия и без сопроводителя. Оставлять слово. Быть поэтом – это уметь оставлять слово. Оставлять слово в одиночестве, что можно сделать только на письме» [3]. Самоустранения писателя недостаточно для выявления сути письма, смысла, задуманного значения. По мнению философа, только в лакунах, в отсутствии слов, в промежутках между словами, в отстранении от написанного появляется то, что имеет смысл: «Вырез, удаление в первую очередь заставляют смысл появиться. Не только они одни, но без прерывания, разрыва – между буквами, словами, фразами, книгами – никакое значение не могло бы пробудиться» [3]. При этом прием остранения у Ж. Деррида имеет следующее семантическое поле: отсутствие → прерывание → разрыв; отсутствие → разлука, исчезновение, одиночество; свобода → отношение и не-отношение. Так, например, парадоксальным образом именно отсутствие сказанного генерирует смысл: «Отсутствие – это данное буквам позволение обозначать и обозначаться, но в оборачивании языка на самого оно оказывается и *тем, что* они говорят: они высказывают свободу и согласованную незанятость, вакансию, которую они «образуют», ловя её в свои сети. Отсутствие, наконец, как дыхание буквы, ведь буква живет. <…> отсутствие и разлуку, буква живет как афоризм. Она была бы мертвой буквой вне различия, если бы она порвала с одиночеством, с прерыванием, расстоянием, уважением и отношением, то есть некоторым не-отношением к другому» [3]. Сам процесс письма французский мыслитель ассоциирует с удалением, когда писатель смотрит на процесс письма со стороны, самое крайнее проявление отдаление связывается с изгнанием и происходит обратная подмена: «изгнание как письмо» [3].

Другой французский философ М. Габриэль в то же время подвергал разбору межпредметные субъектные отношения и писал про такой тип воздействия автобиографического дискурса и саморефлексии писателя, который он называет восхищением, связанный с откровением, выходом за пределы собственной ограниченности: «Вырвать нас прежде всего из погруженности в самих себя – вот в чем, без сомнения, суть восхищения. Оно является активным отрицанием определенной внутренней инерции и может пониматься не только как порыв, но и как некое вторжение <…> Подобное вторжение может случиться в глубине лишь того, кто не образует с самим собой замкнутую систему, герметически закрытую, внутри которой невозможно возникновение чего-то нового» [2]. Эта характеристика задачи писателя ставит сложную задачу перед тем, кто будет в дальнейшем работать с текстом как не закрытой системой, то есть перед исследователем, литературным критиком, переводчиком.

Проблема негерметичности текста и множественности отношений между писателем и создаваемым произведением также бросает вызов однозначности аналитического восприятия. В одном из своих интервью Ж. Деррида проблематизирует разрыв между литературой, историей и автобиографией, предлагая обратить внимание на роль объективного внетекстового факта в процессе письма. Он пишет: «То, что действительно произошло, другими словами, событие, отпечаток которого субъект желает сохранить, идентично самому желанию, согласно которому неслучившееся должно было случиться, и таким образом является “историей”, в которой событие уже пересекается с архивом реальности, как оно пересекается и с архивом художественности (fiction). Нам было бы сложно… даже разграничить исторический нарратив, художественную литературу и философскую рефлексию» [Цит. по 1]. При этом, согласно Ж. Деррида, именно автобиографический дискурс подрывает претензию исторического факта на аутентичность. И этот тезис тоже может быть сопоставлен с отмеченной в творчестве В.Б. Шкловского тенденцией к разоблачению изначальной условности, пронизывающей автобиографическую «подлинность».

С учетом разобранных выше концепций при переводе художественного текста, особенно автобиографий, следует учитывать первичное остранение автора от текста, обращая внимание на разграничение исторического нарратива и философской рефлексии, а также вторичное остранение, возникающее у переводчика по отношению к

переводимому тексу. При попадании в семиосферу другого языка такие негерметичные тексты, гипертексты, о которых писали Ж. Деррида и М. Габриэль, должны проходить аккультурацию. При этом переводчик наряду со стратегией доместикации, способствующей ассимиляции текста в принимающей культуре, должен использовать форенизацию, направленную на создание отчужденности у читателя. Наряду с этими двумя макростратегиями при переводе текста, автор которого ушел в «изгнание» по отношению к своему письму, переводчик вынужден дополнительно прибегать к остранению. Использование интерпретатором или автором текста стратегии остранения дает возможность оценить действия с текстом перевода именно как искусную работу автора (или переводчика), разграничивающего семиотические пространства существования текстов оригинала и перевода [4]. Также вслед за Ж. Деррида нужно учитывать историческую перспективу, применяя архаизацию/модернизацию, сознательно не приближаясь к читателю, чтобы тот, как сформулировал У. Эко, в неавтоматизированном восприятии аналитического перевода понял «этот предмет лучше, чем у него получалось до сих пор» [4].

ЛИТЕРАТУРА

1. Булатова А. Неуместный модернизм Виктора Шкловского: «Письма не о любви» и границы литературы // Новое Литературное Обозрение, № 133. – С. 182-196.
2. Габриэль М. Ты не умрешь. – Спб.: Издательский дом «Міръ», 2008. – 96 с.
3. Деррида Ж. Письмо и различие / Пер. с фр. Д.Ю. Кралечкина. – М.: Академический Проект, 2007. – 495 с.
4. Карпухина Н.В. Макростратегии интерпретации текста при его социальной аккультурации в семиосфере другого языка // Современные исследования социальных проблем (электронный научный журнал), №9 (17), 2012. URL: www.sisp.nkras.ru
5. Шкловский В.Б. Воскрешение слова / Шкловский В.Б. // Шкловский В. Гамбургский счет. – М.: Советский писатель, 1990. – С. 36-42.
6. Шкловский В.Б. Искусство как прием. / Шкловский В.Б. // Шкловский В. Гамбургский счет. – М.: Советский писатель, 1990. – С. 58-72.
7. Эпштейн М. Ирония идеала: парадоксы русской литературы. – М.: Новое литературное обозрение, 2015. – 384 с.

Yu. E. Valkova *(Siberian Federal University)*

ESTRANGEMENT IN FICTION: PHILOSOPHUICAL ASPECT

The author considers the concept of estrangement in its formation and philo- sophical aspect. There was found a similarity between estrangement and J. Derrida's "removal", M. Gabriel's "delight". The conclusion is made about the mandatory application of estrangement in the translation of non-hermetic fiction.

Estrangement, fiction, Derrida, Gabriel, translation

УДК 81'373
Х. А. Гусейнова *(Санкт-Петербургский государственный университет,* e-mail: khuraman@rocketmail.com)

НОМИНАТИВНЫЙ АСПЕКТ И ЯЗЫКОВОЕ ПРОЯВЛЕНИЕ ПРИЗНАКА МОТИВАЦИИ В НАЗВАНИИ ЕДЫ В ШВЕДСКОМ ЯЗЫКЕ

В данной статье рассматриваются номинативные особенности названий блюд и напитков в шведском языке. Анализ показал, что наиболее характерна для наименований шведской еды номинация на основе ее признака (основного ингредиента). Мотивирующему признаку названия еды характерно сложное языковое выражение, и часто один из компонентов лексической единицы указывает на принадлежность к определенной категории «еда», а большинство слов в рассматриваемой группе являются композитами. Словосочетания составляют примерно 1/3 часть исследованного материала.

Номинация, мотивация, ономасиологический подход, когнитивная лингвистика, языковая картина мира, концепт, основосложение, композиты, вторичная номинация

Все сферы нашей жизни подвержены постоянным изменениям, крайне стремительна скорость появления в мире новых предметов и явлений. Историю и окружающую нас действительность мы познаем с помощью языка, «который хранит культуру и передает ее из поколения в поколение» [5, с. 79], поэтому вследствие появления нововведений в окружающей жизни появляется необходимость в их фиксировании в виде языковой единицы. Изучением и решением вопросов данного характера занимается такое направление в языкознании, как теория номинации.

Исследования номинативных особенностей единиц языка ведутся учеными с давних пор. На сегодняшний день в рамках теории номинации существуют два подхода: ономасиологический и семасиологический, которые применяются в зависимости от цели проводимого исследования. Изучением соотношения языка и мышления сегодня занимается отдельное направление в лингвистической науке – когнитивная лингвистика, которая возникла в 80-х гг. XX века [3, с. 19]. Это свидетельствует о том, что исследование способа восприятия и осознания окружающей человека действительности, реализовывающийся в процессе номинации, до сих пор вызывает огромный интерес среди специалистов. При этом возможно, именно в силу того, что результаты номинации непосредственно формируют состав языка, исследования в области данного явления не теряют своей актуальности.

Языковая картина мира каждого народа складывается под воздействием множества различных факторов. Безусловно, в первую очередь, на ее формирование оказывают влияния те явления, традиции, обычаи, которые носят регулярный характер. Так, например, к одному из составляющих языковой картины можно отнести концепт «еда».

Сегодня «концепт» является одним из ключевых понятий когнитивной лингвистики, а под термином «концепт» понимается «содержательная сторона словесного знака.., за которой стоит понятие.., принадлежащее умственной, духовной или жизненно важной материальной сфере существования человека, выработанное и закрепленное общественным опытом народа, имеющее в его жизни исторические корни» [1].

Еда является одним из важнейших элементов жизни любого социума. Культура питания народа, основные составляющие ежедневного и праздничного рациона общества, традиции и обычаи, связанные с приемом пищи – это информационно-содержательные факторы, посредством которых можно проанализировать быт и культуру этноса.

Целью данного исследования является выявление и описание номинативных особенностей названий блюд и напитков в шведском языке. Конечно, в силу специфики

исследуемого материала, большая часть рассматриваемых наименований не фиксируется в словарях, но, тем не менее, они определенным образом дополняют лексический фонд языка, что делает их интересными для исследования.

Названия большинства блюд шведской кухни (на примере отобранного материала – около 400 названий) в зависимости от содержащихся в них лексических компонентов можно классифицировать по различным семантическим группам. Так, например, наименования с компонентом основного ингредиента (растение или мясо/вид мяса): *«hjortronkaka»* – пирог с **морошкой**, *«lammrulle»* – рулет из **баранины**; наименования с компонентом внешнего вида, формы еды: *«chokladbollar»* – шоколадные **шарики**, традиционное кондитерское изделие шведской кухни, часто готовящееся к Рождеству; наименования, содержащие компонент-способ приготовления: *«inlagd sill»* – **маринованная** сельдь, *«helstekt gris»* – целиком **зажаренный** поросенок; названия с компонентом имени собственного, топонимы: *«Falukorv»* – фалунская колбаса, *«Uppsalapunsch»* – уппсальский пунш и антропонимы: *«biff à la Lindström»* – биф а ля Линдстрем, *«biff Greta»* – биф Грета и др.

Анализ каждой группы в рамках ономасиологического подхода показал, что наиболее характерна для названий шведской еды номинация на основе ее признака. При этом наиболее частотными для шведского языка оказываются наименования на базе такого признака, как основной ингредиент (более 150 наименований). В данной группе часто один из компонентов лексической единицы указывает на принадлежность к определенной категории «еда», эту тенденцию можно проследить на ряде примеров: «nyponsoppa» – суп из шиповника, *«blåbärsgröt»* – черничная **каша**, «*blodkorv»* - кровяная **колбаса** (главный ингредиент бычья, телячья или свиная кровь), *«svampsoppa»* – грибной **суп**. Из этого следует, что в качестве мотивирующего признака берется не один, а два признака, что указывает на его сложное языковое выражение [6, с. 141]. Также наименованиям с компонентом основного ингредиента не свойственен метафорический перенос в шведском языке, т. е. имеет место прямое выражение мотивирующего признака [6, с. 141].

Наличие в названиях блюд и напитков двух признаков указывает на то, что они образованы способом основосложения, следовательно, большинство слов в рассматриваемой группе являются композитами (*«nässelsoppa»* – суп из крапивы, *«julskinka»* – рождественская ветчина). Надо отметить, что образование новых слов путем сложения основ является «важнейшим способом создания новых лексических единиц» во всех современных скандинавских языках [2]. Преобладание композитов в качестве названий блюд и напитков, в свою очередь, указывает на доминирование вторичного вида номинации для образования слов в данной группе. Учитывая, что сегодня ученые вкладывают разный смысл в понятия первичной и вторичной номинации, необходимо разъяснить, что в данном случае значение вторичной номинации заключается «в использовании уже имеющихся в языке номинативных средств в новой для них функции наречения» [5, с. 129]. В. Н. Телия считает, что первичная, или изначальная, номинация является «вымирающем» свойством современных языков, и наиболее распространенные способы пополнение словарного состава языка – это именно вторичная номинация [5, с. 129].

Помимо композитов, в данной категории встречаются также словосочетания, составляющие примерно 1/3 часть исследованного материала, в качестве наименований еды, например, *«lamm i kål»* – баранина в капусте, «*laxsoppa med grädde»* – суп из лосося со сливками, *«ostgratinerad blomkål»* – цветная капуста, запеченная в сыре, *«råraka med fläsk»* – картофельные драники со свининой. Как видно из примеров, данный способ образования новой лексической единицы используется в том случае, когда выделенные мотивирующие признаки невозможно в силу ряда причин (сохранение смысла названия) объединить в единое слово, либо если количество признаков более двух, а в таком случае не всегда удобно составлять композиты.

Исследование концепта «еда» как фрагмента языковой картины Швеции в рамках теории номинации, показало, что основной способ восприятия, возникающий в процессе наименования и отображения действительности шведским народом, носит ассоциативный характер. И именно этот фактор является основополагающим в акте номинации для создания номинативной единицы, который впоследствии и проявляется в названиях блюд, напитков и десертов. Анализ грамматических особенностей языковых единиц, составляющих концепт «еда», показал, что они формируются наиболее характерным для шведского языка способом номинации – основосложением.

Подводя итоги, стоит отметить, что изучение теории номинации и выявление номинативно специфичных черт слов позволяет определять не только грамматические особенности каждого языка, но и выявить характер изменения языка в целом в условиях глобализации и интеграции. Также с помощью анализа лексических единиц в рамках теории номинации можно проследить историю народа и выявить основные ценности общества.

ЛИТЕРАТУРА

1. Демьянков В.З. Термин «концепт» как элемент терминологической культуры. Язык как материя смысла: сборник статей в честь академика Н.Ю. Шведовой / Отв. ред. М.В. Ляпон, место издания Азбуковник Москва, 2007. – с. 606-622. URL: https://istina.msu.ru/collections/9326212/
2. Краснова Е. В. Аналогия в словосложении (на материале датского языка). **Вестник Ленинградского государственного университета им. А.С. Пушкина**. № 2 (10) / 2008. URL: **http://cyberleninka.ru/article/n/analogiya-v-slovoslozhenii-na-materiale-datskogo-yazyka**
3. Маслова В.А. Введение в когнитивную лингвистику. Учебное пособие. — 5-е изд. — М.: ФЛИНТА: Наука, 2011. — 296 с. Лексикология шведского языка. Учебное пособие
4. Маслова-Лашанская С. С. Лексикология шведского языка: Учебное пособие / Под ред. А. В. Савицкой. – 2-е изд., испр. И доп. – СПб.: Филологический факультет СПБГУ, 2011. – 240 с. – (Студенческая библиотека).
5. Серебренников Б. А. Языковая номинация (Виды наименований). Изд. «Наука»., М.: 1977, 359 с.
6. Тер-Минасова С.Г. Язык и межкультурная коммуникация: (Учеб. пособие) — М.: Слово/ Slovo , 2000.

K. A. Huseynova *(Saint Petersburg University)*

NOMINATIVE ASPECT AND LINGUISTIC EXPRESSION OF MOTIVATION FEATURE IN THE NAME OF FOOD IN THE SWEDISH LANGUAGE

This article deals with the nominative features of the names of meal and drinks in the Swedish language. The research illustrated that more often in the Swedish language the nomination of food based on feature (the main ingredient). Motivation feature in the name of food has complex linguistic expression. Often one of the components of the lexical unit indicates it belongs to a certain category of "food", and the most part of the words is compound words. The 1/3 of this research based on word combination.

Nomination, motivation, onomasiological approach, cognitive linguistics, linguistic picture of the world, concept, composition, compounding, secondary nomination

УДК 81-119
О. А. Дмитриева (*Волгоградский государственный социально-педагогический университет*, e-mail: dmoa@mail.ru)

ЛИНГВОКУЛЬТУРНЫЙ ТИПАЖ «КОЛЛЕКТОР»

Рассматривается лингвокультурный типаж «коллектор» как явление современной русской культуры. Исследуется ценностная составляющая типажа. Приводится краткая социокультурная справка. Описываются стратегия и тактики коммуникативного поведения лингвокультурного типажа «коллектор».

Лингвокультурный типаж, коллектор, ценностная составляющая, социокультурная справка, тактики, стратегии

В современной лингвистике акцентируется внимание на антропоцентрических проблемах описания языка. В связи с этим, появление лингвоперсонологии как одного из направлений лингвистики - факт закономерный. В свою очередь, теория лингвокультурных типажей, развиваемая Волгоградской лингвистической школой, продолжает традиции научных изысканий, как в русле лингвоперсонологии, так и в русле лингвоконцептологии [1]. Лингвокультурный типаж, будучи концептом с содержанием языковой личности встроен в языковую картину мира, и функционируют в ней, взаимодействуя с другими лексическими единицами. Одним из ярких маркеров лингвокультурного типажа является коммуникативное поведение, репрезентирующее типичные тактики и стратегии, свойственные тому или иному типажу. В настоящее время разработанный алгоритм моделирования типажа апробирован на значительном количестве примеров, созданы модели таких типажей, как: юродивый, чиновник, колониальный служащий, британская королева, гусар, казак, комсомолка, пионер, декабрист, английский дворецкий, английский чудак, китайский врачеватель, блондинка, звезда Голливуда, американский адвокат, британский пират, гурман, парижанка и др. В процессе подготовки данной статьи, мы опирались на материалы, полученные посредством интервьюирования (опрошено 167 человек, возраст от 34 до 75 лет), а также на масс-медийные источники (317 текстов).

Перейдем к рассмотрению лингвокультурного типажа «коллектор». Согласно принятой классификации лингвокультурных типажей, лингвокультурный типаж «коллектор» представляет собой социокультурный криминальный типаж. Кратко остановимся на социокультурной справке. Появление коллекторов обусловлено социальными и экономическими условиями современного российского общества. Согласно интернет-источникам *«Первые коллекторские фирмы у нас в стране начали появляться в 2004 году»* [2*]. «Коллектор – это посредник между кредитором и должником. Он работает в интересах кредитора, т.е. банка, выдающего кредиты, или фирмы, предоставляющей услуги в долг… И всё же больше всего они работают именно с банковскими должниками. Не случайно первые коллекторские агентства в России появились как дочерние предприятия банков. Агентства получают прибыль в виде процентов от возвращённых долгов. Во всём мире коллекторский бизнес считается одним из самых доходных»* [3].

Перейдя к ценностной составляющей типажа «коллектор», отметим¸ что она состоит из двух блоков: оценки типажа (оценочной) и непосредственно ценностной, фиксирующей ценностные доминанты типажа. Итак, в современном массовом коммуникативном сознании коллекторы оцениваются резко негативно. Приведем цитаты в оригинальной авторской редакции, взятые с различных интернет-источников: «*Во времена монгольского владычества дань на Руси собирали безжалосьные БАЙСАКИ! Коллекторы, - это мутации байсаков в осовремененном и более изощеренном виде!!!»,*

«Запретить навсегда этих бандитов. Увеличить сроки за колекторскую деятельность. Вывести это уродство из правового поля и приравнять к бандитизму» [7], *«Для коллекторов не существует границ, это явление приобрело международный характер. Да кто бы спорил о том, что коллекторы – беспредельщики», «Капитал породил такие организации. Мы же не спрашиваем откуда взялись рэкетиры, рейдеры. Появилась собственность появились и разные уроды. Коллекторов породили банки...», «Коллекторство - это бандитский метод взимания долгов изначально»* [6], *«Коллекторы - порождение беспрецедентного роствщичества в России!»* [4], *«Коллекторов понять можно, гуляют по максимуму... ибо жизнь коротка, а гореть этим упырям в аду вечно... да еще и по отдельной программе В 90е годы они назывались рекетирами... В СССР - бандитами... А сейчас вдруг стали респектабельными "коллекторами".. Для коллекторов по умолчанию уже есть вакантные места в Аду!»* [8].

Как мы видим, в современном коммуникативно-массовом сознании, лексема «коллектор» ассоциируется с криминалом и нарушением закона (*байсаки, бандиты, беспредельщики);* побором и вымогательством (*дань, вымогание долгов, взимание долгов),* отсутствием моральных качеств (*безжалостные, уроды, ростовщичество),* распространенностью (*не существует границ)*.

Следует отметить активное использование ненормативной лексики *(упыри, уроды, твари, сволочи и пр.)* и эвфемистических замещений мата встреченных нами при описании моделируемого типажа, несущих следующие функции: повышение эмоциональности речи; разрядка психологического напряжения; оскорбление, унижение адресата речи (коллектора). Апелляция к лексеме *«ад»,* как заслуженного места пребывания коллекторов, на наш взгляд, символична и связана с архетипическим представлением ада, как места пребывания нечистой силы, с которой и ассоциируются коллекторы.

Перейдем к описанию ценностных приоритетов типажа «коллектор». Доминирующей ценностью является взыскание задолженности по кредиту, «выбивание долгов», собственно данная ценность и определяет основную стратегию коммуникативного поведения коллектора. Среди типичных (наиболее частотных) тактик мы можем назвать следующие: запугивание, ликоущемление, доведение до физического и психического изнеможения. Рассмотрим подробнее.

Тактика запугивания поддерживается такими приемами, как использование акцента, имеющего четкую ассоциативную связь с криминальными элементами определенных регионов, перечисление имен членов семьи, имплицитное заявление о детальной информированности о членах семьи должников, ложный авторитет. Например: *“... Кем только не приходилось представляться, разговаривая с должником по телефону. Участковым инспектором полиции, приставом – исполнителем, сотрудником районной администрации, начальником управляющей компании, заместителем прокурора области…”*? [5]. В данной цитате коллектор перечисляет социальные роли, которые он играл для достижения профессиональной цели. Все перечисленные должности занимают высокое социальное положение, соответственно, маркированы авторитетом власти.

Ликоущемляющая тактика: грубость, сокращение дистанции общения, обращение на «ты», использование оскорбительных прозвищ, информирование о долгах широкого круга лиц: «*Отдельная "песня"– день рождения должника. В этот день у него отличное настроение. Дверь квартиры, как правило, «нараспашку». Бдительность теряется. Сидят домочадцы да приглашенные друзья - за праздничным столом. Кушают, выпивают за здоровье именинника. Тут звонок в дверь, вроде как гость - запоздалый. Хозяева - открывают, не глядя. Вот тут - то и входят в дом коллекторы и громко так заявляют: «Наш банк, от всего сердца поздравляет злостного должника Иванова Ивана Ивановича, уже два года уклоняющего от уплаты долга по кредиту в размере 150 000 рублей. Желаем, наконец – то рассчитаться по своим обязательствам, ну и …здоровья, конечно же…». Далее следует – немая сцена. Почти, по Гоголю. Праздник испорчен, но, без*

сомнения, запомнится всем – надолго…» [5]. В данном примере приводится описание коммуникативного поведения коллектора с целью разглашения конфиденциальной информации третьим лицам (о сумме задолженности, времени просрочки и т.д.) именно в день рождения, наряду с грубым нарушением этикетное предписание – доставлять имениннику радость.

Тактика доведение до физического и психического изнеможения посредством телефонных звонков, повторяющихся каждые 20-40 минут круглосуточно.

Психологический прессинг оказывается такими приемами, как шантаж, намеки на физическую расправу, как с должником, так и с членами его семьи: «*А девушка у тебя есть? Красивая, говоришь? Ты до дома – то ее всегда провожаешь? А то, ведь, район – то у Вас не совсем благополучный, а переулки и подъезды – темные да опасные…*» [5].

Нанесение материального урона и вреда здоровью, как должника, так и членов его семьи: обливание краской входной двери, прокалывание шин автомобиля, битье фар и автомобильных стекол и пр.

Коммуникативное поведение коллекторов отрефлексировано следующими глаголами: *донимают, достают, добивают, убивают, уничтожают.* Как мы видим, семантика всех глаголов связана с негативным воздействием на личность, в разной степени проявления.

Резюме. Резкая негативная оценка лингвокультурного типажа «коллектор» обусловлена грубым игнорированием коммуникативных норм, характерного для моделируемого типажа.

ЛИТЕРАТУРА

1. Дмитриева О.А. Лингвокультурные типажи России и Франции XIX в.: монография. – Волгоград: Перемена, 2007 – 307 с.
2. Коллектор - кто это? Работа коллектором. URL: http://fb.ru/article/171775/kollektor---kto-eto-rabota-kollektorom.
3. Коллектор. URL: http://www.profguide.ru/professions/Kollector.html
4. Комсомольская правда. URL: https://plus.google.com/118273145024445247994/posts/1b7J1vS9wcp.
5. Одалживай грамотно. URL: http://odaljivaidengi-gramotno.ru/kak-vernut-dolg/4999.
6. Kireev.today.URL:http://kireev.today/размышления/mikrofinansirovanie-i-kollektoryi-porozhdeniya-satanyi.
7. Maxpark. URL:http://maxpark.com/community/politic/content/5004216.
8. Hodar. URL: http://hodar.ru/post/32100/.

O.A. Dmitriyeva (*Volgograd State Pedagogical University*)

LINGUOCULTURAL TYPE “COLLECTOR”

The linguocultural character type "collector" is considered as a phenomenon of modern Russian culture. The axiological component of the linguocultural type is under analysis. A brief socio-cultural information is provided. The strategy and tactics of communicative behavior of the linguocultural type "collector" are described.

Linguocultural type, collector, axiological component, socio-cultural information, tactics, strategies.

УДК 81.42
А. С. Добрего (Санкт-*Петербургский государственный университет*, e-mail: alexa2104@mail.ru)
Т. Е. Петрова (*Санкт-Петербургский государственный университет*, e-mail: tatianapetrova4386@gmail.com)

ОСОБЕННОСТИ ВОСПРИЯТИЯ СТАТИЧЕСКИХ И ДИНАМИЧЕСКИХ ТЕКСТОВ: ЭКСПЕРИМЕНТАЛЬНОЕ ИССЛЕДОВАНИЕ НА МАТЕРИАЛЕ РУССКОГО ЯЗЫКА

Цель исследования — изучение процесса чтения текстов разных типов (статических и динамических) с использованием прибора регистрации движений глаз. Испытуемым предъявлялись тексты, проверенные на читабельность и выровненные по определенным параметрам. Экспериментатора интересовали следующие параметры: длительность фиксаций, саккад и количество регрессий во время первого прочтения текста. Далее испытуемым предлагалось выделить ключевые слова в этих текстах. При сравнении этих двух видов данных оказалось, что существует разница между прочтением текстов разных типов.

Ай-трекер, движения глаз, типологии текстов, ключевые слова

Проблема изучения текста, его статуса, внутреннего и внешнего устройства, порождения и осознания остается одной из актуальных проблем современного языкознания. Появление новых методик привлекает все больше исследователей по всему миру. Настоящее исследование основано на открытиях К. Райнера, изучающего движения глаз в процессе чтения и восприятия текстов [1]. Эксперимент, представленный в тезисах, является одним из первых, выполненных с помощью методики регистрации движений глаз на материале русского языка.

Цель работы — исследование механизма чтения текстов разных типов (статических и динамических), а также оценка влияния степени читабельности на процесс чтения таких текстов. Гипотеза исследования: динамический текст прочитывается и запоминается проще, чем статический. Для экспериментального исследования были отобраны тексты, выровненные по определенным параметрам (средняя длина предложений, слов, среднее количество слогов в слове, количество низкочастотных слов в каждом тексте). Испытуемыми стали 30 носителей русского языка — студентов СПбГУ.

В первой части исследования испытуемые читали тексты, предъявляемые в случайном порядке, а затем их пересказывали. Пересказы испытуемых записывались на диктофон и впоследствии оценивались по субъективным параметрам на понимание текстов. С помощью методики регистрации движений глаз (EyeLink 1000 Plus, SR-Research) учитывались следующие параметры: длительность фиксаций, саккад и количество регрессий во время первого прочтения текста. Читабельность каждого текста предварительно проверялась на специальном сайте ru.readability.io с применением нескольких формул, адаптированных для русского языка: индекс удобочитаемости Флеша, Автоматический индекс удобочитаемости, SMOG, Индекс Колмана-Лиау.

Во второй части исследования испытуемым было предложено выделить ключевые слова в тексте. Затем по данным регистратора движений глаз экспериментатор определял, есть ли связь между ключевыми словами, выделенными испытуемыми, и местами наиболее длительных фиксаций при чтении текстов. При предварительном анализе данных, полученных на регистраторе движений глаз, видна тенденция к более легкому прочтению динамических текстов по сравнению со статическими. На это указывают длительность фиксаций первого прочтения, а также количество регрессий в соответствующих типах текста. Анализ пересказов показывает, что в большинстве случаев

пересказ динамического текста содержит больше предполагаемых ключевых слов, чем статический. Возможно, различие между прочтением разных типов текста связано с ментальными репрезентациями, описанными у В. Е. Чернявской [2]: в статических текстах она слабее, чем в динамических, что влияет на скорость и понимание читаемого текста.

ЛИТЕРАТУРА

1. Rayner K., Chace K.H., Slattery T.J., Ashby J. «Eye Movements as Reflections of Comprehension Processes in Reading» // Scientific studies of reading, 10(3), 241–255, Lawrence Erlbaum Associates, Inc. 2006.
2. Чернявская В. Е. Лингвистика текста. Лингвистика дискурса. Учебное пособие. М.: Изд-во ФЛИНТА, Изд-во Наука, 2013.

A.S.Dobrego *(Saint-Petersburg State University)*
T.E.Petrova *(Saint-Petersburg State University)*

PERCEPTION PATTERNS OF STATIC AND DYNAMIC TEXTS: AN EXPERIMENTAL STUDY OF RUSSIAN

Aim of this research is a study of predicted patterns and differences in reading texts of different types (static and dynamic), using a device for measuring eye positions and eye movement (eye-tracker). First step of this research involves presentation of texts to the subjects (Russian language speakers) and recording the motion of an eye using eye-tracker. After everything is recorded, the following measurements are considered: first fixation duration, average saccade velocity, regression path duration. Second step of this research consists of checking texts on key words. The subjects are asked to choose key words in the text. After analyzing the received data, it has been found that there is a difference in reading texts of different types.

Eye-tracker, eye movements, text types, key words

УДК 372.3:11
А. В. Жушма *(Барановичский государственный университет,* e-mail: zhyshmanchic@mail.ru)

СМЫСЛОВОЕ СОДЕРЖАНИЕ СУЕВЕРИЙ И ПРЕДРАССУДКОВ В ЗАРУБЕЖНОЙ ЛИНГВОКУЛЬТУРЕ

Рассматривается смысловое содержание дефиниций суеверия и предрассудка как единицы лингвокультуры. Исследуется дифференциация понятий данных языковых явлений в лингвистическом коде языка, при взаимоотношении зарубежного языка и культуры.

Лингвокультура, суеверие, предрассудок, вера, язык, языкознание, единица языка

Введение. Неотъемлемой частью любого социума являются установленные на различных этапах становления языкового развития суеверия и предрассудки, которые актуальны для любого общества и на любом его этапе. Современные лингвистические исследования, осуществляющиеся в рамках антропологической парадигмы языкознания, ориентируются, прежде всего, на рассмотрение проблемы взаимоотношения языка и

культуры. Желание языковедов лучше понять язык в его предназначении выражать культуру привело к появлению в конце XX века комплексной лингвистической дисциплины – лингвокультуры. Поскольку лингвокультура находится в стадии становления, ее предмет зачастую оказывается флуктуирующим, не имеющим точного определения. Многие исследователи (Н Д Арутюнова, В В Воробьев, В Н Телия, В А Маслова, В И Постовалова) предлагают считать предметом исследования лингвокультуры единицы языка, воспроизводимые в системе языковой символическое, эталонное, образно-метафорическое значение в культуре. К таким единицам относятся суеверия и предрассудки, являющиеся неотъемлемой частью наивной картины мира - древней системы вненаучного знания человека [6; с. 272].

Основная часть. Пренебрежение дефиницией лингвокультуры может объяснятся кажущейся самоочевидностью его внутренней формы: лингво + культура, вероятно понимается как «культура, получившая выражение в языке». В работах В.В. Красных лингвокультура понимается, как культура воплощенная и закрепленная в знаках языка, явленная нам в языке через язык. При этом, язык и культура, по словам ученого, изначально существует отдельно, а потому лингвокультура, возникающая на их пересечении, претендует на статус самостоятельной системы. В качестве содержания лингвокультуры предлагается рассматривать образы сознания, облеченные в языковые знаки [1; с. 71 – 72], [2; с. 47 – 50].

В социологических и психологических исследованиях понятия «предрассудок» и «суеверие» зачастую не дифференцируются, суеверие рассматривается как один из частных случаев предрассудка, основное внимание уделяется генезису и социальным аспектам данной проблемы Культурологическое направление изучения суеверий и предрассудков тесно связано с вопросом традиции, проблема языкового выражения рассматриваемых явлений практически не затрагивается Суеверия как фольклорные тексты (приметы) исследуются в фольклористике и как языковые единицы изучаются в рамках паремиологии, где определяются как паремии с прогностической функцией.

Каждая языковая единица отображается в том или ином контексте с учетом ее принадлежности к определенной языковой семье, в британской лингвокультуре построение суеверий и предрассудков базируется на основании становления образов сознания британской народности. Зачастую взгляды на вещи и предметы отображаются в абсолютно разных социальных понятиях, отсюда и существуют различия в приоритетных языковых единицах. Природа суеверий и предрассудков традиционно исследуется в рамках психологии, социологии и философии. Понятия «суеверие» и «предрассудок» зачастую употребляются в научной литературе как тождественные.

В английском языке слово superstition происходит от латинского superstitio, что означает стоять над или возвышаться. В древности оно использовалось для описания человека, испытывавшего исключительное благоговение пред богами, чрезмерный страх по отношению к ним или к волшебству, или даже к необычным учениям. Средневековые ученые употребляли это слово в связи с поверьями отличными от или противными Христианству.

В наши дни, этим словом обычно описывается вера во что-то, не имеющая под собой основания или противоречащая научным знаниям и правилам логики. Другим, более емким определением суеверия является: состояние страха и невежества, происходящее из-за веры в волшебство, колдовство и другие явления, которым нет рационального объяснения [5].

Так что же такое суеверие? СУЕВЕ́РИЕ – религиозный предрассудок, представляющий явления и события в жизни проявлением чудесных сверхъестественных сил и предзнаменованием будущего. Суеверие возникло на почве первобытных, пережиточных представлений о силах природы. Вера в приметы - одно из характерных проявлений суеверия [3; с. 64].

Существуют суеверия, относящиеся к таким понятиям и сферам жизни как удача и неудача, числа, времена года, работа, поездки, любовь, женитьба и так далее.

Что же такое предрассудок, в его разграничении с суеверием, подробно можно увидеть в работе А. А. Потебни.

Предрассудком называют, например, веру в то, что нехорошо вставать с постели левой ногой и т. п. В буквальном смысле слова предрассудок есть то, что решено нами прежде и что в свое время было справедливо и законно, но что оказывается несправедливым при новом обороте нашей мысли [4; с. 37]. Предрассудок - это отрицательное или враждебное отношение к той или иной группе людей, основанное на обобщениях и неполной или искаженной информации.

По мнению Э. Аронсона существует четыре основные причины возникновения предрассудка: экономическая и иная конкуренция или конфликт, вытесненная и смещенная агрессия, личностные потребности, конформность по отношению к существующим социальным нормам.

Смысловое содержание суеверий и предрассудков базируется на схожести и различии этих понятий, но вдобавок ко всему в различных культурах основания для построений данных явлений дифференцированы.

Заключение. Построение типологии смыслов суеверий и предрассудков позволяет выявить некоторое национально-культурное своеобразие, заключающееся в различной степени наполняемости смысловых лингвокультурных сфер языковыми единицами. При классификации зарубежных суеверий все приметы могут быть распределены по заложенному в них лингвокультурному коду. В основе первой группы лежит вещный код, который, в свою очередь подразделяется на следующие подкатегории: приметы, в которых заложен растительный код; приметы и суеверия, связанные с днями недели и областью нумерологии; бытовые суеверия; суеверные тексты, в которых есть указание на предметы питания. В основе второй группы лежит антропоморфный код, другими словами в основе данных суеверий лежат не предметы, а люди. К третьему разряду данной классификации относятся суеверные приметы, в основе которых лежит зооморфный код, то есть, в суеверном дискурсе встречаются наименования животных, земноводных, рыб, птиц, насекомых. Анализируя смысловое содержание суеверий и предрассудков мы можем говорить о национально-культурных различиях в фольклоре и их отражении в языковой среде.

Литература:

1. *Красных, В. В.* Культура, культурная память и лингвокультура: их основные функции и роль в культурной идентификации / Вестник центра международного образования Московского гос. ун-та, Серия «Филология. Культурология. Педагогика. Методика». – 2012, – №3. – 67-74 с.

2. *Красных, В.В.* Роль языка в свете интегративных исследований/ Человек и язык в коммуникативном пространстве: сб. науч. ст. – 2013. – № 4. – Т. 4. – 46-51 с.

3. *Ушаков, Д. Н.* Большой толковый словарь современного русского языка (онлайн версия)

4. *Потебня, А. А.* Из лекций по теории словесности. Харьков, - 1930. – 37—38 с.

5. *Карасик, В. И.* Языковой круг: личность, концепты, дискурс / В. И. Карасик. – М. : Перемена, 2002. – 477 с.

6. *Даниленко, В. П.* Общее языкознание и история языкознания / В.П. Даниленк о. – М. : Наука, 2009. – 272 с.

A. V. Zhushma *(Baranovichi State University)*

SEMANTIC CONTENT OF SUPERSTITIONS AND PREJUDICE S IN FOREIGN LINGUOCULTURE

One consider the semantic content of the definitions of superstition and prejudice as a unit of linguistic culture. One study the differentiation of these concepts of linguistic phenomena in the linguistic code of the language, with the interrelation between foreign language and culture.

Linguoculture, superstition, prejudice, faith, language, linguistics, language unit

УДК 811.161.1
В. Е. Замальдинов *(Нижегородский государственный университет имени Н.И.Лобачевского,* e-mail: zvlad-nn@yandex.ru)

СЛОВООБРАЗОВАТЕЛЬНЫЙ АСПЕКТ ИСПОЛЬЗОВАНИЯ ПРЕЦЕДЕНТНЫХ ФЕНОМЕНОВ В ДИСКУРСЕ МАСС-МЕДИА

В статье анализируются словообразовательные процессы, в которых участвуют прецедентные феномены. Использование журналистами прецедентных феноменов в дискурсе масс-медиа привлекает внимание читателя, активизирует его культурологические знания.

СМИ, новообразования, прецедентность, экспрессивность

В современной картине мира СМИ не только информируют, но и воздействуют, убеждают читателя. Так, С.В.Ильясова и Л.П.Амири подчеркивают, что «в СМИ функция воздействия, убеждения начинает вытеснять остальные языковые функции (например, информирования) и средства массовой информации превращаются в средства массового воздействия» [2, с.11]. Такое воздействие может быть как прямым (с указанием на необходимые действия), так и косвенным (информация о действии извлекается из смысла сообщения).

Авторская позиция в дискурсе масс-медиа может воплощаться через лексику с культурно-национальной оценочностью (метафоры, пословицы и др.), позволяющей экспрессивно воздействовать на адресата. К таким средствам можно отнести и использование прецедентных феноменов.

Ю.Н.Караулов трактует прецедентные феномены (ПФ) как тексты, «значимые для той или иной личности в познавательном и эмоциональном отношениях, имеющие сверхличностный характер, т.е. хорошо известные и широкому окружению данной личности, включая ее предшественников и современников, и, наконец, такие, обращение к которым возобновляется неоднократно в дискурсе данной языковой личности» [3, с.216].

К ПФ исследователи относят цитаты, строки из известных песен, названия произведений и кинофильмов, пословицы, поговорки, фразеологизмы, библейские выражения и выражения эпохи социализма. Рассмотрим основные группы в нашем материале.

Стихотворные цитаты в наших материалах представлены трансформацией стихотворных строк из детской сказки «Мойдодыр» К.И.Чуковского. Как известно, в произведении говорящий Мойдодыр является начальником умывальников и командиром мочалок. Однако в заголовке представлена не менее удачная трансформация ПФ, ср.: *«**Отмывальников** начальник. Политическое зазеркалье в нашем городе и регионе давно дошло до той стадии, что сценарии и сюжетные линии пишутся не отталкиваясь от*

реальной работы руководителя, а под пером его пиарщиков и технологов» («Зеркало». 12.02.16). Таким образом, ПФ удачно вписывается в заголовок, так как речь идет о том, кто стоит за медийной популярностью нижегородских чиновников. Очевиден и характер оценочности инновации ***отмывальников*** – насмешливая, ироничная. Так, пиарщики, выстраивающие эффективное взаимодействие со СМИ, превращаются в ***отмывальников***.

Названия художественных произведений представлены разнообразными трансформациями в новообразованиях. Так, заголовок *«**Отфрендженные**. Как грянул майдан, русские и украинцы виртуально рассорились»* («Комсомольская правда в Нижнем Новгороде». 23.12.15) построен на трансформации названия романа-эпопеи «Отверженные» Виктора Гюго. Отметим также удачную игру с внутренней формой слова: англ. friend – друг. Таким образом, замена одного слова на другое является значимым для содержания статьи и для данного отрезка времени.

Оригинальная трансформация названия русской народной сказки «Гуси-лебеди» появилась в результате замены одного из слов в заголовке *«**Гуси-козыри**… Арзамаса»* («Нижегородская правда». 09.06.15. № 56). Данный ПФ автор использует для создания иронической оценки: *«День пудинга в Англии и Ночь редиса в Мексике, фестиваль оливок в Испании и булочек – в Китае, испанская La Tomatina и итальянская Pizzafest, даже фестиваль дикой еды в Новой Зеландии – эти и многие другие международные праздники аппетита основательно наполняют не только животы гостей, но и городскую, а в некоторых случаях и государственную казну. Наш корреспондент попыталась на собственном опыте проверить, сможет ли "Арзамасский гусь", единственный в регионе фестиваль кулинарного искусства, вписаться в календарь мировых гастрономических событий».*

К одной из самых частотных групп ПФ можно отнести создание новообразований на базе устойчивых словосочетаний. Фразеологическая единица *горе луковое*, описывающая рассеянного человека, вызывающего жалость, в результате трансформации стала относиться к уголовному делу о фиктивном энергоаудите жилых домов, ср.: *«**Горе ДУКовое**. Передано в суд первое уголовное дело о фиктивном энергоаудите жилых домов»* («Коммерсантъ-Нижний Новгород». 26.02.13. № 34). Таким образом, в образовании словообразовательных и графических гибридов нередко участвует аббревиатура. Под графическими гибридами мы понимаем результат создания окказионализмов, в которых используется графическое выделение сегмента.

Не менее яркий пример социально-оценочной игры представлен в заголовке *«Власть хочет разрубить "**каргиев узел**". Вчера вечером нашу медиа-среду всколыхнуло вот какое сообщение: давно обещанные автобусы на газомоторном топливе наконец доехали в Нижний Новгород»* («Нижний сейчас». 03.07.15). Как известно, фразеологизм *гордиев узел* означает *'сложную проблему, запутанное сплетение обстоятельств'*. Трансформация прецедентного феномена является удачной, так как отражает бесконечную войну перевозчика Дмитрия Каргина с администрацией города.

В трансформации следующего прецедентного феномена участвует библейское выражение *Ноев ковчег*: *«**Параноев ковчег**. Политсовет НРО "Единой России" сформировал оргкомитет по проведению праймериз для выдвижения кандидатов в депутаты Госдумы РФ. Формально в этот ковчег собрали всё видовое разнообразие партии власти в регионе, включая городских. А на деле – отфильтровали так, что оргкомитет получился истинно прогубернаторским»* («Заноза». 03.07.15). Таким образом, новообразованием *параноев (ковчег)* журналист оценивает ситуацию, связанную с выдвижением кандидатов в депутаты Госдумы. Общеизвестно, что фразеологизм *Ноев ковчег* понимается в ироническом смысле как *'переполненное обитателями помещение'*.

Наиболее распространенный для языка СМИ тип ПФ – трансформация имени собственного и названия кинофильма. Так, заголовок ***«Гриб-потрошитель»*** («Нижегородская правда». 28.03.13. № 31) вызывает ассоциацию с псевдонимом серийного убийцы (ср. – *Джек-потрошитель*) и приобретает негативную оценочную

семантику, задавая тон всему последующему повествованию: *«В недалеком будущем нижегородцы могут напрочь лишиться своих “зеленых друзей”. Угрозу для озеленения областного центра представляет… опёнок осенний – гриб, поражающий сначала ослабленные деревья, а потом, благодаря своей способности распространяться через корни и внешние повреждения, - и все остальные».*

В отдельную группу ПФ выделяют крылатые выражения. Под данным термином мы будем понимать «1. Слова, получившие широкое распространение и отличающиеся значительной экспрессией. 2. Устойчивые словосочетания, подобные пословицам и поговоркам, но происходящие из определенного литературного или исторического источника» [1, с.205]. Так, известный принцип государственной власти *«Разделяй и властвуй»* является источником для новообразования: *«Разделяй и ФАСтвуй. Апелляция подтвердила незаконность продажи единым лотом 453 га в Кузнечихе* («Коммерсантъ-Нижний Новгород». 31.07.13. № 134). Трансформация ПФ очень удачна, так как отражает решение ФАС [ФАС – Федеральная Антимонопольная Служба. – ***Авт.***] России об аннулировании итогов торгов по земельному участку близ деревни Кузнечихи.

Вариантом использования прецедентного текста в нижегородских СМИ является создание инноваций на базе скороговорок. Так, заголовок ***«Эвакуировали-эвакуировали, да не выэвакуировали****. В понедельник, 9 ноября, состоялось очередное заседание постоянной комиссии по транспорту и связи за председательством Алексея Гойхмана. Комиссия выдалась достаточно жаркой, дискуссия не утихала все три с половиной часа, но при этом… при этом все было до боли скучно и обыденно»* («Нижний сейчас». 09.11.15) имеет определенный образец, ср. – *«Тридцать три корабля лавировали, лавировали, да не вылавировали».* Таким образом, скороговорка «приспособилась» к реалиям нового времени и подверглась шутливо-иронической интерпретации.

Как видно из примеров, для создания экспрессивных и оценочных новообразований журналисты часто используют прецедентные феномены. Удачное словотворчество «способствует акцентированию внимания читателя на актуальных общественных проблемах, актуализирует имеющиеся у читателя культурологические знания и лингвистические представления о связях языковых единиц и способствует расширению образовательного пространства в современном обществе» [4, с.84].

ЛИТЕРАТУРА

1. Ахманова О.С. Словарь лингвистических терминов. М.: Советская энциклопедия, 1966.

2. Ильясова С.В., Амири Л.П. Языковая игра в коммуникативном пространстве СМИ и рекламы. М.: Флинта, 2015.

3. Караулов Ю.Н. Русский язык и языковая личность. М.: Наука, 1987.

4. Рацибурская Л.В., Самыличева Н.А., Шумилова А.В. Специфика современного медийного словотворчества. М.: Флинта: Наука, 2015.

Zamaldinov V.E. *(*Nizhni Novgorod State University named after N.I. Lobachevsky)

DERIVATIONAL ASPECT OF USE OF PRECEDENT PHENOMENA IN THE DISCOURSE OF THE MASS MEDIA

The article analyzes the derivational processes that involve precedential phenomena. The use of journalists precedential phenomena in the discourse of mass media attracts the reader's attention, activates his cultural knowledge.

Media, new words, precedentiality, expressiveness

УДК 81:39
Н. Е. Захарова (*Институт гуманитарных исследований и проблем малочисленных народов Севера СО РАН*, e-mail: zakharova_nataly@mail.ru)

К ЭТИМОЛОГИИ ЖЕНСКИХ СОБСТВЕННЫХ ИМЕН В ГЕРОИЧЕСКИХ СКАЗАНИЯХ ЭВЕНКОВ

Рассматриваются собственные имена героев эвенкийских сказаний. Имя было настолько индивидуальным, что являлось чаще новым словом. И наречение именем в фольклорных произведениях эвенков является очень значимым повествованием. Делается попытка этимологизации собственных имен.

Фольклор эвенков, этимология, эвенкийский язык, лингвистические исследования, словарь персонажей, толкование имен

Роль личного имени в жизни человека огромна. Имя человеку дается при рождении, чтобы выделять его среди других людей, обращаться к нему, говорить о нем и т.п. Сегодня в нашей стране именование триедино и официально принято называть по фамилии, имени и отчеству. Историей возникновения и различными изменениями в употреблении собственных имен занимается наука ономастика. Кроме ученых ономастов, именами также, а именно их толкованием, занимаются астрологи, нумерологи и психологи, которые приводят разные доказательства того, что личное имя человека влияет и на его характер и на его судьбу. Таким образом получается, что все люди имеющие одно и то же имя могут обладать одинаковыми чертами характера. В современном мире большинство личных имен даются людям или в честь кого-то, или просто, потому что имя нравится по звучанию и толкованию, или созвучно с фамилией и отчеством. В связи с этим разные народы часто заимствуют имена друг у друга. К примеру, всеми любимое и достаточно распространенное в нашей стране имя Иван. Значение этого имени уходит в христианскую религию и обозначает «божий подарок». Значит некогда, где-то в еврейской семье был рожден мальчик, которого назвали Иоканаан (Божий дар). Но сегодня, когда мальчика называют Иваном, мало кто на самом деле задумывается о божьем даре.

В последнее время у нас в республике появилась тенденция называть детей национальными именами. И радует тот факт, что чаще имя дается со смыслом. Например, эвенкийские имена Имана (Снежинка) от «иманна» (снег) дали девочке рожденной в снежную зиму, или Амикан (Медведь) дали мальчику похожему на медвежонка, или Амарча (Припозднившийся) от «амар» (недавнее прошлое) дали мальчику который был поздним ребенком у родителей.

Сейчас нами разрабатывается проект по созданию словаря собственных имен. Источником являются эвенкийские и эвенские героические сказания. В данной статье представлены некоторые эвенкийские женские имена и попытка их этимологизации.

Одним из основных персонажей героических сказаний является *Аякчан Ивекчан* – родная сестра *Содани* и *Иркиничэна* главных героев героического сказания «Храбрый Содани-богатырь» - *«Со бэе Содана мата»[1]*. Полное имя – *Ая аhи Аякчан Ивекчан – Славная (хорошая, красивая, добрая и т.д.) девушка (женщина) Аякчан Ивекчан.*

По сюжету юная девушка Славная Аякчан Ивекчан родная сестра Содани-богатыря живет вместе с братом. Ей суждено было дать начало роду эвенков: *Еми-да бэе ори / Увагас сэксэдук онилкан, / Тыйис сэксэдук тэкэлкэн / Ая ахаткан одан. - По жидкой крови ее, / По крепкой родовой крови ее / Этой девушке было суждено положить начало роду эвенков, - / Такой хорошей она была девушкой[1,С. 136]* .

Это своего рода некий идеал эвенкийской женщины:

Скромная: *Если к ней / Присмотреться хорошо, / К тому, как она держится, - / Оказывается, ступала она, за собой оставляя / Нетронутой вечнозеленую шелковую траву / Этой Средней глиняной земли-матери, /Чтобы мудрые старики ее не осудили, / Говоря, что слишком она озорная, / Чтобы светлой славы ее не порочили, / Говоря, что по Средней земле / Слишком резво она шагает, / Эта юная девушка / Была большой скромницей. - Де тара биһэмдэ / Нунган он мэнми дяваннгаван / Аямат аргана ичэтми, / Эр дулин тукала энин буга / Чут солкомо чукаван / һокорогор турэкив, / Эр һунат еду туитаран гуннэл, / Сарил сагдыл, силексэл, / Нгэриһи сураккав һактыравдингатын / Гуннэ дулин дундэду / Эмнгэкэнди эһи гиранира / Сома сэмэй дяваннгалкан / Аһатканкунакан ивит[1, С. 134].*

Красивая, что не с чем ее сравнивать: *Де эр аһатканма аят ичэтми, / Ичэдэ коловурван бакакса-да / Бэе ангэтын дёкивкана / Ая аһаткан-кунгакан одан[1, С. 134]*

С ясными глазами: *Если спросить какое имя было / У красивой девушки, / Приучившейся держаться так скромно, - / Оказывается, она родилась, / Ясными глазами взглянув / На яркий огонь лучистого солнца, / Верхний почитаемый старик-аи / Увидел ее, говорят, / Поэтому, наверное, ее назвали / Славная девушка Аякчан Ивекчан. - Де эргэчин мэнми биниви дюгудун / Аят сэмэит татча / Гэрбин нги орка болла гунми, / Аламай еһатпи / Ичэһиннэ балдыридун / Угу аи бэгин этыркэн / Ичэчэн уһу гунингкитин, / Тарит-кия гэрбивуркэ — / Ая аһи Аякчан Ивекчан гуннэ[1, С. 134]*

Мудрая и умная: *Юная девушка, оказывается, \ Была мудрой, все обо всем знала, / Имела добрые мысли, / Была очень умной, / Душа ее была приветливой – / вот какой была славная девушка / Аякчан Ивекчан. - Эра-тара-да сари миндыр / Ая дялба мэнин / Додукки син сот сари / Саягас дялилкан бингэт / Ахаткан-кунгакан ивит / Эр ая ахи Аякчан Ивекчан / Гунмури киливли бихэмдэ* [1, С.136]

Аккуратная и опрятная: *Одежда на ней одетая, была хорошо ею сделана, / От головы к ногам плавно спадала, / Из лучших шкурок соболя-зверя сшитую / Доху свою / На солнечный свет / Никогда она не выставляла, / Такой опрятной была красивая девушка. - Тэттэ-дэ тэтыви отынан аяван / Дылдукин халгамактун умун дэкси, / Нэкэрэ бэйнгэ нандадин биксэ, / Аягумадин овча сангиякки / Дылача тогомодун эрэгэмэ / Эхи эчэвкэнэ чэвэр / Ая ахаткан ордага[1, С.136]*

А ее способность когда захочет созвать всех оленей в загон, говорит о том, что она хозяйка: *Эр дыгин нулгилкэн тогурумчэлкэн / Нюнгун молкан курелэ / Окин нада оми / Умнэ-дюрэ энгтэвкэһинэн-дэ / Аһун биһин дурукман / Дялум иһинчэрин курен одан [1, С.138]*

Таким образом, толковать имя Аякчан Ивекчан можно как «хорошенькая, стыдливенькая». *Ая* – хорошая, красивая, добрая или же славная и *ивдя*- смущаться, быть скромной.

Часто встречается в эвенкийском фольклоре имя *Солкондор.*В героическом сказании «Храбрый Содани-богатырь» - *«Со бэе Содана мата»,* она жена Иркиничэнэ, младшего брата главного героя Содани. [1] Полное имя: *Егин дарилкан нолур солко нюриктэлкэн Солкондор киливли – Солкондор-красавица с девятисаженной волнисто-шелковистой косой.*

По сюжету ее роль заключается в том, что она хорошая хозяйка и жена, которая стол накроет, постель застелит, благословит на дальнюю дорогу, родит детей, и дождется своего героя.

1) *Он легкая и воздушная*

После этого – / сверху ни одной ниточкой не закрепленного, / снизу ни одним конским волосом не привязанного / шелкового чума-жилища дверь открылась, / вышла девушка / Красавица по имени Солкондор с девятисаженной шелковистой косой. - Де тар амардукин / угит умун томкодын ухие ачин / хэргит умун хирэннгэчин ситимйэ ачин /

солкомо дюкча дю уркэн ниврэн, / егин дарилкан солкомо нюриктэлкэн Солкондор киливли / гунмури ахаткан юксэ. [1, С. 186].

2) *умелая и расторопная хозяйка*

После этого – / эта женщина из трехсот тридцати трех холощенных оленей / выбрала самых лучших, / из семидесяти семи яловых оленей / забила первейших, / из шестидесяти шести ядовых кобылиц / забила самую жирную, / разжиревшего быка забила, / отборных яловых коров забила / и, прежде чем взглянешь, все приготовила. - Тар амардукин / эр ахи бихэмдэ илан няма илан дян илан / актама орондук аяргуван синмаран, / надан дян надан байтахун нямилдук / бастынгнгатын баран, / нюнгун дян нюнгун байтахун бедук / бургургувэн бакаран, / кур огус мунакангнган баран, / байтахун инак бастынгнган баранда / ичэхиндингэ эвгидэлин астакса этэрэн. [1, с. 186].

Любая другая пища людей аи, - / все у нее было. - тадук-та хунгту аи девгэн – / дурукин нунгандун одан. [1, с. 226].

Она приготовила еду сноровисто, умеючи, / усторили они в честь удачного похода пир, / вокруг серебряного стола на восьми ножках усевшись. - Синманави ситандыдин астаран, / ая гиркун маладахунман оксал, / дяпкун халгалкан мэнгумэ остолвар эрэли тэгэрэ. [1, с. 226-228].

Толковать имя нужно от солко «шелк», як. солко <русс. Так же имя может нам рассказать о том что оно происходит от заимствованного слова возможно ее обладательница является иноземной особой с волнистыми длинными волосами.

В связи с этим интересно еще одно имя, которое также не редко встречается в эвенкийских сказаниях.

Нюнгурмок - героиня сказания "Сиротка Нюнгурмок" из [2, С. 46-56]. Мать героев сказания "Сиротка Нюнгурмок" богатырей Среднего мира Хуругучона и Хуркокчона, бабушка богатыря Среднего мира Хуркокчона. Полное имя - Рожденная на Средней земле, сиротка-девушка по имени Нюнгурмок, Одна-одинешенька живущая на Средней земле по имени Нюнгурмок.

По сюжету одна-одинешенька живущая на средней земле девушка-сиротка по имени Нюнгурмок не знала кто она, откуда и сколько ей лет. Вдруг выросло у нее что-то с большой палец, оказывается это ребенок. Там она стала матерью двух прекрасных богатырей Среднего мира.

1) одинокая, сиротка 2) заботливая мать

От огромной радости даже не почувствовала никакой боли. Быстренько завернула его в шкуру, на которой лежала.

"Действительно, сын мой родился, чтобы стать родоначальником-предком человека на средней земле", "Растет чтобы стать духом-хозяином средней земли". "Какими путями воспитаю сына своего?".

С тех пор как вы ушли, не было у меня покоя, ни сна, ни отдыха. Я до того наплакалась, что слезы высохли на глазах моих. Не знала я, когда вы вернетесь. Вот вы вернулись, как это радостно! Приятная встреча! Дети мои хорошо, что вы вернулись!

3) хозяйка, мастерица - смастерила лук и стрелу сыну.

Толкование имени от слова нюнгун «шесть», так как у нее волосы были заплетены в шесть кос. Это факт также наводит на мысли, что возможно, она была иноземкой.

Таким образом, из толкований имен персонажей героических сказаний мы можем описать не только внешность героя, но и охарактеризовать его и возможно даже определить из какого он рода.

ЛИТЕРАТУРА

1. Эвенкийские героические сказания. - Новосибирск: Наука. Сиб. Отд-ние, 1990.
2. Фольклор эвенков Якутии, Изд-во «Наука», Ленинград, 1971.

N. E. Zakharova (*Institute of Humanitarian Research and Indigenous Peoples of the North, SB RAS*, e-mail: zakharova_nataly@mail.ru)

WOMEN TO THE ETYMOLOGY OF PROPER NAMES IN THE HEROIC LEGENDS EVENKS

Considered proper names of heroes Evenk tales. The name was so individual that was often a new word. And given a name in the Evenk folklore works it is a very meaningful narrative. Attempt etymology of proper names.

Evenk folklore, etymology, the Evenk language, linguistic study, Dictionary characters, interpretation of the names

УДК 811.111’373 (045)
О. А. Зинина (*Минский государственный лингвистический университет*, e-mail: olgazinina@tut.by)

МЕТОДИКА ДЕКОДИРОВАНИЯ ЗНАЧЕНИЙ ПОЛИСЕМАНТИЧНЫХ ТЕРМИНОВ

В статье рассматривается методика декодирования значений полисемантичных экономических терминов английского языка.

Полисемант, термин, компонентный анализ, семантический признак

Предлагаемая методика предполагает проведение двухуровневого анализа - компонентного анализа, посредством которого можно доказать, что значения термина являются его лексико-семантическими вариантами и что данный термин является полисемантом, и текстоцентрического анализа, посредством которого определяется значение полисеманта в контексте.

При компонентном анализе в структуре значения слова выделяют следующие семы:

- архисемы, которые отражают признаки, свойственные целым классам объектов;
- дифференциальные семы, которые в своей совокупности составляют ядро значения слова, определяя его объем внутри лексико-семантической группы слов и отличая значение данного ЛСВ (лексико-семантического варианта) от значений остальных ЛСВ. Они отражают непосредственные различия объектов.

С помощью компонентного анализа можно установить общие семы, что доказывает наличие связи между значениями полисеманта, т.к. повторяемость сем в значениях слов делает эти слова соотнесенными по смыслу.

При компонентном анализе значений слов семантические признаки выделяются на предметно-логической основе, что предполагает обязательное знание описываемых предметов, т.е. определение признаков основывается фактически на пресуппозиции, а не на языковых формах их выражения.

Компонентный анализ выбранных полисемантичных экономических терминов осуществлялся на материале существительных, что подчеркивает номинативный (экстралингвистический) характер компонентов, используемых для описания значений.

После проведения компонентного анализа устанавливаются вид внутрисловных связей по содержательной характеристике и топологический тип внутрисловных связей ЛСВ.

Текстоцентрический анализ проводится с целью определения значения полисеманта, поэтому контекстуальный метод является на этом уровне главенствующим методом. Контекстуальный метод включает в себя частные методы:

1) дистрибутивный анализ, т.е. метод лингвистического исследования, при котором классификация языковых единиц и изучение их свойств производятся исключительно на основе распределения (дистрибуции) рассматриваемых единиц в потоке речи, т.е. на основе их сочетаемости с другими единицами, которые называются окружением, или контекстом, рассматриваемых единиц. В этом случае компонентами значения слова выступают те семантические признаки, которые представлены в словах, сочетающихся с исследуемыми. Структурная организация этих признаков в значении слова осуществляется его синтаксическими свойствами, а вес признаков определяется частотностью слов, сочетающихся с заданными лексическими единицами;

2) метод Леска [1]. Это весьма продуктивный метод, основанный на использовании знаний словаря. Он основывается на гипотезе, что слова, находящиеся рядом в тексте, связаны друг с другом и эту связь можно наблюдать у определений слов и их значений. Два (или более) слова могут оказаться близкими, если у обоих из них будет обнаружена пара значений с наибольшим пересечением слов в их определениях в словаре;

3) метод интерпретации, связанный с объяснением и толкованием функциональной специфики экономических терминов;

4) метод непосредственно составляющих.

Рассмотрим, каким образом реализуется данная методика.

Задача: определить значение экономического термина *supply* в следующем предложении: *Prices are determined by the interaction of* ***supply*** *and demand: an increase in* ***supply*** *will lower prices if not accompanied by increased demand.*

I.Компонентный анализ термина *supply*:

С помощью дефиниционного анализа выделяем следующие дефиниции термина *supply*:

1) *a stock or amount of something provided or available for use* (*запас*, общее количество);

2) *the action of providing the goods that are needed or wanted* (*снабжение*, *поставка*);

3) *the provisions and equipment necessary for people engaged in a particular project or expedition* (*продовольствие, припасы*);

4) *the amount of a good or service offered for sale (рыночное предложение).*

1.1.Выделение архисем (интегральных сем). В значении 1 архисемой является слово amo*unt,* в значении 2 - *action*, в значении 3 - *provisions*, в значении 4 - *amount*.

1.2.Выделение дифференциальных сем. В значении 1 дифференциальной семой является *availability for use*, в значении 2 - *providing,* в значении 3 - *necessity for people engaged in a project or expedition*, в значении 4 - *an offer for sale.*

1.3.Выявление общих семантических компонентов в лексических значениях: в 1,2,3 значениях общим семантическим признаком является *provision*, в 1 и 4 - *the amount available for use* (семы *an offer for use* и *availability for use* могут быть взаимозаменяемы, т.к. товар, который предлагается на рынке, предполагает возможность его использования), в 3 и 4 - *the amount of a good* (*the amount of a good* синонимично семе *provisions),* в 2 и 3 - *a good.*

1.4.На основании общих семантических компонентов можно сделать вывод, что данный термин является полисемантом, который состоит из 4 лексико-семантических вариантов.

2. Определение вида внутрисловных связей по содержательной характеристике.

Между 1 и 2 значениями существуют метонимические отношения (т.к. происходит перенос по схеме: предмет (*stock, good*) - действие (*the action of providing the goods*). Между значениями 1,2,4 и 3 существуют гиперо-гипонимические связи, которые

отражают взаимодействие концептов одного тематического поля разного уровня обобщения: *goods for the whole society* (1,2,4) – *goods for people engaged in a particular project or expedition* (3).

3.Определение топологического типа внутрисловных связей ЛСВ.

Данные ЛСВ характеризуются радиальным типом полисемии, т.к. производные значения 2,3,4 обнаруживают семантическую общность с производящим значением 1.

II.Определение значения слова в тексте (текстоцентрический аспект анализа):

1.Определение значения данного слова в тексте и приведение доказательств.

В словосочетаниях *the interaction of supply*, *an increase in supply* с помощью левосторонних индикаторов можно сделать вывод, что термин *supply* является существительным, а не глаголом (т.к. глагол не может следовать за комбинацией сущ.+ предл.). Таким образом, здесь реализуется грамматический контекст.

Значение 2 также не может быть реализовано в контексте, т.к. отглагольные существительные, означающие процесс, действие, не могут следовать за словосочетанием *interaction of* (слово *interaction* уже является отглагольным существительным, означающим действие). Таким образом, в этом случае реализуется лексико-грамматический контекст, что связано с семантикой и грамматическим классом индикатора *interaction*.

Следующим индикатором является сочетание *supply and demand*, которое типично для текстов по макроэкономике и означает *the amount of a good or service available and the desire of buyers for it, considered as factors regulating its price*. Слово *price,* которое содержится в дефиниции, также находится в контексте. А если слова, наличествующие в дефиниции, встречаются рядом в тексте, значит, они связаны друг с другом, что позволяет выбрать то значение, которое соответствует данной дефиниции по методу Леска. Значит, и термин *supply* является макроэкономическим, что позволяет выбрать нужное значение, т.е.: *the amount of a good or service offered for sale (рыночное предложение*). Таким образом, в этом случае реализуется лексический контекст.

2.Определение типа контекста для распознавания значения полисеманта. Для выбора необходимого значения многозначного слова *supply* используется смешанный (лексико-грамматический) тип контекста, где важно и лексическое значение, и грамматическое оформление индикаторов.

Соответственно, мы приходим к выводу, что значение 4 является значением термина *supply*.

ЛИТЕРАТУРА

1.Lesk M. Automatic Sense Disambiguation Using Machine Readable Dictionaries: How to Tell a Pine Cone from an Ice Cream Cone // Proceedings of the 5th Annual International Conference on Systems Documentation. Toronto (Canada). — 1986. — P. 24-26.

O.A.Zinina *(Minsk State Linguistic University)*

METHODS OF DECODING OF POLYSEMANTIC TERMS' MEANING

The article deals with the methods of meaning decoding of English polysemantic economic terms.

Polysemantic term, componential analysis, semantic component of meaning

УДК 81:39
Е. В. Зубахина (*Челябинский государственный университет*, e-mail: zubakhinakatrin@mail.ru);

РЕАЛИЗАЦИЯ ЯЗЫКОВОЙ ЛИЧНОСТИ ТЕЛЕВЕДУЩЕЙ ЭЛЛЕН ДЕДЖЕНЕРЕС (НА МАТЕРИАЛАХ ТЕЛЕШОУ «ELLEN SHOW»)

Данная статья посвящена анализу особенностей реализации языковой личности телеведущей Эллен Дедженерес в рамках американской лингвокультуры. В статье приведены примеры реализации языковой личности на вербально-семантическом уровне. Примеры взяты из 25 передач, каждая продолжительностью 60 минут, американского ток-шоу «The Ellen DeGeneres Show» для анализа лексикона и выделения ключевых слов.

Ключевые слова: языковая личность, лексико-семанитическое поле, лексема, коннотация

На первых этапах развития языкознания исследователи уделяли особое внимание самому языку. Однако, язык тесно взаимосвязан с человеком, с его мировоззрением и картиной мира. С развитием языкознания, лингвисты начали проявлять интерес к языковой личности. Происходит переход от языка к человеку, и проявляется определенная взаимосвязь человека с языком. У каждого человека свое видение мира, следовательно, язык двух разных языковых личностей соответственно будет отличаться.

В современной лингвистике существуют различные подходы к изучению понятия «языковая личность». В.И. Карасик понимает «языковую личность», как личность коммуникативную. Это носитель культурно-языковых и коммуникативно-деятельностных ценностей на базе определенных знаний. Г.И. Богин интерпретирует языковую личность как субъект речевой деятельности, т. е. это участник коммуникации, имеющий определенную базу знаний, позволяющих ему кодировать и декодировать тексты. Ю.Н. Караулов определяет языковую личность как «совокупность способностей к созданию и восприятию речевых произведений (текстов), различающихся а) степенью структурно-языковой сложности, б) глубиной и точностью отражения действительности и в) определенной целевой направленностью» [Караулов, 2010, с. 245]. Теоретической основой нашего анализа послужит модель языковой личности, предложенная Карауловым Ю.Н., являясь наиболее полной, согласно которой языковая личность рассматривается на 3-х уровнях:

1) вербально-семантический уровень, описывающий лексикон личности

2) когнитивный уровень, представляющий тезаурус, отражающий систему знаний о мире

3) мотивационный, связанный с целями и мотивами языковой личности

В данной статье представлен анализ языковой личности на вербально-семантическом уровне.

The Ellen Degeneres Show не похоже на обычные ток-шоу разговорного жанра, в которых приглашенные гости обсуждают предлагаемую ведущим тему, а зрителям изредка предоставляется возможность задать вопрос или высказать своё мнение. У него другая концепция и иная задача – мотивация в карьере, достижение успеха. Ведущая настраивает на семенные ценности, и создает всем хорошее настроение. Реализации этой концепции стала возможной, прежде всего, благодаря уникальной личности и потрясающему чувствую юмора хозяйки шоу –**Эллен ДеДженерес (Ellen DeGeneres)** – одной из ведущих комедийных актрис США.

В этой связи, мы выделили 4 основных темы: «career» (карьера) – 40%, «family» (семья) – 37%, «health» (здоровье) 13%, «humor» (юмор) – 10%.

Эти темы периодически повторяются в выпусках телешоу. Анализ лексико-семантических полей ярко отражает личностные особенности автора и его стилистические предпочтения.

Тема «career», которая составляет 40% из вышеперечисленных тем интервью Эллен Дедженерес, представлена следующими лексико-семантическими группами: *«success – успех»* - 40%, *«fame – известность»* - 35%, *«charity–благотворительность»* - 20%, «wellbeing – деньги/благосостояние» - 5%.

Количественный подсчет показал, наиболее распространенной лексико-семантической группой является группа *«success – успех» (40%)*.

Пример: -You're a humanitarian, you do so many good things, and I learned lot about you, but I had, I really did not know the level of *success* that you've had throughout of your whole life.

(Вы гуманный человек, вы занимаетесь прекрасными делами, и я многое узнала о вас, но я действительно не знала, какого *успеха* вы добились в течение жизни).

На основе частотности употребляемых слов в данной лексико-семантической группе слов, мы выделили следующие ключевые лексемы: «motivation» - мотивация, «to achieve» - достигать.

Карьера является приоритетной темой для гостей телешоу, т.к. участниками телешоу являются известные бизнесмены и политики, и для них карьера является самой главной.

Следующей по значимости является тема *«family - семья»*, которая составляет 37%. Т. к. целевой аудиторией являются не только известные личности, бизнесмены и политики, но и обычные люди, темы шоу нацелены не только на успех в карьере, но и на семейные ценности. Мы выделили таких лексико-семантических групп как: *«help – помощь» - 46%, «traditions – традиции» - 30%, «support – поддержка» - 20%, «everyday life – повседневная жизнь» - 4%.*

Количественный подсчет показал, что лексико-семантическая группа *«help – помощь»* составляет 46% телешоу «Ellen Show». Традиции, поддержка и быт не менее важны, но более частотной является группа «помощь». Это значит, что помощь в семье является одним из ключевых приоритетов в языковой личности Эллен Дедженерес. Ключевые лексемами данной лексико-семантической группы являются: «mother» - мама, «to bring up» - воспитывать.

Пример: -I've heard, you gonna *adopt* the *baby* from every country?

-Yeah, I plan to.

-There are a lot of countries.

-Yes!

-So you wanna have a lot of *babies*?

-Yes, I just love the idea of mixing all different cultures and religions in the same *house*, you know, I think that the world should be like this!

(Я слышала, ты хочешь усыновить ребенка из каждой страны? Да, я планирую. Но, стран очень много. Да! Итак, ты хочешь много детей? Да, просто мне нравится идея совмещения разных культур и религий в одном доме, понимаешь, я думаю, что мир должен быть таким!)

Такой высокий процент обусловлен тем, что семья является главной ценностью для телеведущей Эллен Дедженерес. Эллен выводит гостей на личные разговоры, стараясь показать привычных нам звезд с другого ракурса. Семья занимает второе место по значимости для Эллен Дедженерес.

Проблема здоровья актуальна для американского общества. В речи телеведущей можно выделить тему *«health - здоровье»* - 13%. Эта тема особенно близка Эллен, т.к. мама телеведущей страдала из-за рака груди. Эта тема включает в себя следующие лексико-семантические группы: *«nutrition – питание» - 60%, «happiness – счастье» - 21%, «soul – душа» - 19%.*

Наиболее частотной является лексико-семантическая группа «питание», которая занимает 60%. Телеведущая обсуждает способы похудения, продукты питания, и дает советы. В соответствии с анализом телепередач, ключевыми словами лексико-семантической группы «питание» являются: «diet» - правильное питание, «recipe» - рецепт.

Пример: -Some tips from Jessica Alba

-This is one of my favorite *green* drinks. Smoothy. It consists of a lot of *green* things and it is very *healthy*.

(Советы от Джесики Альбы. Это один из моих любимый полезных напитков. Смузи. Он состоит из многих зеленых продуктов и является полезным.)

Тема здоровья является значительной для телеведущей, т.к. правильное питание, здоровый внешний вид очень важны для успешного человека, тем самым Эллен Дедженерес старается сделать свою нацию более здоровой.

Тема «humor – юмор» занимает 10% телешоу. Так, как телешоу имеет развлекательный характер, то мы выделили следующие лексико-семантические группы: *«optimism – оптимизм» - 63%, «mood – настрой» - 28%, «support – поддержка» - 9%.*

Эллен Дедженерес очень позитивный человек. Она старается зарядить зрителей и гостей положительными эмоциями. Поэтому лексико-семантическая группа «оптимизм» набирает 63%. Эта группа выражена следующими ключевыми словами: «to kid» - разыгрывать, «to smile» - улыбаться.

Пример: -Some people send me old bills, I had 300 dollars. I'm sure, were more, but that kids in the mailroom probably took some…

(Некоторые люди прислали мне старые купюры, у меня было 300 долларов. Я уверена должно быть больше, но ребята из почты, возможно, взяли несколько.)

Использование юмора - один из ключевых методов ведения интервью, что еще раз говорит о положительном образе данной лингвистической личности.

Проанализировав речь телеведущей на материале программы, мы приходим к выводу, что Эллен Дедженерес намеренно использует большое количество слов, обозначающих эмоции с целью сделать свое шоу интересным и живым.

Высказывания телеведущей явно отражают богатство чувств и переживаний человека. Слова, с положительной коннотацией в текстах интервью, составляют 94% *(happy, cheerful, inspired, ecstatic)*, а диапазон лексики, описывающей негативные эмоции, составляет 6% *(sad, sorrow, rage, depressed)*.

Первую группу, концептуальным ядром которого является слово happy, составляют слова с положительной коннотацией. Вторую группу слов, концептуальным ядром которого является слово sad, составляют слова с отрицательной коннотацией.

Пример: -You have a son. (появляется фото сына)

-And he is *adorable*!

(У тебя есть сын. И он такой милый!)

Это можно объяснить тем, что телеведущая Эллен Дедженерес является оптимистом. Она вдохновляет людей на действия, поощряет их и мотивирует.

Исследовав языковую личность телеведущей Эллен Ли Дедженерес на вербально-семантическом уровне, мы делаем вывод, что она предстает как положительная личность, способная воздействовать на собеседника, побуждая его к действию и склоняя на свою сторону зрителя. Она является человеком, который занимает активную жизненную позицию, способную воздействовать и убеждать аудиторию.

ЛИТЕРАТУРА:

1. Караулов, Ю.Н. Русский язык и языковая личность [Текст] / Ю.Н. Караулов. – М. : Издательство ЛКИ, 2010. – 245 с.

E.V. Zubakhina (*Chelyabinsk State University*, e-mail: zubakhinakatrin@mail.ru);

REALIZATION OF ELLEN DEGENERES LINGUISTIC PERSONALITY (BASED ON «ELLEN SHOW»)

This article is devoted to the study of features of realization of Ellen DeGeneres linguistic personality within American linguistic culture. Analysis of examples of linguistic personality on the verbal and semantic level. These examples are taken from 25 programs (each of them lasts 60 minutes), the American talk show «The Ellen DeGeneres Show», in order to study the vocabulary and distinguish key words.

Key words: linguistic personality, lexical-semantic field, lexeme, connotation

УДК 800.92:519.682
О. В. Иванова (*Стерлитамакский филиал Башкирского Государственного Университета*, e-mail: olka_ivanova_1993@mail.ru);
Н. В. Матвеева (*Стерлитамакский филиал Башкирского Государственного Университета*, e-mail: elivic@mail.ru)

ФУНКЦИОНИРОВАНИЕ ЗАИМСТВОВАНИЙ В ТЕКСТАХ АНГЛОЯЗЫЧНЫХ СМИ

Данное исследование представляет интерес с точки зрения способа обогащения словарного запаса. Все больше заимствований появляется в английском языке, тем самым осуществляя большое воздействие на язык, а так же осуществляют воздействия на функционирование истинно национальных языковых единиц английского языка.

Заимствование, СМИ, тексты СМИ.

Одним из способов пополнения словарного состава языка является заимствование иностранных слов. Пополнение лексики путем заимствования - это исторический процесс, свойственный любому языку, потому что страны постоянно контактируют между собой.

Целью данного исследования является изучение особенностей функционирования заимствований в текстах современых англоязычных СМИ. Заимствование - элемент чужого языка (слово, морфема, синтаксическая конструкция), перенесенный из одного языка в другой в результате контактов языковых, а также сам процесс перехода элементов одного языка в другой. Заимствования приспосабливаются к системе заимствующего языка и зачастую настолько им усваиваются, что иноязычное происхождение таких слов не ощущается носителями этого языка и обнаруживается лишь с помощью этимологического анализа. Будучи результатом длительного исторического взаимодействия языков, их смешения, заимствования занимают значительное место в лексике многих языков [Ярцева, 1990, с. 158].

В процессе становления общества в нем зарождались и развивались различные социальные институты: политические, экономические, образовательные, юридические, научные и др. Для того чтобы рассмотреть средства массовой информации и их особенности, необходимо в первую очередь дать понятие СМИ. Итак, средства массовой информации - форма периодического распространения информации [Ковалева, 2008, с. 23]. На определенном этапе общественного развития появился такой социальный институт как средства массовой информации (СМИ). На сегодняшний день без СМИ невозможно представить функционирование мирового сообщества [Васильева, 2010, с. 109]. Средства массовой информации – величайшая сила воздействия на мысли и чувства людей,

средство мгновенного донесения информации в разные точки мира, наиболее действенное средство влияния на эмоции человека. По мере расширения технических возможностей роль СМИ возрастает.

Стилистическая окраска текстов СМИ отличается друг от друга в зависимости от особенностей культуры той или иной страны, в которой они выпускаются, и особенностей её языка.

Так для английских и американских текстов СМИ основными чертами являются следующие:

1. Разговорно-фамильярный характер.
2. Употребление жаргонизмов, перифраз и т.д.
3. Официальность титулов и обращений.
4. Особый способ выделения абзацев.
5. Этимологические особенности.
6. Жанровое разнообразие.

В сфере фразеологии текст СМИ отличается широким использованием клише: вводные обороты, устойчивые сочетания, политические штампы и клише [Солганик, 1986, с. 38].

Всё это наделяет даже обыденного содержания текст глубокомыслием, что выполняет одну из задач текстов СМИ, концентрирует внимание читателя, заставляет его задуматься.

Для анализа заимтсвований в текстах СМИ необходимо классифицировать данные заимствования. Наиболее интересная и разнообразная классификация заимствованной лексики - по тематике [Крысин, 2004, 362]:

1) общественно-политическая лексика;
2) финансово-экономическая лексика;
3) административно-правовая лексика;
4) спортивная лексика;
5) рекламное дело / журналистика;
6) техническая лексика;
7) лексика, обозначающие наименования в искусстве и культурной жизни;
8) кулинарная лексика;
9) лексика моды.

Мы рассмотрели 2 печатных издательств: BBC News и The Guardian. Из каждого издательства мы взяли по 5 статьей по различным темам. В печатном издании BBC News для анализа использованы такие статьи как: Christmas cards that shocked the web, Giving newborns 'air to breathe', Star Wars film breaks opening night box office record, Seismology of elephants investigated, Syria war: US welcomes 'milestone' as UN endorses peace plan. И в газете The Guardian такие статьи как: Female genital mutilation (FGM), Jessica Ennis-Hill, Louis Vuitton's Nicolas Ghesquière brings digital punk to Paris catwalk, Experience, Tina Fey and Amy Poehler: sisters in comedy rip into the boys' club.

В каждой статье слова проанализированы с точки зрения их происхождения с помощью этимологического словаря. Рассмотрим заимствованную лексику в СМИ по выше приведенной классификации.

1) общественно-политическая лексика. Данная группа включает в себя 66 заимствований. Мы перечислили наиболее ярко-выраженные слова данной группы. Большинство заимствованной лексики из общественно-политической группы имеют латинское и французское происхождение.

assembly (n.) - c. 1300, "a gathering of persons, a group gathered for some purpose," from Old French *as(s)emblee* "assembly, gathering; union, marriage."

bureaucrat (n.) - 1839, from French *bureaucrate* (19c.).

commission (n.) - mid-14c., "authority entrusted to someone," from Latin *commissionem* (nominative *commissio*) "delegation of business".

conflict (n.) - early 15c., "armed encounter, battle," from directly from Latin *conflictus*.

country (n.) - mid-13c., "district, native land," from Old French *contree*.

2) финансово-экономическая лексика. Финансово-экономическая лексика включает себя 68 заимствований. Источником данных заимствований является латинский и французские языки.

account (v.) - c. 1300, "reckoning of money received and paid," from Old French *acont* "account, reckoning, terminal payment".

calculate (v.) - 1560s, "to compute, to estimate by mathematical means," from Latin *calculatus*, past participle of *calculare* "to reckon, compute," from *calculus*.

card (n.) - late 14c., from Old French *carder*.

check (n.) - c. 1300, "a call in chess noting one's move has placed his opponent's king (or another major piece) in immediate peril," from Old French *eschequier* "a check at chess".

cost (v.) - late 14c., from Old French *coster* (Modern French *coûter*) "to cost"

credit (n.) - 1520s, "belief, trust," from Italian *credito*.

3) административно-правовая лексика. Данная группа заимствований является самой большой. В ее состав входят 122 слова. Как и в предыдущих группах большинство заимствований из французского и латинского языков.

abuse (n.) - mid-15c., "improper practice," from Old French *abus* (14c.).

act (n.) - late 14c., "a thing done," from Old French *acte* "(official) document".

admit (v.) - late 14c., "let in," from Latin *admittere* "to allow to enter, let in, let come, give access," from *ad-* "to" + *mittere* "let go, send".

advice (n.) - late 13c., *auys* "opinion," from Old French *avis* "opinion, view, judgment, idea" (13c.).

appeal (v.) - early 14c., originally in legal sense of "to call" to a higher judge or court, from Old French *apeler* "make an appeal" (11c., Modern French *appeler*).

arbitration (n.) - late 14c., "absolute decision," from Old French *arbitracion*.

argue (v.) - c. 1300, "to make reasoned statements to prove or refute a proposition," from Old French *arguer* "maintain an opinion or view; harry, reproach, accuse, blame" (12c.).

4) спортивная лексика. Группа спортивной лексики включает в себя 19 заимствований. Заимствования взяты из таких языков как немецкий, французский, голландский и итальянский.

aim (n.) - early 14c., "to estimate, calculate," also "to intend," from Latin *aestimare* "appraise".

athletics (n.) - 1630s (*athletical* is from 1590s), "pertaining to an athlete," from Greek *athletikos*.

block (v.) - "obstruct," 1590s, from French *bloquer* "to block, stop up," from Old French *bloc*.

champion (n.) - early 13c., "doughty fighting man, valorous combatant," also (c. 1300) "one who fights on behalf of another or others," from Old French *champion* "combatant, champion in single combat" (12c.).

coach (n.) - 1550s, "large kind of carriage," from German *kotsche*.

compete (v.) - 1610s, " to enter or be put in rivalry with," from Middle French *compéter* "be in rivalry with" (14c.).

6) техническая лексика. В составе этой группы нами обнаружено 80 заимствований. Большинство заимствованной лексики пришли в английский язык из французского и латинского языков.

car (n.) - c. 1300, "wheeled vehicle," from Old North French *carre*.

degradation (n.) - 1530s, from French *dégradation* (14c., Old French *degradacion*).

device (n.) - late 13c., from Old French *devis* "division, separation, disposition, wish, desire; coat of arms, emblem; last will," from *deviser* "to divide, distribute".

digital (adj.) - 1660s, Modern Latin translation of German *fingerhut*, the German name of "foxglove," literally "thimble".

gadget (n.) - 1886, *gadjet* , sailors' slang word for any small mechanical thing or part of a ship for which they lacked, or forgot, a name; perhaps from French *gâchette* "catch-piece of a mechanism" (15c.).

lift (v.) - c. 1200, from Old Norse *lypta* "to raise".

7) лексика, обозначающие наименования в искусстве и культурной жизни. Данная группа включает в себя 41 заимствование. Источником данных заимствований является французский язык.

actress (n.) - late 14c., "an overseer, guardian, steward," from Latin *actor* "an agent or doer," also "theatrical player," from past participle stem of *agree*.

art (n.) - early 13c., "skill as a result of learning or practice," from Latin *artem* (nominative *ars*) "work of art; practical skill; a business, craft".

creative (adj.) - 1670s, "having the quality of creating," from *create* + *-ive*. create (v.) - late 14c., from Latin *creates*.

creature (n.) - late 13c., "anything created," also "living being," from Late Latin *creatura* "thing created," from *creatus*, past participle of Latin *creare* "create".

culture (n.) - mid-15c., "the tilling of land," from Latin *cultura* "a cultivating, agriculture," figuratively "care, culture, an honoring," from past participle stem of *colere* "tend, guard, cultivate, till".

8) кулинарная лексика. Заимствования из кулинарной лексики - это самая маленькая группа в данном случае. В этой группе всего 5 заимствований. Они из французского, итальянского и латинского языков.

coffee (n.) - c. 1600, from Italian *caffe* "coffee".

mustard (adj.) - late 13c. (late 12c. as a surname), from Latin *mustum* "new wine"; so called because it was originally prepared by adding must to the ground seeds of the plant to make a paste.

oil (adj.) - late 12c., "olive oil," from Old French *oile*, *uile* "oil" (12c., Modern French *huile*).

safe (n.) - "chest for keeping food or valuables," early 15c., *save*, from Middle French *en sauf* "in safety," from *sauf*.

sole (n.) - common European flatfish, mid-13c., from Old French *sole*.

9) лексика моды. Лексика моды включает в себя 14 слов. Как и в большинстве групп заимствований пришли из французского и латинского языков, так же встречаются слова из ирландского и итальянского слов.

applique (n.) - 1841, from French *appliqué* "work applied or laid on another material," noun use of past participle of *appliquer* "to apply" (12c.).

bag (n.) - c. 1200, *bagge*, from Old Norse *baggi*.

brogue (n.) - type of Celtic accent, 1705, perhaps from the meaning "rough, stout shoe" worn by rural Irish and Scottish highlanders (1580s), from Old Irish *broce* "shoe," thus originally meaning something like "speech of those who call a shoe a brogue".

costume (n.) - 1715, "style of dress," an art term, from Italian *costume* "fashion, habit"

Диаграмма 1

На диаграмме 1 видно, что большинство заимствованной лексики является административно-правовой лексикой.

В ходе анализа заимствованной лексики мы пришли к выводу, что функционально-стилистическая роль иноязычных заимствованных слов весьма разнообразна. Заимствования изначально выполняют основную номинативную функцию - обозначают какое-то новое понятие. Они пополняют терминологические системы, используются и как экзотизмы при описании национальных особенностей, для создания местного колорита.

ЛИТЕРАТУРА

1. Крысин Л.П. Русское слово, свое и чужое: исследования по современному русскому языку и социолингвистике. – М., 2004. – 888 с.
2. Ковалева Н.Н.. Информационное право России. – М., 2008. – 359 с.
3. Васильева Л.В. Роль и функции СМИ в современном обществе //Вестник Амурского государственного университета. – М., 2010. – С. 109-112.
4. Солганик Г.П. Язык и стиль средств массовой информации и пропаганды. – М., 1986. – С. 38-42.
5. Ярцева В. Н. Лингвистический словарь. – М., 1990. – 685 с.

O.V. Ivanova, N.V. Matveeva *(Sterlitamak branch of the Bashkir State University)*

THE FUNCTIONING OF BORROWINGS IN THE TEXTS OF THE ENGLISH-LANGUAGE MEDIA

This research is interesting from the point of view of the method of enrichment of English vocabulary. Borrowings appear in the English language impact the language and make affect on the functioning of the native language units in the Mass Media texts of the English language.

Borrowing, mass media, texts of mass media.

УДК 811.112.2
Г. Г. Исмагилова *(Стерлитамакский филиал Федерального государственного бюджетного образовательного учреждения высшего образования "Башкирский государственный университет",* e-mail: gulnaz483@gmail.com)

ВЕРБАЛИЗАЦИЯ СТРАХА В НЕМЕЦКОМ ЯЗЫКЕ

Рассматриваются единицы вербализации концепта Angst, как одного из важных компонентов немецкой культуры. Исследуется объем лексем, выражающих страх. Выявлены и проанализированы средства выражения страха в лексике и фразеологии немецкого языка.

Angst, концепт, фразеологические единицы, вербализация, лексема

Актуальность исследования определяется необходимостью изучения феномена эмоций в немецком языке, а именно, такого явления как страх. Проводимое в данной работе исследование фразеологизмов и слов, вербализующих концепт Angst, необходимо для того, чтобы подробнее изучить проблемы выражения эмоций в языке и речи. Эмоции представляют собой психологический фон мировосприятия и способ осмысления реальности в целом, и еще с древности являлись предметом всестороннего изучения различными науками, такими как психология, философия, социология и лингвистика.

Цель данного исследования заключается в комплексном описании средств выражения страха на уровне слова и словосочетания.

Для достижения поставленной цели необходимо решить следующие **задачи**:

1) Раскрыть объяснение объема знаний базовых лексем, вербальных лексем, выражающих «страх»;
2) Проанализировать базовые единицы вербализации страха;
3) Выявить средства выражения страха в лексике и фразеологии.

Объектом исследования является концепт Angst в немецком языке.

Предметом работы являются языковые средства выражения Angst и Furcht.

Методы исследования: семантическое поле, компонентный анализ, описательный метод.

Материалом для исследования послужили лексические и фразеологические единицы, отобранные методом сплошной выборки из следующих словарей: Словарь немецкого языка Герхарда Варига, онлайн словарь синонимов Герхарда Варига, онлайн словарь Конрада Дудена.

В современной лингвистике средства выражения страха являются очень значимыми с разных точек зрения. Изучение страха играет важную роль в психологии, философии, теологии. Итак, страх это один из основных видов человеческого отношения к миру. В психологии страх определяется как одна из сильнейших эмоций, возникающих при наличии угрозы жизни индивида, его идеалам, ценностям и принципам. Страх является аффективно заострённым восприятием угрозы, он основывается на инстинкте самосохранения и на социальном опыте межличностных отношений. Он, в отличие от других эмоций чувств и реакций, появляется при предвосхищении: предвосхищении страданий, боли. То есть, страх – это реакция психики, выполняющая защитную функцию, однако длительное пребывание в таком состоянии может привести к негативным последствиям [1].

Перейдем к непосредственному анализу лексем Angst и Furcht.

Понятие Angst впервые появилось в 8 веке н.э. от индогерманского anghu, что означало «стесняющий», затем в древневерхненемецком языке принял форму angust.

Слово Furcht произошло от древневерхненемецкого слова for(a)hta. В обыденной речи оба слова используются в равной степени, разница лишь в том, что Furcht звучит стилистически торжественнее.

В словаре немецкого языка Герхарда Варига дается следующее толкование понятия Angst: " ***Angst*** *– große Sorge, Unruhe, unbestimmtes oft grundloses Gefühl, bedroht zu sein*" [2].: Сильное беспокойство, тревога, неопределенное, часто необоснованное чувство опасности.

В словаре Дудена приведено следующее определение того же понятия:*"**Angst** – mit Beklemmung, Bedrückung, Erregung einhergehender Gemütszustand angesichts einer Gefahr; undeutliches Gefühl des Berdohstseins"* [3], что означает: стеснение, подавленность, угнетенность, волнение, эмоциональное состояние из-за наличия опасности, неясное ощущение угрозы.

А теперь рассмотрим словарные значения слова Furcht. "***Furcht*** *– Gefühl des Bedrohtseins durch etwas Bestimmtes, verbunden mit dem Wunsch, es ab abzuwehren oder zu fliehen."* [4], ср.: Чувство угрозы от чего-то определенного, связанное желанием предотвратить его, или избежать его.

*„**Furcht** – 1. Angst angesichts einer Bedrohung oder Gefahr; in der Allgemeinsprache wird „Furcht" meist als gehobener Ausdruck für „Angst" verwendet. 2. (veraltered) Scheu; Ehrfurcht"* [3]. 1. Страх ввиду угрозы или опасности; в обыденной речи „Furcht" в основном используется как возвышенное выражение для Angst. 2. (устар.) Боязнь, благоговение (пер.наш - И.Г.).

Исходя из дефиниций, данных выше, можно определить разницу между Angst и Furcht. Angst – это необоснованное чувство, возникающее перед чем-то неопределенным; Furcht – чувство, возникающее перед явной, реальной опасностью, то есть он выступает только ввиду фактической опасности.

По такому же критерию различают и виды страха в психологии. В психологическом аспекте, разница между Angst и Furcht определяется следующим образом. Angst – это нечто необоснованное, ненаправленное на конкретный объект, или же иррациональное. Furcht же, в отличии от Angst, наоборот, направлен на конкретный объект, существующий в действительности и рационально обоснован, в психологии часто описывается как реальный страх.

Один из величайших психологов XX века, основатель психоанализа, Зигмунд Фрейд различал три вида страха: 1) Реальный страх (Furcht) – реакция на внешнюю угрозу в экстремальных ситуациях. Такой страх сигнализирует об опасности и вызывает ответные реакции, чтобы его избежать. Естественными реакциями являются бегство, паника, гнев, агрессия. Сюда же относится витальный страх, который встречается при угрожающих жизни ситуациях, заболеваниях; 2) Невротический страх (внутренний страх) - в отличие от реального невротический страх связан с опасностью, неизвестной человеку. Он возникает на основе восприятия внутренней, а не внешней опасности. От внешней опасности можно спастись бегством. Попытка бегства от внутренней опасности – дело трудное, чаще всего завершающееся бегством в болезнь; 3) Моральный страх – страх, наступающий, когда сверх–Я выступает против нарушения правил и табу, вызывая чувство стыда и вины [5].

В немецко-русском синонимическом словаре Wahrig приводится 28 синонимов к слову Angst: Angst – страх (доминанта в синонимическом ряду), Furcht – страх, Beklemmung – подавленность, Bange – боязнь, Ängstlichkeit – нерешительность, Panik – паника, Scheu – робость, Todesangst – страх перед смертью, Furchtsamkeit – боязливость, Horror – ужас, Bangigkeit – страх, боязнь, Grausen – ужас, Schreck – страх, Bammel – боязнь, Fracksausen – страх, Zähneklappern – страх, Heidenangst– ужасный срах, Höllenangst – адский страх, Herzklopfen – биение сердца, Schiss – страх, Sorge – озабоченность, Unruhe – беспокойство, Besorgnis – опасение, Befürchtung – опасение, Kümmernis – забота, печаль , Beunruhigung – беспокойство, Feigheit – трусость,

Mutlosigkeit – малодушие, Kleinmut – малодушие [6].

Некоторые синонимы имеют яркую стилистическую окраску. Так, например, существует слово “Zähneklappern”. Это сложное слово, состоит из двух компонентов «Zähne» и «klappern», что дословно переводится как ‘треск зубов’, на русском есть эквивалент данному выражению – «стучат зубы». Еще одна лексема “Kleinmut” также состоит из двух компонентов: «klein»– мало, и «Mut» – мужество. Слово обозначает нехватку мужества, то есть трусость.

Для описания ситуаций, в которых человек испытывает страх, могут использоваться следующие выражения и обороты. *Furcht einflößend* – внушающий страх, устрашающий; *in Angst leben* – жить в страхе; *panische Angst* – панический страх; *tierische Angst* – животный срах; *vor Angst / aus Angst / aus Furcht*,– со страху; *furchtbar, ängstlich* – страшно;

Страх как эмоциональное состояние человека можно передать посредством таких выражений, как *Furcht bekommen / Angst bekommen* – испугаться; *starr vor Angst* – застыть в ужасе; *vor jdm./etw. Angst haben* – бояться чего-либо/кого-либо; *Angst kriegen* – струсить, струхнуть; a*ngsterfüllt* – преисполненный страха [3].

Фразы, обозначающие действия, направленные на возбуждение страха в ком-то другом – *jdm. Furcht einjagen / erschrecken / Angst machen / schrecken / beängstigen* – напугать, страшить; *der Angsttmacher* – возбудитель страха.

Демонстрация психических реакций, вызываемых страхом: *Angst mach auch den Alten laufen* - страх заставляет бежать даже стариков; *die Furcht hat tausend Augen* –букв. у страха тысячи глаз; *die Furcht hat große Augen* – у страха глаза велики; *Furcht lähmt* – страх парализует; *Furcht hat keine Ruhe* – в страхе нет покоя; *das Herz in die Hosen gerutscht* – уронить сердце в штаны – русский эквивалент: душа ушла в пятки.

Устойчивые выражения, символизирующие физиологические реакции страха, выражены в следующих фразеологизмах: *sich vor Angst in die Hose machen / sich vor Angst in die Hosen scheißen / aus Angst die Hosen voll haben* – наделать в штаны от страха; aus *Angst zittern* – дрожать от страха; *aus Angst erblasen* – побледнеть от страха;

Отсутствие страха вербализуется в следующих выражениях: *weder Tod noch Teufel fürchten* – не бояться ни черта, ни дьявола; *ein Ritter ohne Furcht und Tadel* – рыцарь без страха и упрека; *Junges Blut hat Mut* – молодая кровь не знает страха; *keine Angst haben* – не бояться; *Keine Bange! Keine Angst!* – не бойся!

Наличие страха: *der Angsthase (m.) / die Angsthäsin (f.)* – заячья душа, трус; *Kleinmut* – малодушие; *Feigheit* – трусость; *Zaghaftigkeit* – робость.

Страх можно оценить и как позитивное, и как негативное явление. Например, в выражении “*Wer vor Schreck stirbt, wird mit Fürzen begraben* – кто умрет от страха, того похоронят с газами (кишечными)” страх представлен как недопустимое и неблагородное чувство, влекущее за собой карающие последствия. Однако есть устойчивое выражение “*Wo Furcht ist, da ist auch Ehre, wo Ehre ist, da ist auch Sham* – где страх, там и честь, где честь – там и стыд” выражающее позитивную оценку этому чувству.

Всё вышесказанное позволяет нам сделать следующие выводы: страх вербализуется в разных лексических единицах: лексемах, фразеологических единицах и других; лексические средства для выражения страха представлены ключевыми словами Angst и Furcht и их синонимами; вербализация страха представлена имплицитно и эксплицитно: имплицитно страх выражается, например, словом Schreck; в синонимах к лексемам Angst и Furcht выражены физиологические реакции, вызываемые страхом.

ЛИТЕРАТУРА

1. Захаров А.И. Дневные и ночные страхи у детей. – СПб.: Союз, 2000: 448.
2. Wahrig. Deutsches Wörterbuch, 1997: 191.
3. Duden Online-Wörterbuch. URL: http://www.duden.de.
4. Wahrig. Deutsches Wörterbuch, 1997: 513.

5. З. Фрейд. Введение в психоанализ. Vorlesungen zur Einführung in die Psychoanalyse.: Лекции. М., "Наука", 1989. URL: http://psychologylib.ru/books/item/f00/s00/z0000021/st027.shtml.
6. Online Synonymwörterbuch Wahrig. URL: http://www.wissen.de/synonym/angst.

G. G. Ismagilova *(Sterlitamak branch of Bashkir state university)*

VERBALIZATION OF FEAR IN GERMAN

Verbalization units of concept Angst as one of the important components of german culture are considered. An amount of lexemes expressing fear is investigated. Ways of expressing fear in lexis and phraseology of the German language are detected and analyzed.

Angst, concept, phraseological units, verbalization, lexeme

УДК 800.92:519.682
Р. Х. Каримова *(Стерлитамакский филиал Башкирского государственного университета,* e-mail: kar-rima@rambler.ru);
Л. К. Чераева *(Стерлитамакский филиал Башкирского государственного университета,* e-mail: lika_293@mail.ru)

СЛОВООБРАЗОВАТЕЛЬНЫЕ ТЕНДЕНЦИИ СОВРЕМЕННОГО АНГЛИЙСКОГО ЯЗЫКА НА ПРИМЕРЕ ГАЗЕТНЫХ ТЕКСТОВ

В статье рассматриваются основные способы словообразования в современном английском языке на основе газетных публикаций, тематикой которых является политическая, экономическая и социальные сферы жизнедеятельности. Исследуется частотность всех встречающихся способов словообразования. В ходе исследования наиболее частотными оказались конверсия и аффиксация.

Публицистический стиль, словообразование, аффиксация, словосложение, конверсия, сокращения

В настоящее время, в связи с увеличением интереса к изучению английского языка с лексической точки зрения в современной социально-политической ситуации можно наблюдать интенсификацию лексических изменений, которые связаны с формированием новых сфер человеческой деятельности. Сюда можно отнести экономическую, политическую, технологическую, социальную сферы человеческой деятельности. Актуальность исследования современных словообразовательных тенденций английского языка на основе газетных текстов обусловлена необходимостью тщательного изучения и описания новых лексических единиц и способов их словообразования, появившихся в связи с бурным развитием и высокой степени использования публицистической сферы как средства коммуникации. Изучение словообразовательных тенденций и их особенностей функционирования в газетных текстах определяется необходимостью уточнения их места и роли в системе современного английского языка, а также огромной значимостью вопроса о систематизации слов данной группы и выявления наиболее частотных способов словообразования в публицистическом стиле. Значительная степень новизны большинства наименований газетных текстов вызывает необходимость их адекватного толкования и освещения в педагогической практике, для обогащения детей лексикой различных сфер жизни. Исследование словообразовательных тенденций на примере газетных текстов

позволяет выделить некоторые тенденции, характерные для развития всей лексико-семантической системы английского языка в современный период.

Газета является самым доступным источником информации, который отлично освещает события различных сфер жизни разных стран, а также является наглядным показателем изменения языка со всех сторон.

Словообразование – это один из путей пополнения словарного состава языка. Нами были рассмотрены основные способы словообразования: аффиксация, словосложение, конверсия, сокращения.

Г.Б. Антрушина дает следующее определение понятия аффиксация. Words which consist of a root and an affixes (or several affixes) are called derived words or derivatives and are produced by the process of word-building known as a affixation (or derivation) [Антрушина, 2001, с. 78].

Главная функция аффиксов в современном английском языке – это образование одной части речи от другой, а также изменение лексического значения части речи. Что же касается префиксации, то данный способ словообразования английского языка наиболее характерен для образования глаголов. Префиксы более независимы в отличие от суффиксов. Основной функцией префиксов в английском языке является изменение лексического значения слов.

Для газетного стиля, как и для любого другого стиля, характерно появление аффиксальных слов с определенным набором аффиксов и префиксов, а также необычное сочетание основ и аффиксов. Часто новое применение находится для аффиксов и префиксов, которые в других стилях речи являются непродуктивными. Во многих случаях такие аффиксы и префиксы развивают новые значения, ранее им несвойственные.

Словосложение – это способ словообразования, когда слово образовано путем соединения двух и более основ в одно слово. Словосложение в английском языке может быть образовано также путем повторения, частичной связи (partial conversation), обратного словосложения, аналогии и контраста [Перев. наш. Дубенец, 2010, с. 42].

Впервые термин конверсия был употреблен Генри Свитом в 1891 году. Конверсия является особенностью английской словообразовательной системы. Данный способ называется также безаффиксальным образованием или нулевой суффиксацией. Е.В Иванова в своей книге «Лексикология и фразеология современного английского языка» приводит также другие названия понятия конверсия: безаффиксальное словообразование; нулевое словообразование; корневое словообразование; словообразование, совмещенное с формообразованием [Иванова, 2011, с. 160].

В данной работе мы будем придерживаться названия данного способа словообразования - «конверсия».

А.И. Смирницкий дал следующее определение понятия конверсия. Конверсия – это морфологический способ образования слов, когда одна часть речи образована от другой части речи с помощью изменения ее парадигмы [пер. наш- Л.Ч., приводится по: Дубенец, 2010, с. 50].

Конверсия является очень продуктивным способом словообразования, а именно основным способом образования глаголов в современном английском языке. В большинстве случаев глаголы образуются от существительных. Однако также имеет место быть и обратный процесс – образование существительных от глаголов. Два вышеприведенных примера являются наиболее изученными в английской лексикологии.

Shortenings (or contracted/curtailed words) are produced in two different ways. The first is to make a new word from a syllable (rarer, two) of the original word. The letter may lose its beginning (as in phone made from telephone), its ending (as in ad from advertisement) or both the beginning and ending (as in fridge from refrigerator). The second way of shortening is to make a new word from the initial letters of a word group: U.N.O. from The United Nation Organization. This type is called initial shortenings [Антрушина, 2001, с. 115].

В данном исследовании мы изучали слова, отобранные из электронных и печатных версий газетных публикаций «The New York Times», «The Washington Post», «The Guardian», «USA Today», «The Independent», «The Times», содержанием которых была экономическая, политическая и техническая тематики.

Наш анализ показал, что вокабуляр газетной лексики по изучаемой тематике представлен языковыми единицами разных уровней. Основу словаря составляют корневые сложные наименования. Анализ слов представлен по словарю: online etymology dictionary [URL: http://www.etymonline.com/index.php?allowed_in_frame=0&search=] и онлайн словарю ABBY Lingvo [URL: http://www.lingvo-online.ru/ru].

Все языковые единицы, отобранные нами для анализа, мы сгруппировали по способу словообразования. Наиболее частотным оказался способ – конверсия. Приведем примеры.

Under assault (to assault) from Democrats and Republicans alike, Donald J. Trump on Friday drew back from his call (to call) for a mandatory registry of Muslims in the United States, trying to quell one of the ugliest controversies yet in a presidential campaign like (to like) few others [The New York Times, Donald Trump Sets Off a Furor With Call to Register Muslims in the U.S., NOV. 20, 2015].

The Factcheckathon is intended to show (a show) the breadth and reach (to reach) of the rapidly expanding global fact-checking movement, which now spans 75 active groups (to group) around the world [The Washington Post, Global Factcheckathon: G-20 summit fact-checked by 12 fact-checking organizations, November 20, 2015].

At one point (to point) in 2008, when HBOS was facing (a face) meltdown, it was reliant on a £25bn Bank of England lifeline to stay (a stay) in business [The Guardian, HBOS collapse: report recommends formal investigation into executives, Thursday 19 November 2015 18.52 GMT].

Из приведенных примеров видно, что в публицистическом стиле наиболее часто с помощью конверсии образуются существительные от глаголов.

В исследуемых статьях нами также было замечено большое количество слов образованных с помощью аффиксации.

Проводя наше исследование, мы выделили и объединили следующие, наиболее частотные группы исконных суффиксов:

1) Суффиксы, с помощью которых образуются существительные:

-er (выражает значение занятия или должности действующего лица): reporter, manufacturer, organizer, leader;

-ness (выражает свойство, качество, состояние ч-л): correctness, willingness, correctness, business, fitness;

-ing (выражает к-л действие в процессе): trying, feeling, accepting, leading, forcing, distancing, preventing, struggling, objecting, seeking, selling, shopping, markings;

-ship (выражает отвлеченные понятия (абстрактные существительные)): apprenticeship, membership;

-th (выражает обозначение различных мер): growth;

-ment (выражает значение результата действия): government, improvements, employment, investment, establishment, endorsement;

-ion (выражает значение действия, состояния, процесса, результата ч-л): *reaction,* integration, education, registrations, *construction,* discussion.

2) Суффиксы, с помощью которых образуются прилагательные (выражают наличие к-л признака, свойства или качества):

-full: successful, useful, handful, helpful;

-able/-ible: *renewable,* responsible, reasonable, fashionable, available;

-ive: Respective, *inclusive,* conservative;

-est: toughest;

-al: national, political, international, official, pharmaceutical, influential, financial, influential, fundamental.

3) Суффиксы, с помощью которых наречия:

-ly (выражает значение таким образом, способом): nationally, slightly, sharply, carefully, passionately, ideologically, hopelessly, quickly.

Намного реже, по сравнению с суффиксацией встречается префиксация. Например:

Alike, illegal, decline, unthinkable [The New York Times, Donald Trump Sets Off a Furor With Call to Register Muslims in the U.S., NOV. 20, 2015].

Unclear, independent [The Washington Post, Global Factcheckathon: G-20 summit fact-checked by 12 fact-checking organizations, November 20, 2015].

Geopolitics, interrupted, underutilized, disagree, disabilities, unappetising, disruptive, unhelpful [The New York Times, Republicans Discuss Geopolitics at Thanksgiving Table in Iowa, NOV. 21, 2015].

Как видно из вышеприведенных примеров, наиболее часто встречающийся префикс это – dis- (выражает отсутствие чего-либо).

Кроме вышеприведенных примеров аффиксации, нами также было замечено, что такой способ словообразования как словосложение в газетных текстах встречается также довольно часто.

В отобранных нами 10 статьях на экономическую, политическую и техническую сферы мы обнаружили слова, образованные путем словосложения. Компонентный анализ слов был проведен по online etymology dictionary [URL: http://www.etymonline.com/index.php?allowed_in_frame=0&search=].

Также в связи с проведенным анализом выбранных нами слов, мы объединили их в 4 группы, согласно их структуре. Приведем примеры на каждый из них.

1) Сложные слова, состоящие из двух основ:

The daylong (from a day + a long) furor capped a week of one-upmanship among Republican presidential candidates as to who could sound toughest about preventing terrorism after the Nov. 13 attacks in Paris [The New York Times, Donald Trump Sets Off a Furor With Call to Register Muslims in the U.S., NOV. 20, 2015].

The much-delayed 400-page report into the collapse of the country's biggest mortgage lender and savings institution describes a boardroom (from a board in the sense of "table where council is held" + a room) that lacked banking experience and a management team which drove a culture of growth at all costs [The Guardian, HBOS collapse: report recommends formal investigation into executives, Thursday 19 November 2015 18.52 GMT].

The next generation of Samsung Galaxy smartphones is upon us, and whether you're anxiously waiting for the postman (from a post + a man) to deliver an S7 Edge or you're tearing into the packaging while reading this, one thing is certain: No one wants to be the person who breaks their new flagship smartphone on account of carrying it around without a case [USA Today, 7 Great Samsung Galaxy S7 Cases Available Now, March 01, 2016].

2) Сложные слова, в которых одна из основ имеет аффикс:

The claim that the British government is the second-largest (from second (adj.) + large (adj., largest)) contributor of humanitarian aid to Syria is correct, according to the United Nations [The Washington Post, Global Factcheckathon: G-20 summit fact-checked by 12 fact-checking organizations, November 20, 2015].

Britain is already the second largest contributor to the humanitarian crisis [in Syria] — providing 1.1 billion pounds in vital life-saving (from a life + to save(saving)) assistance [The Washington Post, Global Factcheckathon: G-20 summit fact-checked by 12 fact-checking organizations, November 20, 2015].

Still, they are a reminder of how Wall Street can be wrong-footed (from wrong (adj.) + to foot (footed)) at crucial turns in the market [The New York Times, As Investors Shun Debt, Banks Are Left Holding the Bag, NOV. 19, 2015].

3) Сложные слова, состоящие из трех и более основ:

Around the perimeter of the case you'll find a TPU bumper that protects your precious S7 from drops. There's also a magnetic kickstand that props your phone up for on-the-go (from on (prep.) + article the + to go) video watching [USA Today, 7 Great Samsung Galaxy S7 Cases Available Now, March 01, 2016].

Old comrades-in-arms (from acomrades + in (prep.) + an arm) they may be from Lastminute.com days, but Baroness Lane-Fox of Soho and Brent Hoberman clashed on using "disruptive" to describe how the likes of Uber and Airbnb are turning their respective taxi and holiday markets upside down [The Times, Cameron sparks debate as he sets business new challenges, July 15 2015].

Although the panel had one of Britain's leading contemporary disruptors on board, in Samir Desai, the co-founder and chief executive of Funding Circle, the peer-to-peer (from a peer + to + a peer) lender, Ms Meyer (an American) was scathing about European technology company bosses whose main interest, she claimed, was lining up a new house in Hampstead [The Times, Cameron sparks debate as he sets business new challenges, July 15 2015].

4) Сложные слова, в которых одно из слов сокращенное:

The debt was being offered at as much as a 15 percent discount to its full value in mid-October (from mid (adj., middle) + an October), when the deal was completed, not at the time of publication [The New York Times, As Investors Shun Debt, Banks Are Left Holding the Bag, NOV. 19, 2015].

The next generation of Samsung Galaxy smartphones (from smart (adj.) + phone(telephone)) is upon us, and whether you're anxiously waiting for the postman to deliver an S7 Edge or you're tearing into the packaging while reading this, one thing is certain: No one wants to be the person who breaks their new flagship smartphone on account of carrying it around without a case [USA Today, 7 Great Samsung Galaxy S7 Cases Available Now, March 01, 2016].

Нами было замеченно, что из найденных примеров, наиболее много численными окаазались сложные слова, состоящие из двух основ. Далее это группа сложных слов, в которых одна из основ имеет аффиксы. Наиболее частотным аффиксом являются: -ed, и -ing. Остальную часть слов, составляют различные аффиксы, в основном служащие для образования существительных, например: -ment, -ness, -ship и другие. Самыми малочисленными группами оказались: группа сложных слов, в которой слова состоят из трех и более основ сложных слов, в которых одна часть слова подверглась сокращению.

Кроме того, нами было обнаружено, что в газетных текстах довольно часто встречаются слова, имеющие в своем составе компонент some: someplace, sometimes и так далее. Также очень часто встречаются следующие слова: creditcard, workplace, smartphone и так далее. Мы считаем, что это обусловлено тематикой статей.

Нами было выявлено, что новые сложные слова, образованные путем словосложения, имеют различные свойства по относительному количеству слов разных частей речи в своем составе. В четырех выделенных нами группах новых сложных слов, образованных путем словосложения, количественное преимущество имеют существительные, за ними в порядке уменьшения количества следуют прилагательные, глаголы и наречия. Очень редко встречаются имена числительные, местоимения и предлоги.

Однако различие между ними заключается в величинах долей слов каждой из частей речи. Среди новых сложных слов значительно больше существительных, несколько меньше прилагательных и намного меньше глаголов и наречий и местоимений.

Самым редко встречающимся способом словообразования на основе отобранных статей оказался способ сокращения, или аббревиация. Компонентный анализ был проведен по онлайн словарю аббревиатур и акронимов [URL: http://mamadu.ru/transl1abr.htm].

Согласно типам сокращений, мы распределили все найденные слова по группам:

1) Графические сокращения

В анализируемых статьях, нам встретились сокращения исконного происхождения, приведем несколько примеров на каждый из них:

- Название месяцев:

The daylong furor capped a week of one-upmanship among Republican presidential candidates as to who could sound toughest about preventing terrorism after the Nov. 13 attacks in Paris [The New York Times, Donald Trump Sets Off a Furor With Call to Register Muslims in the U.S., NOV. 20, 2015].

- Способы обращения:

Mr. Trump's talk of a national database of Muslims, first in an interview published on Thursday by Yahoo News and later in an exchange… [The New York Times, Donald Trump Sets Off a Furor With Call to Register Muslims in the U.S., NOV. 20, 2015].

- Денежные единицы:

The end result of the bank's ill-judged lending spree was that HBOS faced bad debts of £45bn – significantly more than the £38bn in losses racked up by the far larger Royal Bank of Scotland… [The Guardian, HBOS collapse: report recommends formal investigation into executives, Thursday 19 November 2015 18.52 GMT].

2) Сокращения по начальным буквам. Приведем примеры.

Mr. Trump's talk of a national database of Muslims, first in an interview published on Thursday by Yahoo News and later in an exchange with an NBC News (National Broadcasting Company (US radio and TV network)) reporter… [The New York Times, Donald Trump Sets Off a Furor With Call to Register Muslims in the U.S., NOV. 20, 2015].

Later that day, as Mr. Trump left a campaign event in Iowa, an NBC (Center for the Neural Basis of Cognition) reporter followed up [The New York Times, Donald Trump Sets Off a Furor With Call to Register Muslims in the U.S., NOV. 20, 2015].

As world leaders gathered in Antalya, Turkey, to discuss economic policies at the G-20 (G-20 stands for Group of 20 (Argentina, Australia, Brazil, Canada, China, France, Germany, India, Indonesia, Italy, Japan, México, Russia, Saudi Arabia, South Africa, Korea, Turkey, the United Kingdom, United States and European Union)) summit on Nov. 15 and 16… [The Washington Post, Global Factcheckathon: G-20 summit fact-checked by 12 fact-checking organizations, **November 20, 2015**].

Таким образом, на основе всего вышесказанного, можно сделать вывод о том, что публицистический стиль является одним из ярких примеров образования новых слов в английском языке. Для этого стиля характерно наибольшее количество новых слов, образованных путем конверсии и аффиксации.

ЛИТЕРАТУРА

1. Антрушина Г.Б., Афанасьева О.В., Морозова Н.Н. Лексикология английского языка, М.: Изд-во Дрофа, 2001.
2. Дубенец Э.М. Современный английский язык. Лексикология, М.: Изд-во Глосса-пресс, 2010.
3. Иванова Е.В. Лексикология и фразеология современного английского языка, М.: Изд-во Академия, 2011.
4. Онлайн словарь ABBY Lingvo URL: http: www.lingvo-online.ru/ru.htm.
5. Онлайн словарь аббревиатур и акронимов URL: http: www.mamadu.ru/transl1abr.htm.
6. Online etymology dictionary. URL: http: www.etymonline.com/index.php?allowed_in_frame=0&search=.htm.
7. The Guardian, HBOS collapse: report recommends formal investigation into executives, Thursday 19 November 2015 18.52 GMT. URL: http: www.theguardian.com/business/2015/nov/19/hbos-collapse-report-recommends-formal-investigation-into-former-executives.htm.

8. The Independent, How to use your Apple Watch to be productive, Tuesday 9 February 2016. URL: http: www.independent.co.uk/life-style/gadgets-and-tech/features/how-to-use-your-apple-watch-to-be-productive-a6861846.html.
9. The Independent, iPhone SE release date: New phone and iPad to be revealed on 21 March, reports claim, Monday 29 February 2016. URL: http: www.independent.co.uk/life-style/gadgets-and-tech/news/iphone-se-release-date-new-phone-and-ipad-to-be-revealed-on-21-march-reports-claim-a6902901.html.
10. The New York Times, As Investors Shun Debt, Banks Are Left Holding the Bag, NOV. 19, 2015. URL: http: www.nytimes.com/2015/11/20/business/dealbook/as-investors-shun-debt-banks-are-left-holding-the-bag.html?ref=economy&_r=0.htm.
11. The New York Times, Donald Trump Sets Off a Furor With Call to Register Muslims in the U.S., NOV. 20, 2015. URL: http: www.nytimes.com/2015/11/21/us/politics/donald-trump-sets-off-a-furor-with-call-to-register-muslims-in-the-us.html?ref=politics&_r=0.htm.
12. The New York Times, Republicans Discuss Geopolitics at Thanksgiving Table in Iowa, NOV. 21, 2015. URL: http: www.nytimes.com/2015/11/21/us/politics/republicans-discuss-geopolitics-at-thanksgiving-table-in-iowa.html?ref=politics.htm.
13. The Times, Cameron sparks debate as he sets business new challenges, July 15 2015. URL: http: www.thetimes.co.uk/tto/public/ceo-summit/article4498081.ece.htm.
14. USA Today, 7 Great Samsung Galaxy S7 Cases Available Now, March 01, 2016. URL: http: www.smartphones.reviewed.com/features/7-of-the-best-samsung-galaxy-s7-cases-you-can-buy?utm_source=usat&utm_medium=referral&utm_campaign=collab.htm.
15. The Washington Post, Global Factcheckathon: G-20 summit fact-checked by 12 fact-checking organizations, November 20, 2015. URL: http: www.washingtonpost.com/news/fact-checker/wp/2015/11/20/global-factcheckathon-g-20-summit-fact-checked-by-12-fact-checking-organizations/.htm.
16. The Washington Post, Price matching and other credit card perks that will make your life easier this holiday season, November 13, 2015. URL: http: www.washingtonpost.com/news/get-there/wp/2015/11/13/5-credit-card-perks-you-didnt-know-existed/.htm.

R.X. Karimova, L.K. Cheraeva *(*Sterlitamak branch of the Bashkir State University)

THE WORD-BUILDING TENDENCIES OF MODERN ENGLISH ON THE EXAMPLE OF NEWSPAPER TEXTS

In the article considers the main ways of word-building in modern English on the basis of newspaper publications, the theme of which is political, economic and social spheres of life. The main subject of research is the frequency of all occurring word-building ways in the newspapers. During research, the most frequency was the conversion and affixation.

Publicistic style, word-building, affixation, compound words, conversion, abbreviation

УДК 800.92:519.682
А. С. Кечкина *(Нижегородский государственный лингвистический университет имени Н. А. Добролюбова,* e-mail: kechnastya@gmail.com*)*

СВЯЗЬ ЭВФЕМИЗМОВ СОВРЕМЕННОГО НЕМЕЦКОГО ЯЗЫКА С ЯВЛЕНИЕМ ПОЛИТИЧЕСКОЙ КОРРЕКТНОСТИ

Рассматривается явление эвфемии в современной немецком языке и тенденция к политической корректности. Изучается связь понятий политической корректности и эвфемизмов.

Эвфемизм, политическая корректность, политический эвфемизм

В настоящее время немецкий язык переживает достаточно своеобразный и интересный период регламентации в различных сферах. Наиболее ярко эта тенденция проявляется в идее выражать свои мысли «политкорректно» («politisch korrekt»).

Согласно С.Г. Тер-Минасовой, политическая корректность языка выражается в стремлении найти новые способы языкового выражения взамен тех, которые задевают чувства и достоинство индивидуума, ущемляют его человеческие права привычной языковой бестактностью и/или прямолинейностью в отношении расовой и половой принадлежности, возраста, состояния здоровья, социального статуса, внешнего вида и т.п. [7, с. 216]

Политическая корректность является масштабным явлением современности, затронувшим самые разнообразные аспекты жизни общества. Влияние политкорректности отразилось на взаимодействии различных расовых и этнических групп, гендерных отношениях, положении в обществе людей разного возраста, социального статуса, материального достатка. Заслуживающим отдельного рассмотрения представляется лингвистический аспект этого феномена, связь политкорректности с языком, дискурсом и межкультурной коммуникацией в современном обществе.

Языковеды дают различные определения данного феномена. По мнению З.С. Трофимовой, явление политической корректности связано с возникновением идеи культурного плюрализма и вытекающей отсюда необходимости пропорционально представлять произведения литературы и искусства, достижения в общественной и политической жизни, относящиеся к представителям всех этнических меньшинств [8, с. 227].

По словам руководителя Общества немецкого языка Хольгера Клатте (Holger Klatte), употребление различных названий и понятий в рамках одного языка определяется вековыми традициями. «Слова сами по себе не могут быть оскорбительными, и нам не удастся уничтожить расизм, если мы просто запретим их», — подчеркивает лингвист. С подобной проблемой когда-то столкнулась и популярная в Германии сладость «Поцелуй негра» (Negerkuss) — воздушный зефир в шоколадной глазури. Признанный расистским, десерт был вынужден сменить название на нейтральное «Шоколадный поцелуй», поскольку слово Neger стало считаться в немецком языке оскорбительным. Альтернативный вариант названия — «Поцелуй мавра» — также был признан дискриминирующим и поэтому запрещен [5].

Политически корректные идеи часто демонстрируются в смягченных выражениях. Именно поэтому одним из наиболее эффективных средств для создания политически корректной лексики является эвфемия.

В лингвистическом плане эвфемизмы стали изучать с XIX века. В конце XIX столетия немецкий лингвист Г. Пауль выделил эвфемизмы в хорошо известной сегодня схеме семантических изменений [6]. Особенной популярностью проблемы эвфемизации стали пользоваться в 60-80-х годах 20 века. В этот период появилась работы С. Видлака, Дж. Лоуренса. Проблемы эвфемистического переименования на материале разных языков также

рассматривали И.Р. Гальперин, Л.П. Крысин, В.П. Москвин, О.И. Реунова, В.Н. Телия, Дж. Уильяме, и другие.

В некоторых современных отечественных курсах стилистики эвфемизмы рассматриваются как стилистическое средство. В других считается, что «эвфемизмы не могут рассматриваться как стилистические средства, поскольку они слишком прямо обозначают предмет» [1, с. 173] .

По мнению Квятковского: «Эвфемизм – благоречие, вежливое выражение (порой мнимо вежливое), смягчающее прямой смысл резкого, грубого или интимного высказывания» [3, с. 347].

А. Кацев считал, что эвфемизмы есть способствующие эффекту смягчения косвенные заменители наименований страшного, постыдного или одиозного, вызываемые к жизни моральными или религиозными мотивами [2, с. 92].

И, разумеется, эвфемизмы широко используются в сфере общественных и политических отношений. К примеру, в экономике - die Gegenfinanzierung ‘нецелевое использование средств’, das Negativwachstum / Nullwachstum, die Wachstumsdelle, die Rezession ‘спад в экономике’. В отношении богатства и бедности - die Bessergestellten / Besserverdienende ‘богатые’, die Benachteiligten / die sozial Schwachen / die sozial schlechter Gestellten ‘бедные’, in bescheidenen Verhältnissen leben ‘быть бедным’, ‘in der Bredouille sein ‘бедствовать’. Относительно иммиграции - aufenthaltsbeendende Maßnahmen, die Durchbeförderung ‘депортация’. А также профессий - der Entsorgungsbeamter вместо Müllmann ‘уборщик мусора’, der Facility-Manager вместо Hausmeister ‘старший дворник’, die Floristin вместо Blumenverkäuferin ‘продавщика цветов’, der Hairstylist вместо der Friseur ‘парикмахер’, der Referent вместо der Vertreter ‘представитель’.

Термин «политическая корректность» представляется некоторым лингвистам неудачным из-за слова «политическая», подчеркивающего рациональный выбор по политическим мотивам в противоположность искренней заботе о человеческих чувствах, стремлении к тактичности, к языковому проявлению хорошего отношения к людям. «Политически корректный» эвфемизм – это всегда эвфемизм, введенный с целью избежать того или иного оскорбления какой-либо группы населения. Альтернативными терминами являются «языковая корректность», «культурная корректность» и «коммуникативная корректность».

Российские ученые, занимающиеся проблемой политической корректности (Ю.Л. Гуманова, А.В. Остроух), полагают, что по своим функциям политически корректные слова и выражения однотипны с эвфемизмами. Вместе с тем, в отличие от эвфемизмов, политическая корректность накладывает свой отпечаток не только на лексику, но и на синтаксис, морфологию и словообразование. Политическая корректность – это скорее стратегия, эвфемизмы же – тактика, тактические уловки, с помощью которых либо соблюдается, либо нарушается баланс взаимодействия между отдельными лицами, группами, сообществами. Кроме того, политическая корректность в гораздо большей степени оказывается навязанным социокультурным явлением. Эвфемизмы можно, в свою очередь, представить как языковые средства реализации такого социокультурного явления как политическая корректность.

Выделяются также т.н. «политические эвфемизмы», которые не просто смягчают какое-либо понятие, но порой способны существенно его исказить. Показательны здесь такие лексемы как ‘Entsorgungsparks’ (парки утилизации) вместо ‘Atommüll’ (ядерные отходы), ‘Operation’ (операция) вместо ‘Krieg‘ (война), ‘Himmelfahrt‘ (поездка в небеса, вознесение) вместо ‘lebensgefährliches militärisches Unternehmen’ (опасная для жизни военная операция).

Сравнение явлений эвфемии и политической корректности можно провести по ряду признаков, как объединяющих, так и дифференцирующих. Так, и эвфемия, и политкорректность оба представляют собой лингво-социокультурные явления, в ходе которых используется подмена понятий ради «смягчения» речи и речевых оборотов. Но эвфемия используется в тактическом плане и применяется ко всем людям как осознанно, так

и не осознанно. В то время как политкорректность осознанно используется в стратегическом плане и направлена на «ущемленные» группы людей.

Таким образом, оба явления представляют собой лингвосоциокультурный феномен. Нельзя говорить о том, что одно явление полностью включено в другое. Эвфемия и политкорректность (или коммуникативная корректность) по-разному представлены в различных сферах общения и общественной жизни. Можно лишь утверждать, что в языковом плане коммуникативная корректность эвфемистична, т.е., политкорректные обороты в лингвистическом плане представляют собой эвфемизмы, обслуживающие определённые сферы человеческой коммуникации.

ЛИТЕРАТУРА

1. Гальперин И.Р. Stylistics. – М.: Издательство "Высшая школа", 1981.
2. Кацев А.М. Языковое табу. - Л.: Просвещение, 1988. - 112 с.
3. Квятковский А. П. Альбомная лирика // Квятковский А. П. Поэтический словарь. — М.: Сов. Энцикл., 1966.
4. Кудрявцев А. Ю., Куропаткин Г. Д.. Англо-русский словарь-справочник табуизированной лексики и эвфемизмов. – М.: Букинистическое издание, 1993.
5. Михайлина И. Словом обидеть можно немецкий язык на пути к политкорректности [Электронный ресурс] — Режим доступа. — URL: http://germania-online.ru/wissenschaft-bildung/nauka-i-obrazovanie-detal/datum/2013/12/09/slovom-obidet-mozhno-nemeckii-jazyk-na-puti-k-politkor.html
6. Пауль Г. Принципы истории языка. М.: Издательство иностранной литературы, 1960. — 501 с.
7. Тер-Минасова С. Г. Язык и межкультурная коммуникация. - М., 2000
8. Трофимова З. С. Словарь новых слов и значений в английском языке. - М., 1993

A. S. Kechkina *(Linguistics University of Nizhny Novgorod)*

CONNECTION BETWEEN EUPHEMISMS IN MODERN GERMAN AND THE PHENOMENON OF POLITICAL CORRECTNESS

The phenomenon of euphemisms in modern German and the tendency to political correctness are considered. The connection between the concepts of political correctness and euphemisms is explored.

Euphemism, political correctness, political euphemism

УДК 81’42
Ю. О. Клюкина-Урлапова (*Тюменский государственный университет*, aqualina4@gmail.com);
Е. В. Тумакова (*Тюменский государственный университет*, e.v.tumakova@utmn.ru)

СПОСОБЫ ПЕРЕВОДА НОВООБРАЗОВАНИЙ Е. ЕВТУШЕНКО НА АНГЛИЙСКИЙ ЯЗЫК (НА ПРИМЕРЕ ТЕКСТОВ А. ВАГАПОВА)

Описываются приемы преобразования оригинального текста, понимаемого как дискурс, в аспекте его перевода. Анализируются способы перевода новообразований советского и российского поэта Е. Евтушенко на английский язык. Вопрос перевода

рассматривается не только с лингвистической точки зрения, но и с позиции того, как передается семантика новых слов через призму иностранного языка.

Перевод, дискурс, новообразование, потенциальное слово, аутентичность

Перевод – вспомогательный вид речевой деятельности, в процессе которой осуществляется передача содержания текста средствами другого языка; преобразование речевого произведения на одном языке в речевое произведение на другом языке при сохранении смысла этого произведения [1]. Таким образом, тексты оригинала и перевода представляют собой два дискурса, а задача переводчика состоит в их семантическом и лингвокультурологическом отождествлении.

Уже с древнейших времен переводчики сталкивались с проблемой: дословный перевод приводил к неясности или непонятности перевода. Впоследствии они смогли отстоять право на свободу в отношении оригинала, тем самым наделив себя возможностью «воспроизводить не букву, а смысл или даже общее впечатление, "очарование" оригинала». Это повлекло за собой череду вольных переводов, которые не оказывали на читателя того же воздействия, что оказывал оригинальный текст [2].

Лишь в XX веке переводческая деятельность была включена в объект лингвистического исследования. Это вызвало ряд проблем, так как с лингвистической точки зрения воспроизведение текста с тем же смыслом при сохранении манеры письма автора и той же лексики является почти невозможным.

Помимо этого, важнейшим аспектом процесса перевода является не только сохранение смысла первоисточника, но и попытка не исказить его реалиями того языка, на который совершается перевод. Ю. Караулов в своей работе говорил, что на всех уровнях устройства языковой личности присутствуют специфические проявления «национального», то есть каждое слово в определенном языке связано с его историей и историей народа [3]. Например, если русский при определении размеров окна скажет «большое», то китаец – «высокое». Следовательно, в процессе перевода должны учитываться не только денотативные компоненты значения, но и коннотации, лингвокульторологические оттенки смыслов, социокультурные представления носителей того языка, на который осуществляется перевод оригинального текста. Создание аутентичного перевода – довольно сложная задача.

Однако особую трудность при переводе вызывают авторские новообразования, так как они не имеют аналогов, и вкладываемое автором в него значение понятно чаще всего только носителям в рамках определенного контекста.

Процесс перевода этих слов изучен слабо, так как способы, которыми пользуются авторы при создании новообразований, так же, как и методы перевода, применяемые переводчиками, различны.

На основе переведенных классических текстов можно выделить основные способы перевода авторских новообразований.

1. Дословный перевод.

Данный способ перевода предполагает подбор в иностранном языке лексем с максимально близкой семантикой. В этом случае лексико-грамматической характеристики исходного слова и его перевода могут различаться. Например, существительному может соответствовать глагол или другая част речи.

Пример: перевод А. Миллером стихотворения Б. Пастернака «Зимняя ночь»:

Скрещенье рук, скрещенье ног
Судьбы <u>скрещенья</u>.
As arm and legs and destinies
Fatefully <u>crossed</u>.
(Как руки, ноги и судьбы обреченно <u>скрестились</u>).

2. Использование синонимов (узуальных слов, сходных по значению с первоисточником).

Пример: перевод А. Кнеллером произведения В. Маяковского «Лиличка»: Дай в последнем крике выреветь.
Let me bellow out in the final complaint (Дай мне орать наружу в последней жалобе).

3. Создание в иностранном языке потенциальных слов по продуктивным моделям при помощи словообразовательных аффиксов.

Пример: перевод А. Кнеллером поэмы В. Маяковского «Облако в штанах»:
Вот и вечер в ночную жуть ушел от окон, хмурый, декабрый.
Then the evening turned its back on the windows and plunged into grim night, scowling Decemberish.

В произведениях Е. Евтушенко также встречаются авторские новообразования. Его произведения также представляют интерес не только для русского, российского читателя, но и для иностранца. Поскольку Евтушенко является одновременно представителем целой советской литературной эпохи и нашим современником. Его тексты – неотъемлемая часть изучения русского языка в контексте литературы.

Переводом стихотворений поэта занимается лингвист и преподаватель Московской Академии Права (Псковский филиал) Алик Вагапов. Публикация производится на сайте «Журнал “Самиздат”» [4]. Он удобен тем, что автор переводов оформил страницы как билингвистические тексты, тем самым давая возможность параллельно при чтении сравнивать оригинал и его перевод.

Особое внимание автор переводов уделяет авторским новообразованиям. В его текстах можно встретить различные способы интерпретации «новых слов».

Например, дословный перевод:
он интересен был среди людей
самой неинтересностью своей
People took interest in him because
Such uninteresting man he was.

Или:
Жизни не корю за все жестокие обидности.
Yet with my life I’m not offended

В этих отрывках использован прием дословного перевода с переходом исходного слова из одной части речи в другую. Так, мы можем определить, что «неинтересность» является существительным с суффиксом -ость-. Вагапов берет за основу семантическую составляющую этого слова – ‘отсутствие чего-то интересного’ – и переводит его как прилагательное «неинтересный». Во втором случае используется значение слова «обидности» – состояние, обусловленное действием, направленным на вызывание обиды в человеке – и трансформируется в глагол «обижать». Но при этом в словосочетании «not offended» выражается дополнительный смысл, присутствующий в словосочетании «жизни не корю». Таким образом, при переводе сочетание приобретает значение: «Я не обижен на все обидности». Следовательно, лингвист выразил целое предложение в одном словосочетании.

Самым распространенным способом среди переводов Вагапова является подбор синонимов:
Там, где бровью указала чернодужною, затвердели волны глыбами земли.
As you raised your beautiful black eyebrows.

При описании в данном тексте используется новообразование «чернодужный» в значении формы брови. Автор подбирает синоним к этому прилагательному, фокусируя внимание на цвете (используются корни -черн- и black). Но при этом он опускает корень -дуж-, обозначающий форму.

Я в детстве шикарно рыдал, ниагарно,
порой притворялся – отнюдь не бездарно.

When I was a child I would howl like crazy.

Сочетание «рыдать ниагарно» переводчик заменят на «как сумасшедший», тем самым подбирая синоним и отражая смысл новообразования.

Вагапов не подчеркивает, что переводимое слово было новообразованием, то есть не создает своих слов по продуктивным моделям, а лишь пользуется уже созданными. Благодаря этому способу передается лишь приблизительный смысл, задуманный поэтом. Интерпретация этого текста на английский язык не передает, что лирический герой рыдал, словно ниагарский водопад.

Автор работ использует пропуск как способ передачи труднопереводимых лексем:
Взывал, что башни те беспаспортно, стоят заброшенно.
He'd say the turrets were neglected

Или:
как утешала после драки
доброшершавость языка
всепонимающей собаки.
Our clever pet licked up our tears of dejection.

Из-за того, что после «беспаспортно» поэт добавляет «заброшенно», смысл новообразования проясняется, что дает переводчику возможность снова передать смысл, не переводя само «новое слово». Но если в предыдущих случаях новообразование переводилось, то здесь оно опущено. То же самое происходит во втором отрывке: он решает опустить описание и качество языка собаки (которое характеризует не только язык, но и характер самого животного), остановившись на втором прилагательном. Тем самым Вагапов снова опускает не только аспект наличия новообразования, но и часть заложенной семантики, о которой читатель перевода не будет знать.

Таким образом, при переводе новообразований Е. Евтушенко А. Вагаповым используются следующие приемы: дословный перевод (с переходом слов из одной части речи в другую), синонимия и пропуск. Большая часть способов оправдана в своем использовании, но если бы переводчик рисковал и создавал собственные слова, включая в них не только смысл, заложенный Е. Евтушенко, но и саму структурную суть новообразований, читателей могло бы это заинтересовать и побудить обратиться к оригинальным текстам. Преобразование одного дискурса (оригинальные тексты) в другой (переводы) должно соответствовать принципам аутентичности, смысловой тождественности, учитывающей социокультурные представления носителей того языка, на который переводится текст, и экстралингвистические реалии, ассоциативные связи, представления, заложенные в исходном произведении.

ЛИТЕРАТУРА

1. Азимов Э. Г., Щукин А. Н. Новый словарь методических терминов и понятий (теория и практика обучения языкам). М.: Издательство ИКАР, 2009.
2. Паршин А. Теория и практика перевода. СПБ.: СГУ, 1999.
3. Караулов Ю. Н. Русский язык и языковая личность. М.: Издательство ЛКИ, 2010.
4. Журнал «Самиздат». URL: http://samlib.ru/.

I. O. Klyukina-Urlapova (*Tyumen State University*);
Ye. V. Tumakova (*Tyumen State University)*

THE TRANSLATION METHODS OF NEW WORDS CREATED BY E. YEVTUSHENKO INTO ENGLISH (ON THE EXAMPLE OF A. VAGAPOV'S TRANSLATIONS)

New methods of transformation of the original text, seen as discourse, in the aspect of its translation are described. Means to translate words innovated by E. Yevtushenko – a soviet and Russian poet – to English are analyzed. The problem of translation is not only considered from the linguistic point of view but also deals with how the semantics of the new word are transferred to another language.

Translation, discourse, innovated word, potential word, authenticity

УДК 811.111
Е. А. Кованова (*Санкт-Петербургский государственный университет*, e-mail: e.kovanova@spbu.ru)

СТРАТЕГИЯ НЕКАТЕГОРИЧНОСТИ ВЕДЕНИЯ ДИСКУРСА И ЕЕ РЕАЛИЗАЦИЯ (НА МАТЕРИАЛЕ АНГЛОЯЗЫЧНЫХ АВТОБИОГРАФИЙ)

Рассматривается стратегия некатегоричности ведения дискурса и ее реализация в англоязычном автобиографическом дискурсе. Актуализация данной стратегии исследуется в риторико-прагматическом ключе, то есть как она способствует убеждению читателя и достижению прагматических целей автора. Был выделен ряд тактик, реализующих данную стратегию.

Автобиографический дискурс, стратегия некатегоричности ведения дискурса, тактики, некатегоричная модальность

Как показало исследование [1], одной из ключевых стратегий, выделенных на материале англоязычных автобиографий, является стратегия некатегоричности ведения дискурса. Некатегоричность выступает необходимым компонентом дискурса, создающим условия его гибкости и способствующим эффективному убеждению адресата. В рамках данного исследования мы понимаем стратегию как «целенаправленное планирование личностного смысла, облекаемое в конкретные вербальные средства, то есть дискурс» [2: 50], и как «характеристику когнитивного плана общения, которая контролирует оптимальное решение системы задач гибким и локально управляемым способом» [3: 274]. На наш взгляд, стратегию некатегоричности ведения дискурса, используемую авторами англоязычных автобиографий, можно определить как риторико-прагматическую стратегию, поскольку она нацелена на убеждение читателя в процессе достижения прагматических целей автора.

Анализ англоязычных автобиографий показал, что стратегия некатегоричности ведения дискурса реализуется посредством тактики принижения собственных заслуг или способностей, тактики смягчения категоричности отрицательной оценки другого человека, тактики представления информации в виде субъективного мнения и тактики обобщения с использованием условно-некатегоричной авторской модальности.

Тактика принижения собственных заслуг или способностей

Самопрезентационная тактика принижения собственных заслуг или способностей способствует более эффективному убеждению читателя за счет снижения собственного образа и возможности для адресата идентифицироваться с автором, свидетельствует о честности и беспристрастности автора в создании «автопортрета», о критическом отношении к себе, что само по себе является положительным качеством, вызывающем доверие. Обратимся к следующему эпизоду, в котором Э. Рузвельт рассуждает о пользе автобиографий:

Autobiographies are, after all, useful only as the lives you read about and analyze *may* suggest to you something that you *may* find useful in your own journey through life. *I do not expect*, of course, that anyone will find exactly the same experiences or the same mistakes or the same gratifications that I have found, but *perhaps* my very foolishness *may* be helpful! The mistakes I made when my children were young *may* give some help or some consolation to some troubled and groping mother [Roosevelt, xvii-xviii].

Общая семантика эпизода, в котором автор допускает возможность, что жизнь человека, изображенная в автобиографии, может оказаться полезной для читателя, что, возможно, ошибки, которые допустила Э. Рузвельт при воспитании своих детей, могли бы оказать помощь или принести утешение какой-нибудь обеспокоенной матери, гармонично согласуется с использованными языковыми средствами. Лексико-грамматические средства, реализующие эпистемическую модальность (*may, perhaps, I do not expect*), представление себя автором как не очень умного человека (*my very foolishness*) способствуют достижении целей при передаче нужных личностных смыслов интерпретатору, при этом стратегия некатегоричного ведения дискурса коррелирует со стратегией создания положительного образа автора. Авторы все время делают вводные замечания, чтобы как-то принизить свою роль, избежать самодовольства и отторжения читателя, подчеркнуть, что и они делают и признают свои ошибки.

Тактика смягчения категоричности отрицательной оценки другого человека

Некатегоричность в оценочных высказываниях, характеризующих других людей, необходима для более легкого принятия адресатом точки зрения автора. В исследуемых автобиографиях она реализуется посредством компенсации отрицательной характеристики другого человека положительной характеристикой или представления другого человека как жертвы обстоятельств.

Viviani was not an agreeable personality, *but he was a brilliant speaker* [Roosevelt, 88]

He was *a victim of circumstances and of economic and political beliefs* [Roosevelt, 163].

Тактика представления информации в виде субъективного мнения

Снижение категоричности происходит благодаря введению в дискурс я-предикативных конструкций с предикатами «мнения» (I think, I believe, I guess), а также предиката be afraid, которые позволяют представить информацию в виде субъективного мнения, смягчить категоричность знания.

I *guess* the body, the mind and the spirit are connected [Carter, 28].

It is, *I am afraid*, true that frequently various religious groups endeavor to exert pressures and control over different legislative and educational fields [Roosevelt, 438].

Этой же цели служит использование предиката seem, выражающего сомнение, неуверенность говорящего:

The future will be determined by the young and there is no more essential task today, *it seems to me*, than to bring before them once more, in all its brightness, in all its splendor and beauty, the American Dream… [Roosevelt, 403]

Аксиологические предикаты, по мнению Е. М. Вольф, вводят в высказывание эксплицитную субъективность, указывая на присутствие оценочного субъекта и представляя оценку как относящуюся к его концептуальному миру [4: 97]. Присутствие аксиологического предиката предполагает существование других мнений и возможность возражений. Иллокутивная цель его включения – смягчение категоричности высказывания путем введения в него субъективности.

Тактика обобщения с использованием условно-некатегоричной модальности

Тактика обобщения реализуется в автобиографическом дискурсе в эпизодах-рассуждениях, которые строятся по схеме: опыт и его анализ – принятое решение – полученный результат – рекомендация читателю. Использование условно-некатегоричной

модальности в обобщении личного опыта и формировании рекомендации адресату является залогом создания успешного с риторической точки зрения дискурса и достижения автором своих прагматических целей.

I *hope* that in sharing our story we'll inspire mothers and daughters to open their hearts to one another. It *would* also be great to be able to encourage kids to follow their dreams and not to be scared to set high goals [Spears, 11].

Здесь на лексико-грамматическом уровне мы наблюдаем сохранение авторской модальности, имеющей характер некатегоричности, сомнения (*I hope, it would be great*), что позволяет реализовать дидактическую функцию автобиографии. Глагол hope при этом, как отмечает Е. А. Барляева, передает эмоциональное состояние автора и выступает в качестве средства, снижающего иллокутивную силу высказывания [5: 51].

In 1736 I lost one of my sons, a fine boy of four years old, by the small-pox, taken in the common way. I long regretted it bitterly, and still regret that I had not given it to him by inoculation. This I mention for the sake of parents who omit that operation, on the supposition that they should never forgive themselves if a child died under it; my example showing that regret *may* be the same either way, and, therefore, that the safer *should* be chosen. [Franklin, 96]

В вышеприведенном эпизоде из автобиографии Б. Франклина рекомендация адресату делать прививки детям основана на личном опыте (смерти четырехлетнего сына от оспы) и реализуется в тексте путем использования условно-некатегоричной авторской модальности (*may, should be chosen*). Отсутствие в рассуждениях дублирующей стадии обобщенного опыта обусловливается тем, что опыт подобного рода и позиция автора, принятая по отношению к нему, не нуждается в дальнейшей верификации временем и повторением.

Таким образом, стратегия некатегоричности, используемая авторами автобиографий, способствует лучшему достижению их риторико-прагматических целей. Использование тактик, реализующих стратегию некатегоричности, а также условно-некатегоричной авторской модальности ведет к ненавязчивому, а, следовательно, более эффективному убеждению читателя.

ЛИТЕРАТУРА

1. Кованова Е. А. Риторика автобиографического дискурса (на материале автобиографий американских деятелей политики и искусства). Дис. … канд. филол. наук. СПб, 2005.
2. Пушкин А. А. Прагмалингвистические характеристики дискурса личности // Личностные аспекты языкового общения: межвузовский сборник научных трудов. Калинин, 1989. С. 45-54.
3. Дейк Т. А. ван Язык. Познание. Коммуникация. М., 1989.
4. Вольф Е. М. Функциональная семантика оценки. М., 1985.
5. Барляева Е. А. Авторизация как средство актуализации автора научного текста // Диалектика текста. Т. 1. СПб., 1999. С. 41-59.

Источники фактического материала

1. Carter J., Carter R. Everything to Gain. Making the Most of the Rest of Your Life. New York, 1987.
2. Franklin B. The Autobiography of Benjamin Franklin. New York: Airmost Publishing Company, 1965.
3. Roosevelt E. The Autobiography of Eleanor Roosevelt. New York, 1992.

4. Spears B., Spears L. Heart to Heart. New York, 2000.

E. A. Kovanova (*Saint Petersburg State University*)

THE STRATEGY OF NON-CATEGORICAL DISCOURSING AND ITS REALIZATION (CASE STUDY OF ENGLISH LANGUAGE AUTOBIOGRAPHIES)

The strategy of non-categorical discoursing and its realization in the English language autobiographies is considered. The actualization of this strategy is examined in the rhetoric-pragmatic view, that is how it contributes to the reader's persuasion and helps to achieve author's pragmatic aims. Several tactics that realize this strategy are identified.

Autobiographical discourse, strategy of non-categorical discoursing, tactics, non-categorical modality

УДК 800.92:519.682
А. В. Козачина *(Сибирский федеральный университет,* e-mail: avkozachina@gmail.com)

СРЕДСТВА РЕАЛИЗАЦИИ ПРИНЦИПА ВЕЖЛИВОСТИ СОВРЕМЕННОГО ЯПОНСКОГО ЯЗЫКА: НА ПРИМЕРЕ «БАЙТО-КЭЙГО» (ВЕЖЛИВОЙ РЕЧИ ДЛЯ ПОДРАБОТОК)

Рассматриваются особенности использования вежливой речи молодыми японцами. Исследуются основные проблемы, с которыми сталкиваются японцы при использовании кэйго.

Вежливая речь, гоноратив, жаргонизмы

Одной из самих ярких характеристик японского языка является сложная система вежливой речи — кэйго. Умение быстро и правильно использовать кэйго — одна из самых больших трудностей, с которой сталкиваются изучающие японский язык. Ведь говорящий всегда должен осознавать свою социальную позицию по отношению к собеседнику, а также к тому человеку, о котором идет речь. По одному только умению употреблять вежливые обороты в речи японец легко определяет культурный уровень того, с кем ведет беседу.

Кэйго — это языковые средства выражения разного рода социальных отношений между говорящим, его собеседником и людьми, о которых идет речь. Формы вежливости прочно связаны с общественной ситуацией и позволяют передавать многообразные социальные отношения, существующие в японском обществе. Количество языковых средств, способных указать на социальные различия, в японском языке очень велико и с трудом поддается учету [1].

Сложившаяся система «возвеличивания собеседника» и «уничижения себя» доставляет немало проблем не только изучающим японский язык, но и самим японцам. По результатам опроса, проведенного Министерством культуры среди молодых людей в 2007 г., выяснилось, что на вопрос «Что для вас самое сложное в японском языке?» 42% опрошенных ответили «кэйго». А еще в 2002 г. так считало лишь 35% респондентов [7].

Кроме того, в 2007 г. порталом Target Research был проведен национальный опрос, теперь уже на тему «Использование вежливой речи». Так 68% респондентов назвали вежливую речь «сложной», а всего лишь 6% опрошенных молодых людей в возрасте от 20

до 30 лет подтвердили, что уверены в своих знаниях относительно использования вежливой речи [4].

Растущая неспособность молодого поколения правильно употреблять вежливую речь вызывает крайнее беспокойство у японского общества. Часто говорят о том, что молодежь изучает искажённые формы кэйго, нарушающие традиционные правила его употребления. Неправильные формы находят широкое применение в современном диалоге и даже попадают на тренинги больших корпораций, нанимающих старшеклассников и студентов на работу с неполной занятостью.

Так появился термин «байто-кэйго» (кэйго для подработки) — жаргон работников сферы обслуживания. В норму вошло использование грамматически неверных конструкций, которые сами владельцы ресторанов или магазинов посчитали более вежливыми, нежели те фразы, которые действительно стоит употреблять в этой ситуации.

В 2015 году на сайте «Японской экономической газеты» был опубликован рейтинг основных фраз «байто-кэйго», которые особенно вызывают недоумение у японцев.

1. こちらが〜になります[котира га 〜 ни наримасу]

Очень часто вместо традиционного: こちらが〜でございます [котира га 〜 дэ годзаимасу] можно услышать фразу: こちらが〜になります[котира га 〜 ни наримас]. Обе фразы будут переводиться одинаково: «Ваш [название блюда], пожалуйста». Однако во втором случае использована грамматикаになります [ни наримас], обычно показывающая изменение состояния предмета, но никаким образом не имеющая отношения к вежливой речи. А как бы вы отреагировали, если бы официант принес ваш заказ со словами: «А вот теперь это стало вашим салатом»?

Тем не менее, эта конструкция стала очень популярной среди работников. По результатам опроса, проведенного факультетом региональных исследований университета Гифу, 55,8% использовали になります [ни наримас] при обращении к клиенту [2].

2. 〜円からお預かりします [〜эн кара о-адзукари симасу]

Эту фразу обычно используют кассиры, когда принимают деньги у покупателя. На русский язык ее можно перевести как: «ваши [сумма] йен». Однако добавление частицы から[кара] (из, от, у) к сумме вносит действительно странный оттенок: «из ваших [сумма] йен», «у ваших [сумма] йен».

3. 〜様でございますね [〜сама дэ годзаимасу нэ]

Обычно употребляется при уточнении имени: «Господин [имя]?». Вот только использование окончанияでございます [дэ годзаимасу] характерно для «уничижения себя», и никак не может быть использовано при разговоре с клиентом.

4. 〜でよろしかったでしょうか [〜дэ ёросикатта дэсё ка]

Фраза чаще всего используется при уточнении заказа: «Все правильно?». И тут традиционное よろしい [ёросий] (хороший, верный, правильный) по непонятной причине ставится в прошедшее время. И хотя при переводе на русский язык проблем не возникает, для японцев эта фраза все же будет некорректной.

5. 〜の方 [〜но хо:]

В литературном японском языке конструкция 〜の方 [〜но хо:] имеет два основных значения: направление и предпочтение. И если использование ее для того, чтобы указать клиенту место, более чем корректно, то, например, добавление к слову «кофе» в фразе: «Вам кофе с собой?» — вызывает у носителей языка недоумение [3].

Современное японское общество обеспокоено падением уровня знаний вежливой речи у молодежи: по всей стране открываются различные курсы, на которых учат правильно употреблять кэйго. В 2007 г. Министерством культуры был опубликован «Общий курс вежливого японского языка» — электронное пособие, дающее исчерпывающую информацию о структуре, классификации и типах кэйго [5].

В ходе опроса, проведенного в 2015 г., 98% опрошенных молодых людей подтвердили необходимость изучения и правильного использования вежливой речи [6]. Это позволяет надеяться на то, что эта сложнейшая система, складывавшаяся веками под влиянием социальных, политических, экономических и других факторов, будет сохранена нынешним и последующими поколениями.

ЛИТЕРАТУРА

1. Фролова О.П. Японский речевой этикет (лингвистический аспект). Новосибирск: НГУ, 1997.

2. 「バイト敬語」を使う若者たち[Baito-keigo wo tsukau wakamono-tachi] // Faculty of Regional Studies, Gifu University. URL: http://repository.lib.gifu-u.ac.jp/bitstream/123456789/4608/1/reg_030019001.pdf.

3. 実は正しいバイト敬語 [Jitsu wa tadashii baito-keigo] // Japan Economic Newspaper. URL: http://style.nikkei.com/article/DGXMZO82543200Z20C15A1000000.

4. 敬語についての調査 [Keigo nitsuite no chousa] // Target Research. URL: https://reposen.jp/889/12/43.html.

5. 敬語の指針 [Keigo no shishin] // Agency for Cultural Affairs, Government of Japan. URL: http://www.bunka.go.jp/seisaku/bunkashingikai/kokugo/hokoku/pdf/keigo_tousin.pdf.

6. 国語に関する調査[Kokugo ni kansuru chousa] // Agency for Cultural Affairs, Government of Japan. URL: http://www.bunka.go.jp/tokei_hakusho_shuppan/tokeichosa/kokugo_yoronchosa/pdf/h25_chosa_kekka.pdf.

7. 国語に関する世論調査 [Kokugo ni kansuru yoron chousa] // Agency for Cultural Affairs, Government of Japan. URL: http://www.bunka.go.jp/tokei_hakusho_shuppan/tokeichosa/kokugo_yoronchosa/h19.

A. V. Kozachina*(Siberian Federal University)*

THE WAYS OF IMPLEMENTING THE PRINCIPLES OF COURTESY IN MODERN JAPANESE: BASED ON BAITO-KEIGO

Characteristics of using keigo within japanese young people such as employees, especially young part-timers who have little experience with honorifics.The most difficult problems of the honorifics in the Japanese Language.

Honorific speech, keigo, slang words

УДК 81.372

Н. В. Костюченкова *(Новгородский государственный университет им. Ярослава Мудрого,* e-mail: velbehag@yandex.ru)

ПРОЯВЛЕНИЕ ПРОСТРАНСТВЕННОЙ МЕТАФОРЫ НА ГРАММАТИЧЕСКОМ УРОВНЕ ЯЗЫКА (НА МАТЕРИАЛЕ РУССКОГО, АНГЛИЙСКОГО И НОРВЕЖСКОГО ЯЗЫКОВ)

Рассматривается понятие «пространственной метафоры» в отношении грамматического яруса языка. Подвергается анализу глубинная пространственная семантика грамматических времен, а также глагольного словообразования русского, английского и норвежского языков.

Пространственная метафора, проксимальность/дистальность, критерий «определенность/неопределенность», препозитив, постпозитив, языковой континуум

Многие важнейшие сферы жизни человека выражены в языке посредством пространственной метафоры: мы говорим о шкале ценностей, социальном статусе и т.д.

Пространственная метафора находит свое отражение и в плоскости пространства языка на грамматическом уровне.

Грамматическое пространство обладает свойством континуальности, т.е. не существует промежуточных «незаполненных» звеньев в пространственной градации. Это свойство присуще трем сопоставляемым языкам. Так, грамматическая категория времени заключает в себе формы, соответствующие последовательным фазам реального времени – прошлое – настоящее – будущее, имеющие в своей основе дихотомию «проксимальность (настоящее) – дистальность (прошлое, будущее)».

В русском языке эти фазы объективного времени прямо проецируются в систему грамматических времен (прошедшее – настоящее – будущее).

Во временных грамматических системах норвежского и английского языков похожая ситуация: в них так же, как и в русском языке, представлена трихотомия «прошедшее / настоящее / будущее», элементы которой в свою очередь имеют свою структуру.

В английском языке прошедшее время членится на Past Perfect, Past Simple, последнее заключает в себе Past Progressive (исходя из критерия «неопределенность / определенность протекания события во времени»); настоящее время делится на Present Perfect, Present Simple, которое включает Present Progressive (исходя из критерия “неопределенность / определенность»); будущее время – на Future Perfect, Future Simple, Future Progressive. Если поместить английские грамматические времена вдоль умозрительной координатной оси «позади – впереди», то последовательность их будет выглядеть следующим образом: Past Perfect – Past Simple (Past Progressive) – Present Perfect – Present Simple – Present Progressive (“now”) – Future Perfect – Future Simple, т.е. грамматическое пространство английских времен характеризуется ступенчатой градацией.

В норвежском языке прошедшее время членится на preteritum perfektum, perfektum; настоящее – на presens perfektum, presens; будущее – на presens perfektum futurum, presens futurum [3]. На координатной оси «позади – впереди» последовательность грамматических времен норвежского языка будет выглядеть соответственно: preteritum perfektum, perfektum, presens perfektum, presens (“nå”), presens perfektum futurum, presens futurum.

Иными словами, происходит плавное, постепенное перемещение во временном пространстве – от наиболее удаленной точки в прошлом к «сейчас» и затем к наиболее удаленной точке в будущем.

Критерий «проксимальность – дистальность» релевантен также и в отношении степеней сравнения прилагательных и наречий. Ср.: *близко – ближе – ближайшее, сильный – сильнее – сильнейший* (тенденция приближения).

Что касается словообразовательного поля, то пространственная метафоричность здесь может быть проиллюстрирована, в частности, на примере глагольного словообразования. В русской глагольной лексике наличие пространственного элемента имплицируют, в частности, префиксы *в-*, *при-, о-*. Пространственный элемент префикса *в-* указывает на движение по вертикальному вектору «вверх», а также на отношения «вовне» (ср.: *взбивать, взбодриться, вздымать, взбежать*), на движение по вектору «вниз» и на отношения «внутрь» (ср.: *вкопать, вкоренить, вмонтировать, внедрить*); префикс *при-* имплицирует приближение, сокращение дистанции, прикосновение (ср.: *приглядеться, приземлиться, причалить*, *привязаться, пригубить*; префикс *о-* (*обо-*) предполагает «круговое движение»: «везде», «повсюду», «вокруг» (ср.: *окутать, обдумать, обежать, обернуться, объезжать*).

Следует отметить, что словообразовательное пространство русского языка характеризуется наличием морфолого-семантического варьирования с помощью приставок, которое имеет меньшее распространение в норвежском и английском языках, в частности, по причине их аналитичности. Однако нельзя полностью отрицать существование в этих языках глагольных лексем, включающих в свой состав препозитивы с пространственным значением (ср.: *bortkalle* «отзывать», *bortløse* «расточать, тратить попусту», *bortse* «не принимать во внимание, не учитывать» (*bort* имплицирует отсутствие), *neddysse* «замять (дело)», *nedslå* «приводить в уныние», (*ned* имплицирует движение по вектору «вниз»), *innbille* «внушать», *innbrenne* «выжигать (по дереву)», *inndra* «втягивать, впутывать (во что-либо)» (*inn* указывает на движение внутрь); англ. *understand* «понимать, постигать», *understate* «преуменьшать, недооценивать», *underwork* «работать ниже ставки» (*under* имплицирует движение по вектору «вниз»), *outbalance* «перевешивать», *outrage* «оскорблять, преступать закон», *outwatch* «бодрствовать всю ночь» (*out* содержит указание на движение наружу, за пределы определенного пространства).

Вместе с тем, в норвежском и английском языках широкое применение находят постпозитивы с пространственным значением, влияющие на семантику глагола, что совершенно не свойственно русскому языку. Д.Б. Никуличева характеризует норвежскую конструкцию «глагол + постпозитив» как рамочную, выделяя в ней ядро (сам глагол) и функционально тесно с ним связанный «служебный адъюнкт» (постверб) [2].

Если сравнивать семантику глаголов с пространственными препозитивами и семантику глагольно-поствербиального комплекса, то очевидно, что глаголы с препозитивами в первую очередь обладают «глубинным» пространственным значением (abstrakt betydning) в отличие от конструкций с поствербами, которые заключают в своей семантике прежде всего прямое указание на локомоцию объекта в действительном пространстве (konkret betydning) [6]. Ср.: *innsette* “устанавливать (власть), назначать (на должность)” - *sette inn* «помещать внутрь»; *oppstå* «возникать, начинаться, воскресать из мертвых» – *stå opp* «встать»; *oversette* «переводить (текст)» – *sette over* «перепрыгнуть (изгородь), переплыть (реку)».

Вышеуказанные проявления пространственной семантики присущи и глагольному словообразовательному пространству английского языка. Как отмечает норвежский лингвист А.Л. Грэдлер, «норвежская и английская глагольные системы обнаруживают много общих характеристик», в том числе, и в отношении словообразования: в обоих языках имеются, в частности, фразовые глагольные конструкции [4]. Рассматривая проблему английских заимствований, автор констатирует тот факт, что в большинстве случаев осуществляется прямой перенос английского фразового глагола в плоскость норвежского языка, как, например, в высказываниях: *Han er dresset opp i sin fineste uniform – He is dressed up in his best uniform* («Он одет в его лучшую форму»)*; Han kom inn og alle deltakerne så på ham – He came in and all the participants looked at him* («Он вошел, и все участники посмотрели на него»).

«Английские постпозитивы *in, out, over, up* имеют семантические эквиваленты в норвежском языке – *inn, ut, over, opp*» (Там же, 82 – 83). Ср.: англ. *step in* - норв. *steppe inn* «войти»; англ. *squeeze out* – норв. *skvise ut* «выжимать»; *spill over* - норв. *spille over* «разливать»; англ. *line up* - норв. *line opp* «успокаивать». Ср. также: англ. *cut down* - норв. *kutte ned* «сократить (расходы)»; англ. *push on* - норв. *pusje på* «спешить вперед»; англ. *turn around* - норв. *tørne rundt* «обернуться» [1, 5].

Вместе с тем следует заметить, что, несмотря на существование множества примеров прямого соответствия английских и норвежских фразовых глаголов, нельзя исключать факт наличия в норвежском языке ряда фразовых глаголов, состоящих из основного элемента, заимствованного из английского, и сугубо «норвежского» постверба. Иными словами, в норвежском языке, в отличие от английского, данные глаголы очень часто употребляются в сочетании с постпозитивами [4], в семантике которые еще более

ярко проявляется пространственный компонент. Ср.: англ. *spray* - норв. *spraye ned*; англ. *rock* - норв. *rocke opp*, *rocke ut*; англ. *touch* - норв. *touche borti* и т.д. Можно также выделить пары фразовых глаголов с противоположной семантикой. Так, в оппозиции *stresse opp – stresse ned* первый элемент, благодаря поствербу *opp*, означает «заволноваться, занервничать» (движение по вектору «вверх»); второй элемент, заключающий в себе *ned*, выражает обратный процесс – «расслабиться, успокоиться» (движение по вектору «вниз») (ср. также: *fire opp - fire ned* «вспылить – успокоиться, остыть»).

Итак, пространственные значения служат своеобразным фундаментом для отражения событий объективного мира средствами языка. При этом можно говорить о, своего рода, языковом континууме, в котором заключены разнообразные средства репрезентации физических и метафизических реалий.

ЛИТЕРАТУРА

1. Большой норвежско-русский словарь. / Сост. В.Д. Аракин. – М., 1963.
2. Никуличева Д.Б. Синтагматические отношения в континентальных скандинавских языках. Контрастивный анализ. М. - С.-Пб., 2000.
3. Faarlund J.T., Lie S., Vannebo K.I. Norsk reference grammatikk. Oslo, 1997.
4. Graedler A.L. Morphological, semantic and functional aspects of English lexical borrowings in Norwegian. Oslo - Stockholm, 1998.
5. Kirkeby W.A. Engelsk-norsk ordbok = English-Norwegian Dictionary. Oslo, 1997.
6. Strandskogen Å.-B. og R. Norsk for utlendinger–2. Oslo, 1991.

N.V.Kostyuchenkova*(Novgorod State University named after Yaroslav-the Wise)*

SPATIAL METAPHOR MANIFESTATON RELATED TO THE LANGUAGE GRAMMAR LEVEL (IN RUSSIAN, ENGLISH AND NORWEGIAN)

The concept "spatial metaphor" in relation to the grammar tier of language is treated. The spatial semantics of Russian, English and Norwegian tenses and verb derivation comes under analysis.

Spatial metaphor, proximal / distal relations, the criterion of "certainty / uncertainty", prepositive, postpositive, language continuum

УДК 811.111
А. С. Кучмарекова (*Сибирский федеральный университет*, e-mail: kuchmarekova@yandex.ru)

ОСНОВНЫЕ КОНЦЕПТЫ АНГЛИЙСКОЙ КУЛЬТУРЫ (НА МАТЕРИАЛЕ АНГЛОЯЗЫЧНОГО РЕКЛАМНОГО ДИСКУРСА)

В статье анализируются средства языковой выразительности, используемые в рекламном дискурсе для номинализации основных концептов англоязычной лингвокультуры. Исследуется понятие дискурса, представляющего собой сложно организованное коммуникативное явление, которое отличается предпочтением специфических элементов всех уровней языка: фонетического, грамматического и

лексического. В рамках проведённого исследования даётся системное представление о концептах, используемых в современных рекламных текстах для усиления выразительности их потенциала.

Рекламный дискурс, концепт, англоязычная лингвокультура, средства языковой выразительности

На современном этапе развития лингвистической мысли многие исследователи обращаются к понятию дискурса, представляющего собой сложно организованное коммуникативное явление, которое отличается предпочтением специфических элементов всех уровней языка: фонетического, грамматического и лексического. Дискурс способен включать в себя все новые и новые языковые реалии и становится парадигмальным понятием. По словам В.З. Демьянкова:«Текст остался словом обыденного языка, а дискурс стал специальным термином наук о человеческой духовности» [2, с. 50]. Поэтому в последнее время в исследованиях встречается термин дискурсивное пространство, понимаемый как некая абстрактная протяженность, в которой сосуществуют дискурсы и дискурсивные личности – люди, производящие данные дискурсы [3,4]. Дискурсивное пространство образуется между участниками коммуникации в ходе любой непосредственной интеракции, поэтому, принимая во внимание слова А.В. Олянича, о том, что реклама – это форма коммуникации [5], можно утверждать, что при взаимодействии реципиента с рекламой образуется дискурсивное пространство, которое необходимо изучить и описать. Не менее важным видится изучение влияния концептуальных смыслов, сгустков культуры в сознании человека [6], на когнитивную систему пользователя языка. Концептуальные смыслы, содержащиеся в рекламном дискурсе, помогают определить тип культуры и подробно описать англоязычную лингвокультуру.

Целый ряд эффективных механизмов коммуникативного воздействия основан на использовании имплицитной информации. Речь идет о таком способе передачи информации, при котором она в явном виде не выражается, но с необходимостью извлекается адресатом при интерпретации сообщения. Адресат может использовать при этом свои знания о мире и социальные стереотипы, представления о традициях речевого этикета или о речевых стратегиях и намерениях адресанта, сведения о свойствах используемого языка или иных семиотических систем. Умение целенаправленно использовать имплицитность в целях воздействия помогает рекламодателям добиваться поставленных целей.

На основе анализа 200 примеров англоязычного рекламного дискурса можно сделать вывод о том, что ведущими концептами англоязычного мира являются семья, время (будущее или настоящее) и надежность. На периферии социокультурного знания находятся такие концепты, как благодарность, привлекательность и дружба или обобщённость.

Концепт семьи является важнейшим концептом английской культуры, так как в 86 рекламных дискурсах данный концепт был реализован, наиболее яркие из них: *My mum bought me my shoes (Adidas)*, *Happy family day with our adventurous (US AIRlines), all the sisters buy this jewelry (Poison Jewelry).* Например, в журнале *The Week* можно встретить следующую рекламу фирмы по недвижимости: «*We wish you and your family a prosperous and blessed month».* Принимая во внимание мультимодальный текст (слоган находится в нижней части рекламы, на которой изображен красивый город на берегу моря), можно сказать, что данный рекламный дискурс апеллирует к концепту *семья*, который является очень важным для представителей англоязычной лингвокультуры. Позитивный образ создается с помощью эпитетов положительной коннотации *prosperous* и *blessed (prosperous – flourishing; prospering, rich; affluent; wealthy, favourable or promising; blessed – worthy of deep reverence or respect, characterized by happiness or good fortune* [1]*).* Глагол

с положительной семантикой *wish* также представляет собой важную часть данного рекламного дискурса: *to feel or express a desire or hope concerning the future or fortune of* [1]. Таким образом, концепт семьи обретает новые положительные смыслы и создаёт позитивное настроение у участников коммуникации.

Для реализации образа *будущего* в рекламе банка, который выдаёт мелкие займы, встречается данный слоган *Save for the future. Enjoy the journey*. В нем использован глагол с положительной коннотацией *enjoy*, который передает значение наслаждения, удовольствия (*enjoy – take delight or pleasure in (an activity or occasion*) [1]). В данном рекламном дискурсе является важным концепт будущего, т.к. все языковые единицы положительной коннотации работают на создание процветающего образа будущего.

Для вербализации идеи о надёжности и защищённости используются различные средства художественной выразительности. Например, числительные употребляются со словосочетаниями, сообщающими информацию о пользе, длительности использования и достоинствах продукта. Они служат для точного количественного отражения положительных сторон рекламируемого объекта и являются эффективным средством воздействия, поскольку слова, подтвержденные цифрами, всегда убедительнее. С их помощью автор может реализовать сразу все три тактики: аргументирования, приведения примера и апелляции к авторитету. Например, в рекламе банка *Saving People Money Since 1936* указание на год открытия банка подтверждает идею надежности и защищённости денег, возникает ощущение, что потребитель не будет обманут.

Следующий важный концепт – благодарность. Данный концепт реализуется посредством благодарения рекламодателями своих покупателей. Например, авиакомпания *Singapore airlines* со слоганом «*A great way to fly*» в рекламе своей фирмы опубликовали следующий текст: «*Thank you for making us the world's most awarded airline*». В совокупности с мультимодальным текстом (девушка в национальном костюме держит желтый цветок, на заднем плане красивый пейзаж) остается положительное впечатление от данного рекламного дискурса. Прилагательные в превосходной степени *the world's most awarded* создают впечатление о важности и весомости данной авиакомпании. К тому же, если использовано притяжательное существительное *world's,* значит, данную компанию выбирают во всем мире, что повышает надежность данной компании.

Концепт *привлекательности* находит свою репрезентацию в рекламе украшений, средств по уходу за кожей и волосами, одежды. Например, в рекламе украшений *Charm up your Valentine* положительная семантика находит свою репрезентацию в виде глагола charm со значением очаровывать, околдовывать, прельщать (*to charm – to use one's ability to please and attract in order to influence* [1]) и постфикса up, который обозначает интенсификацию действия (*up – at or to a higher level of intensity, volume, or activity* [1]). В совокупности с повелительной формой и употреблением личного местоимения *your* можно выделить концепт привлекательности, который считается также очень важным для английской лингвокультуры.

Такое социокультурное знание, как дружбы или обобщённость находит своё яркое проявление в целом ряде языковых средств, например, императивных синтаксических формах (*Let's go places (Toyota Camry*)), лексических средствах положительной коннотации и оценочной семантики (*The next big thing is here (Samsung*), *They need you (Adopt US Kids*)).

Таким образом, в современном дискурсивном пространстве англоязычной лингвокультуры присутствуют такие социокультурные знания, как семья, будущее, надежность, благодарность, привлекательность и дружба или обобщённость.

ЛИТЕРАТУРА

1. Longman Dictionary of Contemporary English New Edition for Advanced Learners, UK: Pearson Education Limited, 2010. 2082 c.
2. Демьянков В.З. Текст и дискурс как термины и как слова обыденного языка. М.: Языки славянских культур, 2005. С. 34-55.
3. Казыдуб Н.Н. Дискурсивное пространство как фрагмент языковой картины мира (теоретическая модель). Иркутск: ИГЛУ, 2006. 216 с.
4. Кубрякова Е.С. О термине «дискурс» и стоящей за ним структуре знания. М.: Языки славянских культур, 2005. С. 23-33.
5. Олянич А.В. Презентационная теория дискурса. Волгоград: Парадигма, 2011. 506 с.
6. Степанов Ю.С. Концепты. Тонкая пленка цивилизации. М.: Языки славянских культур, 2007. 248 с.

A.S. Kuchmarekova (*Siberian Federal University*)

THE MAIN CONCEPTS OF THE ENGLISH CULTURE (BASING ON THE ENGLISH ADVERTISING DISCOURSE)

The article is focused on the issue of the main/basic concepts of the English-speaking culture depicting in the advertising discourse. It dwells upon the linguistic means of expression used in advertising discourse for conceptual nominalisation. It explores the concept of discourse as a complex organized communicative phenomenon that distinguishes the preferences of specific elements of all levels of language: phonetic, lexical and grammatical. As a part of the study, the overview of the linguistic tools used in modern advertising texts to enhance the expressiveness of their potential is given.

Advertising discourse, concept, English culture, linguistic means

УДК 811.161.1

А. Д. Маймакова (*Казахский национальный педагогический университет имени Абая*, e-mail: amaimakova@mail.ru)

К ВОПРОСУ О СЕМАНТИКЕ МОРФЕМЫ

Доклад посвящен проблеме употребления терминов «значение», «значимость», «функция» применительно к семантике морфемы. Представлен анализ указанных терминов в понятийном плане.

На основании содержания терминов «значение», «значимость», «функция» в языкознании и понимания морфемы как двусторонней единицы языка, как знака, при котором значение является основополагающим свойством, автор считает более оправданным использование термина «значение» в отношении семантики морфемы.

Морфема, семантика, значение, значимость, функция.

Понятие морфемной семантики является ключевым для теории морфемики и словообразования. Однако до настоящего времени остается до конца невыясненной природа и структура семантики морфемы.

Заметим, что, говоря о семантике морфемы, ученые применяют различные термины: *значение, значимость, функция*.

Так, Н.Д.Арутюнова и Т.В.Булыгина, рассматривая особенности интерпретации морфемы представителями американской школы, отмечают, что «если сначала условное обозначение морфемы в работах дескриптивистов базировалось на ее форме и изображалось в виде ее основного варианта (например, [s] – для мн. числа, [d] – для претерита в английском языке), то после принятия принципа дополнительного распределения дескриптивисты стали обозначать морфемы по их функции, заключая в скобки названия грамматического значения (например, морфема [мн. число], морфема [претерит])» [1, с.247].

Говоря о трактовке морфемы представителем Пражской школы В.Скаличкой, Н.Д.Арутюнова и Т.В.Булыгина пишут: «Глобальный знак» не распался в его грамматической теории на форму и функцию, означающее и означаемое, но практически дал в этом направлении явственную трещину [1, с.240].

В концепции Пражского лингвистического кружка указание на значение морфемы заменяется указанием на ее формальную функцию [6, с.210].

Учитывая многозначность слова *формальный*, которое можно понимать как противоположное слову *вещественный, реальный*, мы полагаем, что оно не имелось в виду, так как пражцы нигде не исключают из числа морфем корень. Ю.С.Маслов, принимая во внимание указанное обстоятельство, предпочитает говорить о смысловой или структурной функции морфемы.

А.С.Герд, определяя семантику морфемы, приписывает ей вместо значения значимость [4, с.50].

Исходя из вышесказанного, представляется целесообразным более четко разграничить такие аспекты стороны содержания лингвистических единиц, как значение, значимость, функция.

Значение – понятие широкое. И все же многочисленные определения значения в языкознании можно свести к двум типам, которые очень точно определил Л.М.Васильев: «1) к определению значения как психической, отражательной сущности, соотносимой с таким психическим явлениями, как представления, эмоции, понятия и т.п.; 2) к определению значения как реляционной сущности, как отношения языкового знака к предмету (денотативное значение), к понятию (сигнификативное значение), к условиям акта речи и его участникам (прагматическое значение), к сфере или ситуации его употребления (стилистическое значение), другим языковым знакам (структурное значение) и т.д.» [3, с.67].

Мы склонны считать более приемлемым рассмотрение проблемы значения в свете теории отражения, так как: 1) при конкретизации отношения слова к предмету или к понятию возникает необходимость формулирования тех признаков предмета, которые лежат в основе этого отношения, а значит и в основе значения как образа этого предмета; 2) языковая реакция на речевой стимул возможна при условии восприятия и обязательно понимания знака-стимула, т.е. понимания значения знака.

Языковое значение как отражательную категорию необходимо отграничивать от значимости и функции.

Ф. де Соссюр считает, что «значимость, взятая в своем концептуальном аспекте, есть, конечно, элемент значения, и весьма трудно выяснить, чем это последнее от нее отличается, находясь вместе с тем в зависимости от нее» [8, с.146].

Значение же языковых единиц он определяет как нечто зависящее от места данной единицы в системе языковых единиц, как результат соотношения с другими единицами языка.

Обратимся к анализу конкретного примера, который ученый использует для подтверждения своих мыслей. «Французское слово *mouton* ‘баран’, ‘баранина’ может совпадать по значению с английским словом *sheep* ‘баран’, не имея с ним одинаковой значимости, и это …потому, что говоря о приготовленном и поданном на стол куске мяса, англичанин скажет *mutton*, а не *sheep*. Различие в значимости между англ. *sheep* и франц.

mouton связано с тем, что в английском наряду с *sheep* есть другое слово, чего нет во французском» [8, с.148].

Следует признать, что во многом Соссюр прав в своей интерпретации. Однако ученый определяет это различие местом слова в системе значений этих слов.

На наш взгляд, различие в значимости между *sheep* и *mouton* связано с различием значений этих слов. Англ. *sheep* имеет узкое значение по сравнению с франц. *mouton* и требует для передачи значения '*баранина'* еще одного слова в английском языке. Во французском языке это 2-ое значение передается также словом *mouton.* Следовательно, англ. *sheep* и франц. *mouton* лишь отчасти совпадают по значению. И то, что слово *sheep* означает именно животное, а не кушанье из этого животного зависит от понятия, которое этим словом выражается, а вовсе не от места данного слова в системе.

Из вышеизложенного следует, что значимость зависит от значения, от соотношения данного значения с другими значениями и лишь в силу этого от системы языка.

Можно полагать, что соотношение значения и значимости различно у единиц разных уровней языка. Так, Н.А.Слюсарева и А.С.Герд, отмечая, что в семантике морфемы значение и значимость сосуществуют, подчеркивают доминирующий характер значимости по сравнению со значением [7, с.60-61, 64; 4, с.50, 51-52]. Обосновывают они свое утверждение следующим образом. «Корневые и словообразовательные морфемы, – пишет Н.А.Слюсарева, – представляют собой разряд, у которого значение выступает в полной мере и этим достигается приближение их к лексическому уровню, но значение корней существует не столько у каждого отдельного корня, сколько у всего гнезда слов и определяется в его пределах». У формообразующих морфем «лишь из противопоставления словоформ мы заключаем о наличии грамматического значения, возникающего на базе ценности» [7, с.60, 61].

А.С.Герд считает, что «суффиксы свое значение приобретают только в соединении с той или иной основой в составе слова. Сами по себе они значения не имеют». В то же время аффикс как член морфологической системы языка вступает в отношения с другими аффиксами в этой системе и приобретает свою ценность, значимость, на фоне которой и выступает его грамматическое значение [4, с.50, 51].

Думается, все же нельзя согласиться с утверждением данных ученых о приоритете значимости в семантике морфемы. Мы придерживаемся точки зрения на морфему как двустороннюю единицу языка, как знак. При этом имеется в виду, что морфема имеет значение сама по себе, вне слова. Ср. примеры перестановок И.А.Бодуэна де Куртенэ: *брык-ами ног-ает, морг-ами глаз-ает, верт-ом хвост-ит.* По мнению ученого, доказательством «реально-психического существования и переносимости ...отдельных морфем являются обмолвки, происходящие благодаря перестановкам или «неправильным» сочетаниям по смежности» [2, с.282].

Быть может, говорить об отсутствии самостоятельного значения у морфемы и приобретении его только в составе слова не слишком корректно, ибо и слова реализуют свои значения не сами по себе, а только в предложениях, являющихся основной коммуникативной единицей.

В структуре морфемы как знака значимость выступает вместе со значением, неотделима от строения морфемы, но все же является вторичной по отношению к значению.

Соотношение понятий значение и значимость показывает, что понятие значения богаче по содержанию, чем понятие значимости. Значимость, присущая языковым единицам наряду со значением, входит в состав единицы как ее реляционное свойство и составляет один из элементов значения.

Языковое значение отличается не только от значимости, но и от функции. В языкознании функция понимается как роль, употребление, назначение тех или иных единиц языка. Функции могут быть содержательными (смысловыми, семантическими) и формальными (конструктивными, структурными). В этом плане значение представляет

собой семантическую функцию единиц плана выражения. Следовательно, понятие функции шире, чем понятие значения.

Таким образом, краткий обзор понятий значения, значимости и функции в языкознании позволяет выразить мнение, что из названных понятий шире по объему понятие функции. Понятие функции более широкое, чем понятие значения. Значение – одна из разновидностей функций единиц плана выражения (в частности, семантическая). В свою очередь понятие значения шире понятия значимости. Значимость зависит от значения, и она есть элемент значения.

На наш взгляд, в отношении семантики морфемы более оправданным считается использование термина *значение*. Во-первых, потому, что сам термин *семантика* обозначает собственно содержание, внутреннюю сторону языковой единицы, а не ее роль, назначение. В этом случае понятие семантики эквивалент понятия значения. Во-вторых, сосуществуя вместе со значимостью во внутренней стороне морфемы, значение выступает как основное, определяющее свойство морфемы. Именно значением определяются системообразующие свойства морфемы. Именно значение обуславливает существование морфемы как единицы языка, как знака. В-третьих, говоря о семантике морфемы, мы имеем в виду и собственно значение морфемы, и ее значимость. Понятие значения более объемное, чем понятие значимости. Значение в качестве элемента включает в себя значимость. Этот факт существен в случаях с интерфиксами, которые рассматриваются как значимые элементы структуры слов.

ЛИТЕРАТУРА

1. Арутюнова Н.Д., Булыгина Т.В. Основная единица морфологического анализа//Общее языкознание. Внутренняя структура языка. М.: Наука, 1972.
2. Бодуэн де Куртенэ И.А. Избранные труды по общему языкознанию. Т.2. М.: АН СССР, 1963.
3. Васильев Л.М. Современная лингвистическая семантика. М.: Высшая школа, 1990.
4. Герд А.С. Семантика морфемы: значение или значимость (valeur)?// Структурная и прикладная лингвистика. Вып.2. Л., 1983.
5. Лингвистический энциклопедический словарь. М.: Советская энциклопедия, 1990.
6. Новак Л. Основная единица грамматической системы и типология языка // Пражский лингвистический кружок. М.: Прогресс, 1967.
7. Слюсарева Н.А. Теория Ф.де Соссюра в свете современной лингвистики. М.: Наука, 1975.
8. Соссюр де Ф. Труды по языкознанию. М.: Прогресс, 1977.

A.D. Maimakova (*Abai Kazakh national pedagogical university*)

ON THE QUESTION OF SEMANTICS OF MORPHEME

The report is devoted to problem of using the terms "meaning", "valeur", "function" relating to semantics of morpheme. Analysis of given terms is presented in conceptual plane. On the basis of content of terms "function", "meaning", "valeur" in linguistics and understanding morpheme as the two-sided unit of language, as the sign, in which meaning is the basis-lying property, author presents that usage of term "meaning" with respect to morpheme semantics is the more accountable.

Morpheme, semantics, meaning, valeur, function.

УДК 800.81.342.801.613
Л. А. Мамедова *(Бакинский филиал Московского государственного университета им. М.В.Ломоносова,* e-mail: lala_msu@mail.ru);

«СТРУКТУРА ФОНЕТИЧЕСКОГО СЛОВА В МОСКОВСКОМ И БАКИНСКОМ ВАРИАНТАХ РУССКОГО ЛИТЕРАТУРНОГО ЯЗЫКА»

В докладе сообщается о некоторых результатах экспериментального исследования структуры фонетического слова в московском и бакинском вариантах русского литературного языка. Степень выраженности (качественная, а не количественная) первого предударного слога существенно отличается в двух типах русского языка, о которых идет речь.

Русский язык, ударение, ритмическая структура слова.

Фонетическая система современного русского литературного языка (далее – СРЛЯ) характеризуется целым рядом типологических особенностей. К их числу относится наличие образованного ударным и первым предударным слогом просодического ядра.

Одна из наиболее ярких особенностей современного русского литературного языка в его московском варианте – необычная ритмическая структура фонетического слова, которая заключается в том, что при помощи ударения два слога – ударный и первый предударный – противопоставляются всем другим безударным слогам. Гораздо более типичной для европейских языков (например, английского) является модель с усилением слогов, расположенных через один от ударного.

Впервые модель ритмического строения фонетического слова в русском литературном языке была описана выдающимся русским и украинским филологом А.А.Потебнёй в виде формулы – ***…12311…,*** которая получила название «формула Потебни». В этой записи цифра 3 обозначает степень выделенности ударного гласного, 2 – первого предударного гласного или гласного в неприкрытом предударном слоге, а также гласного конечного безударного открытого слога; 1 – гласных всех других безударных слогов. Структура слова, описанная при помощи формулы А.А.Потебнёй характерна в основном для южнорусских и среднерусских говоров. Для северо-восточных говоров, в частности для вологодских и архангельских, в которых нет противопоставления первого предударного слога другим безударным слогам. С.С.Высоцкий предложил формулу ***11311***. В этих говорах зачастую усиление отмечается на краевых (начальном и/или конечном) слогах.

Так, в трехсложных словах с ударением на 3-м слоге (*молоко́, голово́й etc*.) первый слог оказывается усиленным в большей степени, чем второй [Пауфошима 1983:70].

Таким образом, ритмическая структура слова не во всех вариантах русского языка одинакова. Она имеет множество разновидностей в различных диалектах и региональных типах литературного языка, её – в силу ритмической необычности – часто бывает сложно усвоить носителям других языков. Иностранец никогда не сможет полностью усвоить эту норму, и рано или поздно сделает ошибку. В той или иной степени отражаются на русском языке в его бакинском региональном варианте и произносительные нормы азербайджанского языка. В настоящее время нет ни одной работы, в которой были бы проанализированы различия между структурами фонетических слов в московской и бакинской произносительной норме. Этой задаче посвящено данное экспериментально-фонетическое исследование, цель которого описать ритмическую структуру слова в московском и бакинском вариантах современного русского литературного языка, и, выявить существующие между ними различия.

О ритмической структуре слова в современном русском литературном языке

Словесное ударение — это выделение физическими средствами одного слога на фоне других, безударных слогов. В качестве таких физических средств могут выступать длительность, интенсивность, частота основного тона, спектральные характеристики гласных. Если первые два параметра (длительность и интенсивность) давно уже считаются, по выражению Т.М.Николаевой, "строительным материалом" для формирования ударного слога, то третий параметр — тон — начинает рассматриваться в качестве существенного для русского ударения только в семидесятые годы. По наблюдениям Т.М. Николаевой, ударение может маркироваться одним из этих параметров, а также сочетанием двух из них или всех трех в зависимости от фразовой позиции того или иного слова [Каленчук, Касаткина 1993:105].

Безударные гласные в русском языке – это гласные, которые находятся не под ударением. Если в слове есть два или больше гласных, то один гласный обязательно ударный, остальные – безударные. Безударные гласные, в свою очередь, делятся на предударные и заударные; например, в слове *переворáчивались* три предударных и три заударных гласных. Безударные гласные отличаются от ударных некоторой артикуляционной и акустической ослабленностью, меньшей длительностью звучания, «ударный слог выделяется на фоне безударных с помощью различных фонетических средств, среди которых обычно называют силу звуков, их большую длительность, тон и особый тембр входящих в ударный слог звуков» [Каленчук, Касаткина 1993:100].

Безударные гласные в слове могут занимать несколько разных позиций. Эти позиции в значительной степени влияют на их свойства. Прежде всего, все безударные разделяются на две большие группы по их положению по отношению к ударному – на предударные и заударные. В зависимости от того, насколько предударный или заударный удалены от ударного, им приписывают соответствующие индексы – первый предударный, второй предударный, первый заударный, второй заударный и т. д. Чем больше номер, тем дальше данный слог от ударного. Кроме этого важно и положение безударного гласного в слоге (наличие или отсутствие финали и/или инициали): например, второй предударный в абсолютном начале (в неприкрытом слоге) не похож по своим характеристикам на второй предударный после согласного – ср. *отбежал* и *подбежал*, а заударный в абсолютном конце не похож на заударный перед согласным — ср. *школа* и *школам*.

В безударных слогах гласные могут подвергаться редукции – изменению их спектральных характеристик вследствие сокращения длительности. Редукция бывает двух видов: количественная и качественная. Количественная редукция – сокращение только длительности гласного, то есть времени артикулирования. Качественная редукция – неполное выполнение артикуляционной программы безударного гласного. Таким образом, чем меньше длительность безударного, тем больше отличается его артикуляция от артикуляции соответствующего ударного гласного. Так, сокращение времени артикулирования гласного [а] приводит к тому, что язык не достигает того же положения, как при артикуляции ударного [а], и безударный [а] в первом предударном слоге может произноситься как гласный средне-нижнего подъёма; при артикуляции безударных [и], [ы], [у] язык не достигает максимально высокого положения.

Смыслоразличительная роль безударных гласных по сравнению с ударными также ослаблена. Под ударением в сильной позиции встречается пять гласных, способных различать слова (в начале слова и после мягких согласных – [и], [у], [э], [о], [а], после твёрдых – [ы], [у], [э], [о], [а]; напр., *мил*, *мел, мёл, мял* и *мыл, мул, мэр, мол, мал*). В безударном положении (в слабой позиции) гласных встречается значительно меньше, чем в ударном (сильной).

В соответствии с теорией Московской фонологической школы в современном русском литературном языке выделяется пять гласных фонем: <и>, < у>, < э>, <о>, <а>.

Они реализуются в 1-м предударном слоге после парных твёрдых согласных тремя звуками – [ы], [у],[а]: фонема <у> реализуется звуком [у], фонемы <и> и <э> звуком [ы], фонемы <о>, <а> – звуком [а]. Таким образом, в первом предударном слоге после твёрдых согласных фонемы <о> и <а> не различаются, они совпадают в звуке [а]; например*, трава и холодильник*.

Гласные остальных прикрытых предударных и заударных слогов, характеризуются гораздо большей ослабленностью, степень редукции в этом случае тоже значительно больше. В этих позициях не различаются, совпадают в звуке [ъ] или [ь] четыре фонемы – <и>, <э>, <о>, <а>; напр., *др[ъ]вяной* (ср. *дров*), *тр[ъ]вяной* (ср. *тра́вы*), *п[ъ]левой* (*полевой* и *пылевой*; ср. *поле* и *пыль*). То же самое происходит и в первом предударном слоге после мягких согласных. В разговорной речи во всех безударных слогах наблюдается ещё бóльшая степень редукции безударных гласных, происходит и ослабление их различительной способности. Так, возможно неразличение всех гласных фонем — они могут быть представлены одним звуком [ъ] или даже нулём звука: напр., *б[ъ]ла* (*была*), *вып[ъ]тать* (*выпутать* и *выпытать*), *[пч]ему* (*почему*), *вы[пс]к* (*выпуск*), *де[с'т']* (*десять*) и т. п.

В соответствии с описанными выше закономерностями в современном русском литературном языке принято выделять **просодическое ядро** слова. Оно двухкомпонентно, то есть состоит из ударного и первого предударного слогов. Первый предударный слог значительно отличается от других безударных слогов по длительности и, следовательно, по качеству (в нем не допускается редуцированный гласный [ъ]); все другие безударные прикрытые слоги являются очень краткими, в них возможны только редуцированные гласные [Князев 2006:44].

Тем самым, существует яркое противопоставление просодического ядра и всех остальных периферийных слогов. Что касается гласных внутри самогó просодического ядра, то интенсивность гласного не является параметром, противопоставляющим ударный и первый предударный гласные: интенсивность предударного гласного всегда больше или равна интенсивности ударного. Вероятнее всего, распределение интенсивности в слове подчинено некоторым фразовым законам [Князев 2006:50].

Гласные характеризуются еще и так называемой "собственной" длительностью: в среднем, в современном русском литературном языке собственная длительность ударных гласных верхнего подъема ([и], [ы], [у]) составляет около 75%, а длительность ударных гласных среднего подъема ([е], [о]) – около 90% от длительности ударного гласного нижнего подъема [а] [Кузнецов, Отт 1989: 6]. Тем самым, собственная длительность гласных увеличивается с увеличением степени их открытости (понижением подъема), причем гласные среднего подъема по длительности оказываются несколько ближе гласным нижнего подъема, чем гласным верхнего подъема. Наконец, собственная длительность гласных зависит и от консонантного контекста – в первую очередь, от положения после мягкого или твердого согласного (в первом случае длительность гласных увеличивается приблизительно на 15% по сравнению со вторым за счет переходного коартикуляционного [и]-образного участка [Щерба 1912:135]. Именно длительность является единственным параметром, который позволяет противопоставить ударный и первый предударный гласный, но только в сильной фразовой позиции – при изолированном произнесении слов (длительность 1-го предударного гласного в этом случае составляет от 50% до 70% длительности ударного), в слабой же фразовой позиции этот контраст отсутствует (85-130%).

Фонетическая реализация сегментных единиц в речи представляет собой один из важнейших аспектов фонетической структуры слова. Фонетическая реализация гласных зависит не только от их позиции по отношению к соседним сегментам или по отношению к ударению, но так же от положения во фразе. В этом случае выделяют позиции особого рода — просодические или фразовые позиции. Их принято подразделять на сильные и слабые. В сильных позициях слово реализуется в своем идеальном, эталонном виде, а в

слабой позиции оно может подвергаться редукции. Сильной фразовой позицией считается конечная позиция во фразе, а также позиция сло́ва, на который падает синтагматический акцент, а слабой — позиция неакцентированного сло́ва (особенно если оно находится рядом с акцентированным); ср.: *Это не обезьяна, а самый настоящий человек* [*ч'ьлав'ёк]* — сильная фразовая позиция для слова «человек» // *На лекции было всего человек пятнадцать [ч'ьк]* — слабая фразовая позиция для того же слова. Позицию изолированно произнесенного слова можно считать одной из разновидностей сильной фразовой позиции — при произнесении такого слова любое слово несет на себе фразовый акцент.

Гласные, которые входят в просодическое ядро, практически не отличаются друг от друга по значениям F1 и F2 ни в одной из фразовых позиций (эти различия не превышают 10% и наиболее ярко выражены у [у]). В более слабых фразовых позициях наблюдается небольшая централизация обоих гласных просодического ядра по сравнению с более сильными фразовыми позициями (максимально ярко выраженная у гласных [у], [и], в меньшей степени у [а]). Формантные области ударного и 1-го предударного гласных того же слова пересекаются во всех фразовых позициях (кроме [у] в изолированном произнесении [Князев 1998: 58].

Обращает на себя внимание тот факт, что уменьшение контраста по длительности между ударным и первым предударным гласным в более слабой фразовой позиции часто создаётся не только за счёт сокращения ударного гласного, но и за счёт удлинения предударного, что свидетельствует о реальном существовании такого явления, как просодическое ядро слова.

Таким образом, акустически контраст между гласными просодического ядра в СРЛЯ выражен только в сильной фразовой позиции и только при помощи длительности.

О фонетической структуре слова в азербайджанском языке

На реализацию гласных фонем русского языка существенным образом влияет их позиция по отношению к ударению, а также их удалённость от ударного гласного, в связи с чем и различают две степени редукции. Еще на эту реализацию влияет их позиция по отношению к твёрдости-мягкости согласных.

В азербайджанском языке 9 гласных фонем, различающихся по ряду: задние – <a>, <o>, <u>, <ı>, передние – <e>, <ə>, <i>, <ü>, <ö>, каждая из которых реализуется только в одном аллофоне [Шахидов 2009:7].

В азербайджанском языке все гласные могут выступать как в начале слова и слога, так и в конце слова и слога, за исключением фонемы <ı>, которая, как и в русском языке, не встречается в начале слова.

Слог, как фонетическая единица, до сих пор не был объектом специальных исследований на материале азербайджанского языка. Наиболее подробную характеристику можно найти у А.Дамирчизаде, А.Ахундова, А.Алекберова [Шахидов 2009:14]. Они использовали различные теории для описания слоговой структуры в азербайджанском языке: и теорию мускульного напряжения, и теорию, учитывающую характеристики начала/конца слова, и сонорную теорию. А.Демирчизаде выделяет сильноначальные и сильноконечные слоги. Эта характеристика и, в зависимости от этого, определение места слогораздела, опирается на теорию мускульного напряжения Л.В.Щербы.

По мнению азербайджанского языковеда А.Г.Алекберова, в азербайджанском языке все неначальные слоги в большинстве случаев бывают прикрытыми, а в словах тюркского происхождения неприкрытый слог может быть только в начале слова. Например*, a-lı-ı-şı-ram* [Шахидов 2009:14].

Так же как и в русском языке, в азербайджанском языке одним из акустических коррелятов ударения является количественная характеристика гласного, который входит в ударный слог. Так, длительность ударного гласного значительнее длительности гласного

безударного слога. Исследования фонетической структуры слова в азербайджанском языке показывают, что в двухсложных словах с ударением на втором слоге, ударный гласный длительнее безударного на 40-50% [Dəmirçizadə 1984:44]. Таким образом, одним из акустических свойств ударения является его количественная характеристика.

Второе акустическое свойство ударения связано с тоном. Тон ударного гласного также выше тона безударного гласного.

Третьим акустическим параметром ударения в азербайджанском языке является его интенсивность. Интенсивность ударного больше интенсивности безударного гласного.

Таким образом, в азербайджанском языке ударный гласный и слог в целом длительнее и интенсивнее, чем безударный [Dəmirçizadə 1984:45].

Описание эксперимента

Ритмическая структура слова не очень хорошо осознаётся говорящим и при этом очень вариативна, что позволяет различать разные региональные варианты литературного языка. Первичный слуховой анализ показывает, что ритмическая структура слова в московском варианте СРЛЯ отличается от ритмической структуры в его бакинском варианте. Региональная произносительная норма литературного языка может характеризоваться определенными особенностями, связанными с влиянием того или иного языка, с которым находится в контакте этот язык. Таким образом, основная задача данной работы заключается в том, чтобы выявить те особенности, которые характеризуют произносительную норму бакинского варианта СРЛЯ по сравнению с московским на материале ритмической структуры фонетического слова.

Материалом исследования служили трехсложные слова с ударением на последнем слоге, содержащие безударные гласные на месте фонем <о> и <а> после твердых согласных. Это слова *водомёт, колоток, голосок, слобода, топотать, ходовой, молодой, восковой и поводок*. Данные слова были исследованы в составе предложений как под фразовым акцентом, так и в слабой фразовой позиции – поскольку в этих позициях характер распределения степеней выделенности гласных может быть различным.

Анализируемые слова в составе предложений были записаны в произношении двух дикторов – одного носителя московского варианта современного русского литературного языка (диктор С.К.) и одного носителя бакинского варианта современного русского литературного языка (диктор Ф.А.)

Список записанных предложений приводится ниже:

1. Предложения, где рассматриваемые слова находятся в сильной фразовой позиции:

Мои слова – жемчужный ***водомёт****, Средь лунных слов, бесцельный, но вспенённый,- Капризной птицы лёт, Туманом занесённый.*

При дороге в темень сухо чиркает сверчок. За деревней тукнет глухо дальний ***колоток.***

Лишь там на водокачке Моргает фонарёк, лишь там в сосновой дачке рыдает ***голосок.***

Слобода – *название различных поселений в Русском государстве 11-17 вв., население которых временно освобождалось от государственных повинностей.*

И после всего сказанного принялся он усиленно ***топотать.***

Владелец магазина сказал, что им требуется именно ***ходовой*** *товар.*

Кровь бурлила в нём, он хотел развлекаться, отдыхать и веселиться, это и было ясно, ведь он был ***молодой****, в расцвете сил.*

.. и голос шамкающий, грубый, И лоб недобрый, ***восковой,*** *И галстух ярко-огневой;*

Наконец-то собаке купили ***поводок****. Теперь она точно никуда не убежит!*

2. Предложения, где рассматриваемые далее слова находятся в слабой фразовой позиции:

При этом ***водомёт*** *Макарова, главным образом, обеспечивает именно безопасность*

при прохождении через труднопроходимые места.

Колоток *виднелся именно с той стороны, откуда его было труднее всего разглядеть.*

Голосок *Марины был тонким и писклявым, точно у мышки.*

Татарская ***слобода*** *в Москве, упомянутая в челобитной толмачей и переводчиков, возникла, по-видимому, в XVI веке, а может быть, и раньше.*

От гнева Андрюша начал ***топотать*** *ножками, да так, что посуда на кухонном столе стала дребезжать, от чего кот, спящий на подоконнике, резко проснулся и навострил уши.*

Ходовой *товар теперь стало трудно найти в местных магазинах.*

Несмотря на его ***молодой*** *возраст, он умел показать всё своё обаяние, весь свой интеллект, очаровать многих дам, и при этом оставаться самым лучшим и верным женихом своей возлюбленной.*

Восковой *слепок к тому времени уже был почти готов, не хватало лишь нескольких деталей, но они были незначительны.*

Поводок *нашей собаки был настолько длинный, что ей предоставлялась практически полная свобода.*

Затем соответствующие записи были оцифрованы и проанализированы при помощи специальной программы фонетического анализа речи Speech Analyzer. В них на основании осциллограмм и с использованием данных спектрограмм была определена длительность, интенсивность и значения первой и второй формант ударного, первого предударного и второго предударного гласных.

После проведенного эксперимента, вычисления длительности, интенсивности, значений частоты первой и второй формант для сильной и слабой позиции первого и второго информанта были рассчитаны усреднённые абсолютные и относительные значения соответствующих параметров.

Итак, можно сделать вывод о том, что длительность второго предударного гласного звука во всех исследованных словоформах в сильной фразовой позиции в московском варианте русского литературного языка незначительно меньше длительности тех же гласных в тех же словоформах в бакинском варианте русского литературного языка. То же самое можно сказать и о первом предударном гласном. Что же касается ударного гласного звука, тут наблюдаются некоторые расхождения, но, в основном, ударный бакинского информанта длительнее. В слабой фразовой позиции наблюдается та же картина относительно второго предударного гласного, хотя имеются и некоторые исключения. Первый предударный однозначно длительнее в словах, произнесённых бакинским носителем московского литературного языка. Ударный гласный в бакинском варианте тоже длительнее ударного гласного в московском варианте русского литературного языка. Тем не менее, ритмическая структура фонетического слова в произношении носителей московской и бакинской региональных норм СРЛЯ почти одинакова.

Кроме того, в московском варианте СРЛЯ наблюдаются значительные различия в длительности гласных в зависимости от типа фразовой позиции: в сильной фразовой позиции длительность заметно выше, чем в слабой (почти в 1,5 раза). В бакинском этого различия не наблюдается, что может быть связано с особенностями интонационного оформления синтагмы.

Вывод: интенсивность ударного, первого предударного и второго предударного звуков в одних и тех же словах, стоящих в сильной фразовой позиции, больше в бакинском варианте русского литературного языка, т.е звуки в словах, произнесенных бакинским носителем русского языка, интенсивнее, чем звуки в словах, произнесённых московским носителем русского литературного языка. В слабой фразовой позиции наблюдается та же картина, за исключением ударного гласного звука. Ударный звук в словах московского русского языка интенсивнее, чем в словах бакинского русского языка.

Итак, можно сформулировать следующие выводы:

- качественное различие между ударным [á] и гласным [а] первого предударного слога в бакинском варианте СРЛЯ выражено в значительно большей степени, чем в московском, как в сильной, так и в слабой фразовых позициях (Δ F2 = $F2_{[á]} – F2_{[а]}$ составляет 172 Гц и 129 Гц соответственно в бакинском варианте и 69 Гц и 107 Гц в московском; при этом в сильной фразовой позиции данное различие выражено отчетливее); (Δ F1 = $F1_{[á]} – F1_{[а]}$ составляет 19 Гц и 43 Гц соответственно в бакинском варианте и 18 Гц и 2 Гц в московском; при этом данное различие выражено отчетливее в слабой фразовой позиции).
- качественное различие между гласным [а] первого предударного слога и редуцированным гласным второго предударного слога, наоборот, в бакинском варианте СРЛЯ выражено в значительно меньшей степени, чем в московском.
- таким образом, двуступенчатость редукции безударных гласных в московском варианте СРЛЯ выражено в большей степени, чем в бакинском его варианте.

Очевидно, что эти различия могут объясняться влиянием азербайджанского языка на русскую речь бакинцев.

Данный факт подтверждается результатами, полученными в курсовой работе. На материале двух слов: одного русского (*городк**á***) и одного азербайджанского (*qazm**á***) был проведён аналогичный эксперимент и вычислены значения длительности, интенсивности и F1 и F2 ударного и первого предударного гласных. Качественные различия между ударным и первым предударным гласными в азербайджанском языке выражены в значительно большей степени, чем в русском языке. Наиболее существенные различия наблюдаются в положении второй форманты гласного: в русском языке Δ F2 = $F2_{[á]} – F2_{[а]}$ составляет +44 Гц, в азербайджанском – -172 Гц. Таким образом, вторая форманта предударно гласного в русском языке понижается на 44 Гц по сравнению с ударным, а вторая форманта того же гласного в азербайджанском языке по сравнению с ударным повышается на 172 ц. Тем самым, различие в изменении значения формант в русском языке, по сравнению с азербайджанским составляет 216 Гц. При этом, в азербайджанском языке происходит значительное повышение второй форманты предударно гласного, что свидетельствует о его централизации, то есть изменении по направлению к нейтральному (редуцированному) гласному [ъ].

Таким образом, в московском варианте русского литературного языка в большей степени, чем в бакинском, выражена качественная двуступенчатость редукции предударных гласных при том, что количественное соотношение гласных предударных слогов в исследованных региональных вариантах идентично.

ЛИТЕРАТУРА

1. Аванесов Р.И. Фонетика современного русского языка. Москва, 1956.

2. Бондарко Л.В. Фонетическое описание языка и фонологическое описание речи. 1981.

3. Dəmirçizadə Ə.M Müasir azərbaycan dili. Bakı, 1984.

4. Каленчук М.Л., Касаткина Р.Ф. Побочное ударение и ритмическая структура русского слова на словесном и фразовом уровнях // Вопросы языкознания. 1993, N 4

5. Князев С.В. Фонетическая реализация ударения в различных фразовых позициях в современном русском языке // Фонетика сегодня: актуальные проблемы и университетское преподавание. Москва, 1998.

6. . Князев С.В. Структура фонетического слова в русском языке: синхрония и диахрония. Издательство Макс-Пресс. 2006.

7. Кузнецов В.Б., Отт В.А. Автоматический синтез речи. Алгоритмы преобразования "буква-звук" и управление длительностью речевых сегментов. Таллинн, 1989.

8. Пауфошима Р.Ф Фонетика слова и фразы в севернорусских говорах. Москва, 1983.

9. Шахидов А.Ш. Фонетическая структура слога и силлабическая структура слова в русском и азербайджанском языках. Баку, 2009.

10. Щерба Л.В. Русские гласные в качественном и количественном отношении. СПб., 1912.

Mamedova L.A *(Moscow State University Baku Branch,* e-mail: lala_msu@mail.ru);

«THE FONOLOGICAL WORD'S STRUCTURE IN MOSCOW AND BAKU VARIANTS OF STANDARD RUSSIAN»

The report is about some results of the experimental study of phonological word's structure in Moscow and Baku variants of Standard Russian. The degree of prominence (qualitative rather than quantitative) of the first pretonic syllable differ significantly in two types of Russian regiolects in question.

Russian language, accent, the rhythmic structure of the word.

УДК 81'1 (038)

Ю. Ч. Михальченя *(Белорусская государственная сельскохозяйственная академия*, e-mail: gorkibel70yuri@yandex.ru)

ТЕРМИН И ТЕРМИНОГРАФИЯ

Рассматриваются различные методы организации и составления специальных терминологических словарей и способы отбора лексических единиц на основе их функциональной и специфичной значимости. Применение предложенных методов позволит целенаправленно выявлять и исключать все возможные недостатки в процессе создания терминологического словаря.

Терминография, термин, понятие, функциональная терминология, аббревиация, омонимия, полисемия, синонимия.

Бурное развитие научно-технического прогресса привело к стремительному возникновению новых терминов как лингвистических средств номинации явлений в различных сферах знаний, вследствие чего возникла необходимость в процедуре упорядочения и организации терминологии согласно предметной деятельности. Весь процесс, направленный на распределение и разграничение новых лингвистических единиц, послужил причиной создания нормативного терминологического словаря системного типа с представлением терминологии как системы понятий [1], со своей структурированной схемой логических определений. Вся природа этих определений обуславливается сущностью и спецификой объектов, способами их исследования, степенью познания данных объектов и взаимосвязью данных понятий с понятиями других областей знаний.

Для того чтобы терминологический словарь соответствовал высокому качественному стандарту, исследуемая терминология определенной отрасли должна быть в достаточной степени изучена, строго квалифицирована с тем, чтобы организовать упорядоченность терминологического материала. Также необходимо произвести

всесторонний анализ терминологии на предмет «выработки научно-обоснованных критериев отбора лексики для словаря в соответствии с его назначением (переводной, толковый, учебный, информационный), его объемом (полный, краткий, средний) и другими целями» [2]. При этом целесообразно придерживаться ряда требований, которые заключаются в соблюдении утвержденного стандарта и нормативности терминов, чтобы «создать специализированные банки данных и применять машинную технику при обработке технической, научной и экономической информации» [2]. В этой связи целесообразно обратить внимание на ряд критериев, приведенных Г.А. Муштенко, которые следует учитывать при составлении терминологического словаря: 1) исходный характер исследуемого явления, где необходимо рассматривать терминообразовательную способность термина; 2) социальная значимость, распространенность термина в конкретной терминологии, частотность употребления и важность передаваемого им понятия; 3) специфичность термина для данной терминологии; 4) роль термина в «практике», то есть соответствие термина основным нормам функционирования терминологии.

К приведенным выше критериям можно добавить такой как наличие семантических и понятийных отношений терминологических единиц в рамках одной научной сферы. Другими словами имеется в виду строгое соответствие терминов системе понятий одной предметной деятельности с выстраиванием четкого однозначного и логического представления номинаций объектов исследования.

Применение данных критериев, безусловно, отразится на качественной стороне всей логико-семантической структуры терминологического ряда словаря, поскольку данная схема предполагает терминообразовательный процесс на основе одного однажды созданного термина. Очевидно то, что такое качество позволит выразить не только современное состояние развития определенной сферы научно-технических знаний, но и даст возможность создать такую терминосистему, при которой образование производных понятий сможет отразить развитие терминологии не только синхронически, но и диахронически в ее исчерпывающей полноте.

На недостатки в сфере организации лексики в терминологических словарях указали В. К. Зернова [3] и И. А. Долгов, Ю. А. Сергеев [4], которые заключаются в том, что 1) единые принципы организации словарных статей отсутствуют; 2) алфавитное расположение препятствует выявлению словообразовательной структуры и семантики терминов; 3) первый формальный компонент приводит к искажению словообразовательной и смысловой структуры слова; 4) применяемая в словарях система условных знаков не обеспечивает показа словообразовательной структуры слова; 5) современное развитие лингвистики требует от лексикографов-теоретиков и лексикографов-практиков разработки новых принципов организации лексики в словарях.

Все вышеперечисленные принципы организации словарной статьи позволят создать словарь нового типа и существенно расширить теорико-практическую основу в сфере составления терминологических словарей, способствовать более широкому осмыслению слова как научного термина и его словообразовательного ресурса, что, в конечном счете, обеспечит эффективную подготовку и плодотворное взаимодействие специалистов в различных сферах знаний.

В процессе составления терминологического словаря единицы номинации, выступающие в качестве терминов-слов и терминов-словосочетаний, обладают рядом особенностей, присущих всем общеязыковым лексическим единицам, такими как синонимия (явление дуплетности), омонимия, полисемия [5] одного отдельно взятого термин; асимметрия языкового знака то есть строгое местоположение относительно друг друга компонентов термина-словосочетания (синтагматическая и парадигматическая) [4].

Принято считать, что синонимия в терминологии отличается от синонимии в общеязыковой сфере, поскольку номинация одного и того же явления, процесса, состояния различными лексикографическими ресурсами в рамках терминосистемы

является полностью идентичной в силу трех факторов: 1) заимствование; 2) метонимического употребления термина или ряда терминов; 3) выбор сферы применения определенного термина [5]. Ко всем вариантам сходности значений разных терминов для обозначения одного и того же понятия следует относиться достаточно взвешенно и осторожно. Каждое применение синонимов необходимо соизмерять с практической стороной предметной деятельности и не всегда синонимичность выражает строгое соответствие значений. Правильный выбор точного адекватного термина всегда предпочтителен. Заимствование не всегда является удачным решением данного вопроса, так как рассмотрение варианта заимствования терминологической единицы из другого языка при наличии таковой в родном языке не всегда логично.

Чтобы облегчить решение данной проблемы в ходе работы над созданием терминологического словаря, все термины и терминологические компоненты было бы разумно подвергнуть такой процедуре как стандартизация [6] с тем чтобы «зафиксировать значение термина» и установить адекватный и конкретный стандарт термина для каждой из сфер действия и распространения. Данная мера позволит значительно повлиять на присутствие «дуплетов» и конкретизировать их применение.

Омонимия гораздо шире представлена в терминографии, где термин является единицей функциональной в отличие от не термина в лексикографии, поскольку с точки зрения вариантности содержания и выражения в плане содержания термин лишен возможности варьирования, так как он «ограничен лишь способностью выражать то же самое понятие» [5]. Термин способен охватить достаточно большой спектр научно-технической деятельности людей, потому что некое состояние, процесс, явление во многих областях имеет зачастую одну физическую природу и семантически она выражается одним лексическим содержанием.

В отношении полисемии термина можно вполне однозначно указать на то, что это явление в настоящее время крайне не распространено, поскольку термин как мы ранее упомянули, есть функциональная единица номинации и эта функция состоит в том, чтобы адекватно назвать явление по схеме одно явление – одно название. Тем более, если рассматривать термин с точки зрения систем стандартизации, таких как Международная электротехническая комиссия (МЭК) и Международная организация по стандартизации (ИСО) [6] и придерживаться положений вышеназванных организаций, то термин должен иметь максимально однозначное значение во избежание многозначности при составлении терминологического словаря и недопонимания среди специалистов. А что касается некоторых моментов использования одного и того же термина в разных сферах при обозначении феномена или случаи «метафорического применения термина» [5], то речь идет о категориях *поля* и *вариативности* как способов существования языковых единиц при выражении понятия терминологической единицей.

Отдельного внимания на наш взгляд заслуживает аббревиация и эллипсис как элементы, участвующие в формировании содержания современного терминологического словаря. Как известно «аббревиация представляет собой особую разновидность сокращенного варианта, краткого обозначения научного или технического понятия» [7] и получила в настоящее время широкое распространение, что существенно дополнило лексикографические издания. Более того, аббревиация рассматривается как еще один подвид языка, которому можно посвятить создание отдельных специальных словарей в определенных сферах.

Необходимо также заметить, что подобный способ концентрации средств для выражения понятия имеет право на существование, хотя прибегать к изданию отдельных специальных словарей аббревиатур на наш взгляд следует подходить чрезвычайно внимательно.

Такая форма терминологического словаря существенным образом облегчит работу специалистов в данной области, улучшит запоминаемость самих аббревиатур и позволит представлять номинацию явлений самым однозначным образом.

Применение эллипсиса как способа уменьшения количественного состава терминологической единицы в терминографии рассматривается нами как еще один элемент коммуникативного назначения часто в среде однопрофильных специалистов, четко представляющих себе предмет, о котором идет речь. Поэтому частичное разрушение композиционных семантических и синтаксических связей может не всегда восприниматься при общении однозначно. Но по-другому воспринимается эллипсис в процессе составления алфавитно-гнездовых словарных статей, где сознательное сокращение логико-семантической связи в рамках термина-словосочетания нарушит строгую нормативность, в «пределах установленной для каждого конкретного стандарта сферы действия и области применения» [6].

Таким образом, в отличие от лексикографии, терминография как прикладная дисциплина имеет ряд принципиальных правил, которые следует неукоснительно соблюдать при организации нормализованного системного словаря. Основополагающим принципом выстраивания словарной статьи является отбор слов на основе их функциональной и специфичной значимости во всей системе понятий определенной сферы предметной деятельности. Для более полного охвата области применения терминологической единицы представляется возможным введение словообразовательной схемы производных и сложных терминологических; применение структурированного моделирования словарной статьи на основе алфавитно-гнездового способа с отображением семантического ресурса термина и системы условных знаков, обеспечивающих строгую стандартизированную и однозначную презентацию всех возможностей единицы номинации. В конечном итоге, задача терминографии заключается в том, чтобы целенаправленно выявлять и исключить все возможные недостатки в процессе создания терминологического словаря; находить такие методы и приемы организации словарной статьи, чтобы обеспечить четкую модель терминообразования.

ЛИТЕРАТУРА

1. Самбурова Г. Г. Интегрирующая роль понятий в аспекте терминологической деятельности. – М.: Рус. Яз., 1988.
2. Муштенко Г. А. Принципы отбора лексики при подготовке терминологического словаря. – М.: Рус. Яз., 1988.
3. Зернова В. К. Об организации лексики в двуязычных общефилологических и терминологических немецко-русских словарей. – М.: Рус. Яз., 1988.
4. Долгов И. А. Сергеев Ю. А. Лексикографическое описание терминологических словосочетаний. – М.: Рус. Яз., 1988.
5. Авербух К. Я. Терминография: традиционное и специфическое. – М.: Рус. Яз., 1988.
6. Волкова И. Н. стандартизация терминологии как одно из направлений лексикографии. – М.: Рус. Яз., 1988.
7. Шевчук В. Н. Динамика развития отраслевой терминографии как лексикографическая проблема.

Yu.Ch. Mikhalchenya *(Byelorussian State Agricultural Academy*, e-mail: gorkibel70yuri@yandex.ru)

TERM AND TERMINOGRAHY

Various methods of organization and composition of special terminological dictionaries and ways of lexical units selection on the basis of their functional and specific significance are considered. The application of the offered methods will purposefully allow revealing and excluding all possible drawbacks in the course of creation of the terminological dictionary.

Terminograhpy, term, concept, functional terminology, abbreviation, homonymy, polysemy, synonymy.

M. Pirooz (*University of Qom, Iran*)

AGAINST INFINITIVE-SUBJUNCTIVE RIVALRY: EVIDENCE FROM PERSIAN

With the absence of infinitives in Persian, subjunctive clauses can show both disjoint and conjoint reference subjects. We first analyze these subjunctives as an instance of Multiple Agree. Then we show that the presence of both disjoint and conjoint reference supports the idea that infinitive-subjunctive rivalry is not relevant in languages that show both disjoint and conjoint reference through either subjunctive or infinitive clauses.

Subjunctives, infinitives, conjoint reference, disjoint reference, Multiple Agree, weak phases, Persian

Introduction:

Building on the observation made by Farkas (1992), there is a suggestion in the relevant literature dubbed as Infinitive-Subjunctive Rivalry. According to this suggestion, infinitives and subjunctives are each other's rivals. In some languages, the subject of certain subordinate clauses must be disjoint in reference from certain NPs in the main clause. This happens in some in Romance languages like French.

(1) French

a. Jean veut partir.
Jean want.PRES 3SG leave-**INF**
"Jean wants to leave."

b. Jean$_i$ veut qu' il$_{*i/j}$ parte.
Jean$_i$ want.PRES 3SG that he leave-**SUBJ** PRES 3SG
"Jean wants him to leave." Farkas (1992)

This shows that infinitives can show conjoint reference subjects, whereas subjunctives can show disjoint reference subjects. However, subordinate clauses selected by volitional verbs such as *want* fall within three classes in different languages, an observation make by Cotfas (2011):

Class A: Subjunctives can be used for both (i) conjoint reference subjects and (ii) disjoint reference subjects. Examples are found in Romanian and the languages of Balkan.

(2) Romanian

a. Ion$_i$ vrea pro$_i$ *să* plece.
Ion want.PRES 3SG SĂ leave.SUBJ PRES 3SG
"Ion wants to leave."

b. Ion$_i$ vrea pro$_j$ să plece Mariaj.
Ion want.PRES 3SG SĂ leave.SUBJ PRES 3SG Maria
"Ion wants Mary to leave." Cotfas (2007:1)

Class B: Infinitives can be used for conjoint reference subjects; subjunctives can be used for disjoint reference subjects. Example languages: Romance languages, except for Romanian, which is a Romance language (see (1) above as an instance).

Class C: Infinitives can be used for both conjoint reference subjects, and disjoint reference subjects. This is found in languages, for example.

(3) John wants to go.

(4) John wants him/her to go.

Persian as a Class A Language

Persian lacks (verbal) infinitive constructions altogether. A fact observed by several authors, including Ghomeshi (2001), Kahnemuyipour (2003), and Karimi (2005). So it resembles those languages that lack infinitives altogether, like Greek (Alexiadou, et al. 2012); or languages that have significantly limited the use of infinitives, like Romanian (Cotfas (2007).

Subjunctive complements in Persian are productively available in various environments. These clauses are introduced by a clitic element *be-* appearing to the left of the verbal complex: SBJ-v-T-Agr. (e.g. the inflected verb *bere* "that he/she may go"). Bleow, the relevant clitic appears in boldface for convenience.

(5) Ali dust=dar-e (ke) **be**-r-e.
Ali likes-3SG Comp **SBJ**-go.PRES-3SG
"Ali likes to go."

However, the embedded indicatives lack this verbal clitic:

(6) Ali goft (ke) mi-r-e.
Ali said-.3SG Comp ASP-go.PRES-3SG
"Ali said that he would go."

In (6), the subjunctive marker is missing. (The appearance of the verbal aspect marker *mi-*, showing duration is irrelevant to our discussion). Therefore, the only difference between an embedded subjunctive and indicative clause is in the presence of the subjunctive marker *be-* in (5) or its absence in (6).

Interestingly, both indicative and subjunctive clauses are introduced by one single complementizer *ke* in both (5) and (5). The complementizer appears to the left periphery of the embedded clause, establishing a CP phase.

Embedded clauses appearing under control verbs also appear in the subjunctive, where the empty category PRO is present. These clauses show conjoint reference.

(7) Ali_i tæsmim=gereft (ke) PRO_i be-r-e.
Ali decision=took.3SG Comp SBJ-go-3SG
"Ali decided to go."

Embedded clauses appearing under volitional verbs also appear in the subjunctive. Again, these clauses show conjoint reference.

(8) Ali_i mi-xa-d (ke) PRO_i be-r-e.
Ali ASP-want-3SG Comp SBJ-go-3SG
"Ali wants to go."

There is no formal difference between complement clauses selected by a core control verb like *tæsmim gereftæn,* "decide, take decisions" as in (7), or by a volitional verb like *xastæn,* "want" as in (8). Both appear in the subjunctive headed by a complementizer. Both have a conjoint reference with the empty category PRO in the subject position of the embedded clause.

In addition to conjoint reference, clauses introduced by volitional verbs show disjoint reference found in obviative clauses. In these clauses, a pronominal element appears in the subject position of the embedded clause. Here, an anaphoric reading of PRO is exclusively unavailable.

(9) Ali_i mi-xa-d (ke) $un_{*i/j}$ be-r-e.
Ali ASP-want-3SG Comp he/she SBJ-go-3SG
"Ali wants for him/her to go."

Therefore, these data show that there is an unambiguous formal representation. When the subject in the embedded clause is the anaphoric empty category PRO, it induces a conjoint

reference as in (8), but when the subject is an overt pronoun, it induces a disjoint reference as in (9).

These data strongly suggest that Persian is a Class A language. It is similar to Romanian and the languages of Balkan.

An Agree-Based Analysis

We analyze the data above as an instance of Domain Extension analysis reformulated as Agree (Chomsky 2000, 2001, 2004, 2008), carried out through a long distance operation of Multiple Agree, where one element probes into more than one goal (see also Gallego 2010, 2011). As a result, a long distance obviation and control is possible.

Subjunctive clauses are typically considered tense-defective (Avrutin and Babyinyshev (1997), and Antoneko (2010), among many others). As such, they are represented as T_{def} in the sense of Gallego (2010). The defectiveness of the subjunctives holds true for both conjoint reference and disjoint reference subjunctives in Persian. This paves way for the Multiple Agree analysis of the embedded subjunctive clauses for both disjoint reference and conjoint reference subjects.

With disjoint reference subjects, the embedded C-T-v is checked for the embedded T^0 features. This is due to the fact that tense in subjunctive clauses is basically anaphoric, and as such they are tense-defective.

With conjoined reference subjects, the embedded C-T-v is checked for both T^0 and φ-features, as both person and number features of the subjunctives conjoint reference are checked against an external probe. The result appears below.

(10) Disjoint reference subjunctives:

T_i… [$_{CP}$ ke_{def} [$_{MoodP}$ be-$_{SBJ}$ [$_{TP}$ $DP_{Nom.}$ $T_{def,}$ φ_{comp} [$_{vP}$ un_j v' [VP V_{SBJ} …]]]]]

Tense is to be checked with the relevant head in the matrix clause.

(11) Conjoined reference subjunctives:

T_i… [$_{CP}$ ke_{def} [$_{MoodP}$ be-$_{SBJ}$ [$_{TP}$ $PRO_{Nom.}$ $T_{def,}$ φ_{def} [$_{vP}$ PRO_i v' [VP V_{SBJ} …]]]]]

Tense is to be valued relevant to T head of the matrix clause; φ-features are to be valued against C-T or v* of the embedded clause.

The results are interesting in the presence of the complementizer *ke* "that" for both disjoint reference and conjoint reference subjunctives as seen in the representation above. We conclude that the phase established for the subjunctives is a weak phase, as subjunctive complements are defective structures. Therefore, the complementizer *ke* in the subjunctive clauses constitutes a weak phase (like (5), (7), (8), and (9) above), whereas it constitutes a strong phase in indicative constructions (like (6) above).

Subjunctives as Weak Phases

As seen above, the Persian data show that a complementizer like *ke* can be a strong or a weak head, relative to the processes of internal or external checking within the embedded CP. If all elements are checked phase-internally, the phase is a strong one, and the phase head is a strong head. This is the status of *ke* in indicatives. If however, some element is left unvalued, it needs an external probe, and the CP phase is a weak one. This is the case with *ke* in subjunctive clauses. Persian subjunctive clauses are defective in terms of the anaphoric T, and as a result, they have to check it against an external probe, the T of the matrix clause. These subjunctive clauses are doubly defective when they embedded C-T-v additionally check φ-features externally.

This double status of *ke* as a strong head in one environment and a weak one in another environment will further support the conception of strong and weak phases in the derivation.

Against Infinitive-Subjunctive Rivalry

The presence of the operation Agree in both conjoint and disjoint reference subjunctives shows that the infinitive- subjunctive rivalry does not hold true for a language with both disjoint reference and conjoined reference through subjunctives, like Persian, Romanian, and the languages of Balkan, nor does it hold true for a language that does both jobs through infinitives

like English. The conception of infinitive-subjunctive rivalry overlooks both Class A and Class B languages at the same time.

References

Alexiadou, A., Anagnostopoulou, E., Iordachioaia, G., & Marchis, M. (2012). In support of long distance agree. *Local modelling of non-local dependencies in syntax*, 55-81.

Antonenko, A. 2010. Puzzles of Russian Subjunctives. *University of Pennsylvania Working Papers in Linguistics*, *16*(1), 2.

Avrutin, S., & Babyonyshev, M. 1997. Obviation in subjunctive clauses and AGR: Evidence from Russian. *Natural Language & Linguistic Theory*, *15*(2), 229-262.

Chomsky, N. 2000. Minimalist inquiries: The framework. Step by step: Essays on minimalist syntax in honor of Howard Lasnik, ed. by Roger Martin, David Michaels, and Juan Uriagereka, 89-155.

Chomsky, N. 2001. Derivation by phase. Ken Hale: A life in language, ed. by Michael Kenstowicz, 1-52.

Chomsky, N. 2004. Beyond explanatory adequacy. Structures and Beyond. The cartography of syntactic structures, Volume 3, edited by Adriana Belletti, 104-131.

Chomsky, N. 2008. On phases. *Current Studies in Linguistics Series*, *45*, 133.

Cotfas, M. A. 2011. A closer look at (lack of) obviation phenomena in Romanian subjunctive complements. *Bucharest Working Papers in Linguistics*.

Farkas, D. 1992. On obviation. *Lexical matters*, *1*, 85-109.

Gallego, Á. J. 2010. *Phase theory* (Vol. 152). John Benjamins Publishing.

Gallego, Á. J. 2011. Control through multiple Agree. *Ms. Universitat Autònoma de Barcelona*.

Ghomeshi, J. 2001. Control and thematic agreement. *The Canadian journal of linguistics*, *46*(1-2), 9-40.

Kahnemuyipour, A. 2003. Syntactic categories and Persian stress. *Natural Language & Linguistic Theory*, *21*(2), 333-379.

Karimi, S. 2005. *A Minimalist approach to scrambling: Evidence from Persian* (Vol. 76). Walter de Gruyter.

УДК 398.21

В. А. Морозова *(Саратовский социально-экономический институт (филиал) РЭУ им. Г.В. Плеханова*, e-mail: lera.morozova.95@inbox.ru)

В. Ю. Харитонова (*Саратовский социально-экономический институт (филиал) РЭУ им. Г.В. Плеханова*, e-mail: victoria_goldilocks@mail.ru)

ЛИНГВОСТИЛИСТИЧЕСКИЕ ОСОБЕННОСТИ И СОЦИОКУЛЬТУРНАЯ ИНТЕРПРЕТАЦИЯ ТЕКСТА ИРЛАНДСКОЙ ВОЛШЕБНОЙ СКАЗКИ

Рассматриваются композиционные особенности и образно-выразительные средства языка волшебной сказки. Проводится социокультурная интерпретация текста ирландской волшебной сказки, на основании которой представлена функциональная классификация волшебных существ.

Ирландский фольклор, сказка, композиционные особенности, образно-выразительные средства.

В лингвистической литературе существует немало определений понятия «сказка». В данной статье под сказкой мы понимаем «эпическое, в основном прозаическое произведение волшебного характера, преимущественно со счастливым концом» [1].

Объектом нашего исследования являются волшебные сказки, характеризующиеся чудесным миром и возможностью «превращения». Ирландский фольклор намного богаче по сравнению с русским фольклором. Каждая территория (дом, лес, вода) населена волшебными существами, каждому из которых присущ свой неповторимый характер. Они редко приносят удачу, чаще вредят или предсказывают несчастье, однако их не пытаются изгнать, как было на Руси. Их боятся и уважают.

Отличием сказки от любого другого произведения является её композиционные особенности, – сказочные зачины и концовки, особенное пространственно-временное построение, замкнутость сказочного действия, троекратные повторы – в полной мере характерные и для ирландских сказок.

Примерами типичных сказочных зачинов в ирландских сказках являются: *A long, long time ago* (Давным-давно»); *In times gone by* («В былые времена»); *There was* («Жил да был»); *It was about two hundred years ago* («Случилось это примерно двести лет назад»); *Once upon a time* («Однажды»).

Концовка призвана привести сказочные действия к логическому завершению: *And they lived happily till the two died of old age* («И жили они долго и счастливо, пока не умерли вдвоем от старости»); *And are living there happily now* («И сейчас живут они счастливо»); *And all were happy* («И все были счастливы»).

Во всех рассматриваемых нами сказках, как правило, все действия, совершаемые персонажами, происходят в прошлом: «*When the feast was over», «when the next evening came»*. При этом, сказки изобилуют примерами действий, совершаемых постоянно: «*Every afternoon», «on many a summer evening*». Именно эти примеры обуславливают наличие пространственно-временного построения, помогающие определить представление об условности сказочного пространства.

Условность сказочного времени тесно связано с его замкнутостью. Сказочное время не выходит за пределы сказки, оно оказывается замкнутым в сюжете: его как бы нет до начала сказки и нет после её окончания. Не определено оно и в общем потоке исторического времени. Сказка начинается словно из небытия, где отсутствует время и события: «*there lived an old woman and a young girl», «the giant Trencoss lived in a great castle».*

Особой композиционной особенностью ирландских сказок выступает троекратное повторение: «*three loaves and three bottles of ale», «the dwarf bowed three times», «the little man waved the rod three times», «three months and three days».*

Язык ирландских волшебных сказок изобилует стилистическими средствами**,** как на лексическом (эпитет, сравнение, антономасия, олицетворение), так и на синтаксическом уровне (повтор, анадиплосис, многосоюзие, параллельные конструкции, градация).

Используемые для выделения существенной стороны изображаемого, **эпитеты** выполняют функцию оценочного элемента: *velvet eyes; perfect darkness; struggling moon.* Образные сравнения пронизывают сказочное повествование: *His hair fell down over his shoulders <u>like a shower of gold</u>. His heart was <u>as light as a bird's</u>, and no bird was fonder of green woods and waving branches.*

Стилистический прием олицетворения является одним из самых распространенных. На страницах сказок животные, птицы и все окружающие явления волшебной действительности являются полноправными действующими лицами. Ср.: *The white <u>horse opened the secret</u> of the magician; The <u>birds objected angrily</u>; The <u>sky</u> <u>started to cry</u>, mourning this day; The <u>ship was</u> <u>protesting</u> the sea, <u>fighting</u> with its waves.*

Антономасия отражает особенности поведения данного персонажа: *Kidnappers* (похитители детей) – имена эльфов, похищавших детей; *Knockers* (стуканцы) – рудничные духи, помогающие шахтерам; *Lob Lie-By-The-Fire* (Лоб-лежебока, увалень) – имена хобов и лобов; *Mara* (от *«nightmare»*) – Демон, приходящий во сне; *Cowlug sprites* – духи с ушами, похожими на коровьи.

Использование в сказках разных видов повтора позволяет создать запоминающуюся картину событий, в которой образы сменяют друг друга в направлении их пространственного сужения. Ср.:

What they needed more? Light, light, light! Much, much more light!

She wrote, but weeks passed, and she received no answer. Again and again she wrote, and still no answer.

He started to kiss her white hands, white hands with little fingers, little fingers with beautiful rings.

Многосоюзие повышает эмоциональность и выразительность сказки, создавая незапланированные паузы в предложении, что увеличивает важность каждого элемента: *This was the hardest trial of all, but she looked so handsome and sorrowful, that all her pans, and jugs, and plates, and dishes were gone before noon.*

Параллельные конструкции придают ритмичность, эмоциональность и выразительность высказывания: *My beautiful laurel, with the golden rake I have raked you, with the golden bucket I have watered you, with the silken towel I have wiped you.*

Нередко в сказках используется градация (нарастание)**,** где каждое последующее словосочетание логически или эмоционально выражено более ярко и точно: *Nowhere was a house to be seen, nor a tree, nor a flower, nor sign of any living thing. And she considered him to be sad, grievous, depressed.*

Ирландские сказки изобилуют различными магическими существами. При этом, больше именно отрицательных персонажей. Представляется возможным систематизировать сказочных персонажей в зависимости от среды обитания, а также на основании выполняемых ими функций. Итак, в зависимости от среды обитания разграничиваем 4 группы сказочных персонажей 1) водные, 2) лесные, 3) подземельные, 4) домовые.

1. Водные создания были подобиями духов, которых люди боялись и остерегались. В реках и морях жили: *aughisky* (агишки), ***d**raky* (драки), *llamhigin-i-dur* (водопрыг). В омутах мог обитать *afank* (аванк), а в болотах *grindylow* (гриндилоу) или *kumara* (кумара).

2. Лесными обитатели – *bowtruckle* (боутракл), *oakmen* (дубовик), *green man* (лесной Джек), *elves* (эльфы) – считались покровители леса и всех его обитателей.

3. Жители подземелий – *dwarf* (гном), *ork* (орк), *dini shi* (дини ши) – боятся света и предпочитают прятаться в пещерах и недрах гор.

4. Домовые – *boggart* (боггарт), *brownie* (брауни), *dobby* (добби) – не только не вредят людям, но и стараются помочь всем, нуждающимся в помощи. Пока люди отдыхают, ирландские домовые занимаются всевозможной хозяйственной деятельностью: ткут, готовят, прибираются, моют, следят за исправностью людских орудий труда, стерегут кур от лисиц и воров.

Анализ ирландских сказок позволяет представить функциональную классификацию волшебных существ:

1) «помощники людей»: *leprechaun* (лепрекон), *pooka* (пука), *benni* (бенни), *gleistig* (глейстиг), *muriany* (мурианы). Спектр действий волшебных существ данной группы довольно разнообразен. В ирландских сказках волшебные существа: а) выполняют желания: *Leprechaun, Benni, Cait sith;* б) помогают по хозяйству: *Pooka, Killmulis* (на мельнице), *Gleistig* (присматривают за домашними животными); в) ухаживает за больными: *Danny, Muriany* (веселят шутками прикованных к постели); г) заботятся о детях и стариках (*Gleistig)*; д) приводят домой потерявшихся детей (*Danny)*; е) предупреждают об опасности: *Knockers, Killmulis*; ж) ухаживают за заброшенными могилами, оставляя на них цветы: *Pixie*; з) могут показать, где находится золотая жила: *Koblinai.*

2) предвестники несчастий: *beanshee* (банши), *barguest* (баргест), *grant* (грант), *padfoot* (топотун). Как правило, появление одного из этих созданий предвещало несчастье **и горе,** бедствие **(пожар**, эпидемию) **или даже скорую смерть.**

3) ненавистники людей: *bavanshy* (бааван ши), *baggeyn* (баггейн), *hobii* (хобии), *slua* (слуа). Эти существа ненавидели людей и старались заставить их страдать, как можно больше. Большинство из них: похищают людей (*Baggeyn*) и пьют кровь мужчин (***Bavanshy),*** заставляют трудиться в подземных копях, добывая золото (*Hobii),* «вербуют» похищенных мужчин, призывая «под свои знамена», и те подчиняются, не имея сил ослушаться (*Slua*).

4) «страшилы»: *spriggans* (спригганы), *galley-beggar* (гэлли-беггар), *bag* (баг) пугают непослушных детей, либо неверных влюбленных или «нечистых на руку» людей.

5) «борцы за справедливость»: *bogl* (богл), *bougi* (боуги) наказывали воров, убийц, а также тех, кто обижал сирот.

Итак, ирландским волшебным сказкам свойственны композиционные особенности и образно-выразительные языковые средства, присущие данному жанру. Мир волшебных существ в ирландских сказках подвергается систематизации на группы в зависимости от их среды обитания и функциональных характеристик. Появление той или иной группы волшебных существ определяет атмосферу повествования, служит средством формирования образа главных героев в зависимости от выполняемых волшебными существами функции.

ЛИТЕРАТУРА

1. Юдин Ю.И. Исторические корни бытовой сказки. М.: Лабиринт, 2006.

V.A. Morozova, V.Y. Kharitonova *(Saratov Socio Economic Institute)*

LINGVO-STYLISTIC AND SOCIO-CULTURAL INTERPRETATION OF IRISH FAIRY TALES

The article focuses on composition, ***expressive language means and*** *socio-cultural interpretation* ***of Irish*** *fairy tales. Functional classification of magic creatures in* ***Irish*** *fairy tales is worked out.*

Irish folklore, fairy tale, composition, ***expressive language means.***

УДК 81

В. В. Найда (*Саратовский социально-экономический институт РЭУ им. Г.В. Плеханова*, e-mail: viktoria-forever@bk.ru)

ОСОБЕННОСТИ ПЕРЕВОДА ИМЕН СОБСТВЕННЫХ (НА ПРИМЕРЕ РОМАНА ТЕРРИ ПРАТЧЕТТА «ТВОРЦЫ ЗАКЛИНАНИЙ»)

В статье рассматриваются особенности перевода имен собственных группы антропонимов из романа Терри Пратчетта «Творцы заклинаний». Проводится разбор переводов имен собственных и заключенных в них аллюзиях.

Имена собственные, перевод, переосмысление, эквивалент, калькирование, буквальный перевод

Терри Пратчетт – английский писатель фантаст. Наибольшую популярность ему принес цикл сатирического фэнтези про Плоский мир (*Discworld*). «Творцы заклинаний» («*Equal rights*») является одной из книг данного цикла, повествующей историю о юной Эскарине Смит – первой женщине волшебнике.

При переводе практически любого текста приходится сталкиваться с необходимостью передачи иностранных имен собственных. Имена собственные это особый класс слов, выполняющих в основном номинативную функцию, т.е. служит названием наименованием предмета.

Имя собственное – это слово, служащее индивидуальным обозначением лиц и животных, географических и астрономических объектов, учреждений, органов и т.п. [2].

В художественной литературе часто имена собственные становятся смысловыми («говорящими») именами. Смысловое («говорящее») имя — это вид тропа, в некоторой степени равнозначный метафоре и сравнению и исполь зуемый в стилистических целях для характеристики персонажа. Автор может создава ть «Говорящие» имена для различных целей(для создания более яркого художествен ного образа, отразить внешние черты персонажа, дать косвенную или прямую характеристику персонажу и т.д.) опираясь в своем словотворчестве на существующие в ономастике традиции и модели [1].

Кроме того, в именах и вымышленных названиях могут встречаться аллюзии на другие литературные произведения, географические объекты, события или личнос тей.

К именам собственным относятся:

- Антропонимы – имя любой персоны: вымышленной или реальной [5];
- Топонимы – собственное название отдельного географического места (населённого пункта, реки, угодья и др.) [4];
- Зоонимы – наименование представителя животного мира [6].

Существует несколько приемов передачи имен собственных. К ним относятся:

– Транскрипция и транслитерация – перемещение имени;

– Калькирование – образование новых слов и выражений по лексико фразеологическим и синтаксическим моделям другого языка с использованием элементов данного языка [5];

– Сохранение графической формы иностранного имени собственного;

– Переосмысление – перевыражение значения всего переводимого целого слова, иногда очень далекими от слов подлинника значениями [];

– Буквальный перевод;

– Поиск эквивалента.

В данной статье мы рассмотри имен собственных из группы антропонимов (Драм Биллет – *Drum Billet*, матушка Ветровоск (Исмиральда Ветравоск) – *Granny Weatherwax / Esmerelder Weatherwaxe / Mistress Weatherwax*, Эскарина Смит (Эск) – *Eskarina Smith (Esk)*, господин Дерево Теоретический Базис – *Mr. so-called Theoretical Basis Tree*, матушка Суматоха – *old Gammer Tumult*).

Драм Биллет – *Drum Billet* – перевод путем транслитерации. *Drum* (с англ. барабан, бить в барабан) заключает в себе ассоциации с чем-то или кем-то мощным, резким и большим, что в свою очередь характерно для данного персонажа, поскольку его появление в романе шумно и нежданно, сам Биллет был сильным волшебником и нес с собой внезапную и важную новость («Он шел сквозь грозу, и в нем сразу можно было признать волшебника…», «Волшебник, знающий, что смерть его близка, может вроде как передать свое, ну, вроде как волшебство вроде как приемнику… Значит ты вроде как скоро умрешь? – О да… минут через шесть» [3]) . *Billet* (от англ. заготовка, должность, расквартироваться) ассоциируется с неким счастливым шансом, чем-то важным, дающим доступ куда-то, что также соответствует образу персонажа, одарившему младенца удивительными возможностями и давшего ему доступ к закрытому миру чародейства; также вызывает ассоциации с долгим проживанием в каком-то месте, что также связано с дальнейшей судьбой персонажа, ставшего после смерти деревом в саду кузнеца.

Матушка Ветровоск (Исмиральда Ветравоск) – *Granny Weatherwax / Esmerelder*

Weatherwaxe / Mistress Weatherwax – перевод частично калькированием (*Weatherwax*), транскрипцией (*Esmerelder*) и переосмыслением (*Granny*). *Granny* (от англ. бабуля, старушка) вариант перевода «матушка» является более подходящим для данного персонажа – желанная мудрая гостья у женщин в любом доме в поселении, умеющая оказать практическую помощь любого характера и на самом деле являющаяся своего рода матушкой всем жителям. *Esmerelder* (от исп. Эсмиральда, изумруд) данное имя выбрано не случайно, поскольку этот драгоценный камень характеризуется зеленым цветом, а он издревле считается цветом ведьм и колдуний, чем в свою очередь и является героиня. Также данное имя в романе употребляется с явными орфографическими ошибками, автор использует этот прием намеренно, чтобы показать неграмотность персонажа (Ветровоск была мудрой женщиной, но без образования). *Weatherwax* (от англ. погода, воск) ассоциируется с чем-то непостоянным, хаотичным и магическим, что характерно для неё и проявляется в её магии и даже в организации быта («Домик ведьмы состоял из стольких флигелей и пристроек, что понять, как он выглядел изначально и существовал ли когда-нибудь вообще было очень трудно» [3]), но также и с чем-то теплым, домашним, что также свойственно героине, которая, как упомянуто ранее, заботилась обо всем поселении.

Эскарина Смит (Эск) – *Eskarina Smith (Esk)* – перевод транслитерацией. *Eskarina* – созвучно с русским «искра», что характеризует девочку как яркую, сильную, волевую натуру, как явление внезапное и как непостоянного человека непоседу, что свойственно персонажу («Эскарина в отличие от обычных маленьких девочек проводила гораздо больше времени, лазая по деревьям и носясь с воплями по двору» [3]), и английским «*escape*» (сбежать, спастись), что подчеркивает судьбу девочки, спасшейся от рутинной обыденности Дурного Зада («По сути, это было одно из тех мест, которые существовали только для того, чтобы люди могли происходить оттуда родом» [3]). *Smith* (от англ. кузнец) дочь кузнеца, также является самой простой и распространенной фамилией в англоговорящих странах, что подчеркивает обыденность и простоту жизни, ждущей девочку без того магического дара, который передал ей Драм Биллет со своей смертью.

Господин Дерево Теоретический Базис – *Mr. so-called Theoretical Basis Tree* – переведено частично поиском эквивалента (*Mr.*) и буквально. При переводе был утрачен фрагмент имени (*so-called*), что лишает его иронической окраски, но одновременно с тем упрощает и без того нагруженное имя собственное. Данное имя ассоциируется с кем-то мудрым, знающим и умеющим объяснить множество вещей, но в контексте смысл имени имеет ироническую окраску, поскольку вопрос на вопрос о судьбе девочки в мире волшебников данный персонаж не дал ответа.

Матушка Суматоха – *old Gammer Tumult* – перевод частично переосмысление (*old Gammer*) и буквальный. В переводе «матушка» является сильно смягченным вариантом от «старуха, мамаша, бабка» (от англ. *old Gammer*), что, вероятно, было сделано для унификации имен ведьм в романе (матушка Ветровоск). *Tumult* (от англ. смятение, буйство, суматоха) характеризует персонажа как мощного и непредсказуемого человека, частично это понятно из текста, так как этот персонаж является главной ведьмой и учителем таких ведьм как Ветровоск и Хильды Козлихи.

Таким образом, мы можем сделать вывод, что при переводе имен собственных важно учитывать вложенный в него автором смысл и попытаться максимально точно передать аллюзию для реципиентов. Наиболее удачно, на наш взгляд, с данной задачей справляются перевод путем переосмысления, калькирование и поиск эквивалента.

ЛИТЕРАТУРА

1. Виноградов В. С. Введение в переводоведение (общие и лексические вопросы). М.: Изд-во института общего среднего образования РАО, 2001.

2. Жеребило Т. В. Словарь лингвистических терминов. Назрань: Изд-во ООО «Пилигрим», 2010.

3. Пратчетт Т. Творцы заклинаний: Фантастический роман. М.: Изд-во ЭКСМО-Пресс, 2001.
4. Ожегов С.И., Шведова Н.Ю. Толковый словарь русского языка. М.: Изд-во «Азъ», 1992.
5. Словари и энциклопедии на Академике URL: http://dic.academic.ru/dic.nsf/ruwiki/216680
6. Нелюбин Л.Л. Толковый переводоведческий словарь. М.: *Изд-во* Наука, 2003.

V.V. Naida (*Saratov Socio-Economic Institute*)

PARTICULARS OF PROPER NAMES' TRANSLATION (IN THE EXAMPLE OF TERRY PRATCHETT NOVEL «EGUAL RIGHTS»)

The article concerns particulars of proper names' translation of anthroponym's group in Terry Pratchett novel «Equal rights». The analysis of proper names' translation and its allusions is held.

Proper names, translation, rethinking, equivalent, tracing, literal translation

УДК 81'42
О. В. Новоселова *(Тверская государственная сельскохозяйственная академия, e-mail:* olvnov@mail.ru*)*

МОДЕЛИ КОММУНИКАТИВНО-НЕСПРАВЕДЛИВОГО ДИСКУРСА

Рассматриваются модели коммуникативно-несправедливого дискурса, который занимает особое место в интерактивном пространстве социальной коммуникации по причине его специфических целей и представляет собой сложное структурно - семантическое и коммуникативно - прагматическое образование.

Категория коммуникативной справедливости, дискурс-конструкт, коммуникативно-несправедливые практики, социальное взаимодействие

Феномен коммуникативной справедливости дискурсивных практик является одной из наиболее противоречивых категорий, проявляющихся в социальном взаимодействии и оказывающих влияние на процесс установления отношений между собеседниками [1; 2]. В частности, указанная противоречивость проявляется, в том, что одна и та же дискурсивная практика может быть коммуникативно-справедливой или коммуникативно-несправедливой для каждого из собеседников, коммуникативно-справедливой для одного из них, но коммуникативно-несправедливой для другого и наоборот. Поэтому для однозначной интерпретации собеседниками данной категории был предложен комплекс факторов, позволяющих установить коммуникативную справедливость или несправедливость отдельных дискурсивных практик, а также проследить, как влияет эта категория на процесс установления отношений между собеседниками и на прагматический результат их взаимодействия [1; 2].

Однако установление коммуникативной справедливости отдельных дискурсивных практик не предоставляет возможность в полном объеме описать результативность и динамичность процесса интерактивного взаимодействия собеседников [о процессе интеракции см.: 3; 4]. Становится понятным, если существует возможность установить

коммуникативную справедливость / несправедливость дискурсивных практик, то тогда фактуальны *коммуникативно-справедливый дискурс* или *коммуникативно-несправедливый дискурс*. В этой связи можно, например, предположить, что коммуникативно-несправедливый дискурс представляет собой последовательность коммуникативно-несправедливых практик. Но в этом случае возникает вопрос, всегда ли последовательность коммуникативно-несправедливых дискурсивных практик способна формировать коммуникативно-несправедливый дискурс?

Для ответа на поставленный вопрос целесообразно рассмотреть ряд диалогов, маркированных как только коммуникативно-несправедливыми речевыми действиями, так и сочетанием коммуникативно-справедливых и несправедливых речевых действий. Так, в следующем диалогическом фрагменте, сформированном коммуникативно-несправедливыми речевыми действиями, можно наблюдать процесс коммуникативного рассогласования [подробнее см.: 3], который основан на использовании собеседниками инициативных директивов и угроз, а также ответных оскорблений (1):

-You must exchange horses with me: I don't like mine; and if you won't I shall tell your father of the three thrashings you've given me this week, and show him my arm, which is black to the shoulder. - You'd better do it at once, - he persisted, escaping to the porch (they were in the stable): you will have to: and if I speak of these blows, you'll get them again with interest. (1КНС)

- Off, dog! - cried Hindley, threatening him with an iron weight used for weighing potatoes and hay. (1'КНС)

- Throw it, - he replied, standing still, - and then I'll tell how you boasted that you would turn me out of doors as soon as he died, and see whether he will not turn you out directly. (2КНС)

- Take my colt, Gipsy, then! - said young Earnshaw. - And I pray that he may break your neck: take him, and be damned, you beggarly interloper! and wheedle my father out of all he has: only afterwards show him what you are, imp of Satan.—And take that, I hope he'll kick out your brains! (2'КНС) (Bronte, 2015)

Здесь и далее цифрами отмечены инициативные интерактивные ходы коммуникантов, цифрами с апострофами – ответные интерактивные ходы; буквы «КС» после цифры обозначают коммуникативно-справедливую практику, «КНС» – коммуникативно-несправедливую практику; буквы «И» и «О» использованы для обозначения инициативных и ответных реплик собеседников соответственно.

Иначе говоря, в данном фрагменте (1) имеем дело с коммуникативно-несправедливым дискурсом, который может быть схематично отражен в следующей прагматограмматической записи:

(1КНС) → (1'КНС); (2КНС) → (2'КНС).

Однако, в условиях социального взаимодействия также встречаются дискурсивные фрагменты, представляющие собой последовательность как коммуникативно-справедливых, так и несправедливых дискурсивных практик. Например (2):

- Mrs. Heathcliff, - I said earnestly, 'you must excuse me for troubling you. I presume, because, with that face, I'm sure you cannot help being good-hearted. Do point out some landmarks by which I may know my way home: I have no more idea how to get there than you would have how to get to London! (1КС)

- Take the road you came, - she answered, ensconcing herself in a chair, with a candle, and the long book open before her. - It is brief advice, but as sound as I can give. (1'КНС)

- Then, if you hear of me being discovered dead in a bog or a pit full of snow, your conscience won't whisper that it is partly your fault? (2КС)

- How so? I cannot escort you. They wouldn't let me go to the end of the garden wall. (2'КНС) (Bronte, 2015)

На прагматограмме диалогического фрагмента (2) прослеживается, как инициатор взаимодействия пытается установить контакт с собеседником и поддержать диалог, что

проявляется в его коммуникативно-справедливых речевых действиях, но его собеседник не стремиться к согласованному взаимодействия и использует коммуникативно-несправедливые речевые практики:

(1КС) → (1'КНС); (2КС) → (2'КНС)

Случай сочетания коммуникативно-справедливых и несправедливых речевых действий наблюдается также в следующем дискурсивном отрывке (3):

- I don't want your help, - she snapped; - I can get them for myself. (1КНС)

- I beg your pardon! - I hastened to reply. (1'КС)

- Were you asked to tea? - she demanded, tying an apron over her neat black frock, and standing with a spoonful of the leaf poised over the pot. (2КНС)

- I shall be glad to have a cup, - I answered. (2'КС)

- Were you asked? - she repeated. (3КНС)

- No, - I said, half smiling. - You are the proper person to ask me. (3'КНС) (Bronte, 2015)

Прагматограмма фрагмента (3) может быть представлена следующим образом:

(1КНС) → (1' КС); (2КНС) →(2'КС); (3КНС → 3'КНС)

Анализ подобных дискурсивных фрагментов с позиции их коммуникативной справедливости представляет определенного рода сложность, потому что необходимо учитывать не только входящие в их состав дискурсивные практики, но и результативность самого коммуникативного взаимодействия собеседников. Поэтому для оценки коммуникативной справедливости дискурсивного отрывка будем исходить из успешности реализации цели инициатором взаимодействия и результативности интерактивного взаимодействия собеседников. Так, в рассматриваемых фрагментах (2) и (3), несмотря на коммуникативную справедливость ряда речевых действий собеседников, его участники не могут синергийно придвигаться к реализации поставленных целей и их взаимодействие не будет успешным. Из этого следует, что фрагменты (2) и (3) являются примерами дискурса коммуникативной несправедливости.

Таким образом, можно полагать, что ***коммуникативно-несправедливый дискурс*** представляет собой систему речевых действий, каждое из которых основано на одностороннем продвижении партнеров по общению к достижению своих целей диалогического взаимодействия, в котором отсутствует учет коммуникативной организации объективных факторов действительности, а преобладают субъективные отношения и представления. Кроме того, на основе анализируемых коммуникативно-несправедливых диалогических фрагментов, а также их прагматограммных цепочек могут быть предложены модели коммуникативно-несправедливого дискурса, составляющие основу конструкта коммуникативной справедливости [2].

Модель собственно коммуникативно-несправедливого взаимодействия представляет собой последовательность коммуникативно-несправедливых практик (пример (1)).

Модель коммуникативно-несправедливого *деструктивного* (агрессивно настроенного) взаимодействия образована последовательностью коммуникативно-справедливых инициативных и коммуникативно-несправедливых ответных речевых действий (пример (2)).

Модель коммуникативно-несправедливого *конфликтного* взаимодействия образована последовательностью коммуникативно-несправедливых инициативных и коммуникативно-справедливых ответных речевых действий (пример (3)).

Как видно из моделей, последовательность коммуникативно-несправедливых практик представляет собой только частный случай коммуникативно-несправедливого дискурса. Анализ реализации коммуникативно-справедливой практики в коммуникативно-несправедливом дискурсе, показывает, что эта практика не приводит к эффективному и согласованному взаимодействию собеседников по выбранному ими типу фреймового взаимодействия. Из этого следует, что коммуникативно-несправедливые дискурсивные практики обладают большей прагматической силой, способной создавать коммуникативно-несправедливое пространство диалога.

Итак, обладая своей функциональной спецификой, коммуникативно-несправедливый дискурс занимает особое место в интерактивном пространстве социальной коммуникации по причине его специфических целей и представляет собой сложное, многостороннее структурно-семантическое и коммуникативно-прагматическое образование. Его воздействующий потенциал может быть маркирован репликами различной тематической и иллокутивной направленности, речевыми образцами, являющимися причиной возникновения как комфортного, так и дискомфортного состояний адресата, а содержательные рамки его интерактивного пространства не ограничены тематикой какой-либо одной сферы ее применения.

ЛИТЕРАТУРА

1.Новоселова О.В. Категория коммуникативной справедливости как прагматический феномен // Мир лингвистики и коммуникации: электронный научный журнал. 2015, № 1. С. 34-47. URL: http://tverlingua.ru.

2.Новоселова О.В. Коммуникативная справедливость как прагматический конструкт // Мир лингвистики и коммуникации: электронный научный журнал. 2015а, № 2. С. 59-74. URL: http://tverlingua.ru.

3.Романов А.А. Системный анализ регулятивных средств диалогического общения. М.: Ин-т языкознания АН СССР, Калининский СХИ, 1988. 183 с.

4. Романов А.А. Семантика и прагматика немецких перформативных высказываний-просьб. Москва: Институт языкознания РАН, 2005. 153 с.

O. V. Novoselova *(Tver State Agricultural Academy)*

MODELS OF COMMUNICATIVE UNFAIR DISCOURSE

The article deals with the communicative unfair discourse that has a special place in the interactive space of social communication because of its specific purposes and its complex semantic and pragmatic structure.

Category of communicative fairness, discourse-construct, communicative unfair practices, social interaction

УДК 811.11-112:81-119

Н. Л. Овшиева (*КалмГУ им. Б.Б. Городовикова*, email: nalya154@mail.ru)
Ц. А. Баштаева (*КалмГУ им. Б.Б. Городовикова*, email: cbashtaeva@bk.ru)

ОБ ОСОБЕННОСТЯХ ФУНКЦИОНИРОВАНИЯ ИДИОМ В АНГЛОЯЗЫЧНОМ ГАЗЕТНОМ ДИСКУРСЕ

Для большей концентрации внимания читателя на главной, ключевой мысли дискурса идиома выносится в заголовок статьи в качестве обоснования заявления автора, а в тексте статьи приводятся доводы и данные, подтверждающие это заявление. Именно структура аргументации лежит в основе структуры новостной статьи

Идиомы, газетный дискурс, структура аргументации

Идиомы можно встретить в любом языке мира, и их регулярно используют в речи. Они являются важной частью любого языка и культуры, и, таким образом, являются

«сердцем и душой языкового сообщества» (Pinnavaia 2002: 54-55). Идиому определяют как «язык, свойственный людям или району, сообществу, или классу: диалект» (Merriam-Webster Dictionary), а точнее, как выбор выражений, свойственный носителям языка. Таким образом, идиома - это выражение, которое своеобразно в грамматическом плане, или которое невозможно понять из отдельных значений слов. Довольно много идиом культурно специфичны и присущи конкретному языку, вследствие чего их трудно перевести. Например, когда вы слышите, что кто-то сказал: “It will be a cold day in Hell” прежде, чем что-то случится, это означает, что оно либо никогда не произойдет, или маловероятно, чтобы оно вообще произойдет.

В соответствии с традиционными теориями идиоматичности, идиомы являются полилексемными композициями с метафорическим значением. Метафорический характер идиомы обусловливает ее идиоматичность и приводит к непредсказуемости глобального значения всего блока, исходя из различных буквальных значений составных частей. Существует распространенное предположение, что большинство идиом являются «мертвыми метафорами». Традиционный подход к изучению идиом как «мертвых метафор» был пересмотрен с новой точки зрения. Недавние лингвистические и психолингвистические исследования в области идиоматичности убедительно доказали, что существует связь между значением идиомы и соответствующей ситуацией дискурса. Данные исследования показывают, что в конкретном контексте фразеологические единицы подвергаются метафорическим изменениям, в результате которых оригинальные и образные значения компонентов активизируются, чтобы создать новую метафору. В этом случае имеет место метафоризация второго порядка – метаметафоризация. Именно по этой причине, термин "спящая метафора" является, пожалуй, лучшим названием для определенного типа идиомы с более или менее прозрачной внутренней формой, нежели "мертвая метафора" (Hovhannisyan, 2011).

В настоящей работе выявляется специфика функционирования идиом в газетном дискурсе. Поскольку основной целью автора газетного дискурса является убедить читателя, склонить его в пользу своей точки зрения, в основе структуры статьи лежит структура аргументации.

Авторы статей могут выдвинуть заявление или тезис, достойный обсуждения и спора. Иногда читатели или слушатели готовы принять приведенные факты как уместное подтверждение ответов авторов на их вопросы, но, чаще всего, особенно в серьезных спорах, им будут нужны объяснения того, почему данные, которые представлены, подтверждают заявления, которые делают авторы и пытаются потом продемонстрировать. Последнее входит в сферу деятельности обоснования (warrant). Основная концепция Тулмина об аргументации включает в себя несколько элементов: заявление, которое опирается на данные некоторого рода; обоснование, которое объясняет, как данные подтверждают заявление; данные, подтверждающие обоснование; квалификация и опровержение или встречные аргументы, которые опровергают конкурирующие заявления (2003). Схема Тулмина, очерчивающая взаимосвязи между аргументами, представляет собой мощный инструмент для анализа аргументов.

В настоящей работе при анализе статьи мы будем рассматривать структуру аргументации в терминах таких частей аргументации, как заявление, обоснование, доводы и данные. Как показал анализ языкового материала, для большей концентрации внимания читателя на главной, ключевой мысли текста идиома выносится в заголовок статьи в качестве обоснования заявления, а в тексте статьи приводятся доводы и данные, подтверждающие заявление. Проиллюстрируем сказанное на следующих примерах:

№ 1 **Bush picks old hand for Pentagon chief**
Julian Borger in Washington
Friday December 29, 2000

President-elect George W Bush named Donald Rumsfeld as his secretary of defence yesterday, signaling his determination to press ahead with the controversial national missile defence (NMD) system.

Mr Rumsfeld, 68, is a veteran of four Republican administrations and one of the NMD's most fervent supporters. His nomination reinforces a band of party grandees forming around Mr Bush under the leadership of vice-president – elect Dick Cheney.

Mr Bush described him as "thoughtful and considerate and wise on the subject of missile defence".

Moreover, Mr Rumsfeld is a close friend of Mr Cheney, who worked for him in the Nixon White House in an economic policy unit. He went on to be Mr Nixon's ambassador to NATO, then chief of staff and defence secretary under President Ford.

Also, he was President Reagan's envoy to the Middle East and served on a national economic commission studying deficit reduction under George Bush Sr.

George W. Bush made it clear that it was his chairmanship of a special commission on the missile threat to the US that won him his new job.

The Rumsfeld report in 1998 challenged the Pentagon and CIA orthodoxy that hostile rogue states were at least 15 years developing a missile that could reach the US. The report argued that North Korea and Iran would be able to hit the US with intercontinental ballistic missiles within five years.

General Hugh Shelton, President Clinton's chairman of the joint chiefs of staff, played down the report, but a week later Pyongyang test-fired a three-staged missile over Japan.

Mr Rumsfeld said yesterday that the threat from rogue states remained real.

(The Guardian, December 29, 2000)

В данной статье автор ставит своей целью убедить читателя в том, что Дж. Буш сделал правильный выбор, и что Рамсфелд, действительно, является достойной кандидатурой для поста министра обороны. Прагматической функцией идиомы old hand в заголовке является фокусное выделение основного тезиса статьи: Рамсфелд имеет большой опыт политической деятельности и является высококвалифицированным специалистом.

Рассмотрим следующий пример:

№ 2 **Jet Airways plane's main landing gear collapses, close shave**

Press Trust of India | Mumbai March 4, 2016 Last Updated at 00:42 IST

As many as 127 passengers onboard a Jet Airways plane from New Delhi had a close shave after its main landing gear collapsed when it landed here.

All the passengers deplaned safely, Jet Airways said in a statement.

The incident resulted in the blocking of the main runway, forcing Mumbai authorities to shift flight operations to the secondary runway, sources said.

Jet Airways said its engineering team was working on towing away the Boeing 737 aircraft from the taxiway.

"Airways flight 9W 354 on landing in Mumbai reported a technical fault with the main landing gear. All 127 passengers have been safely disembarked," the airline said.

Jet Airways engineering teams are inspecting the aircraft to assess the next course of action for shifting the aircraft from its current location on taxiway, it said.

"As per preliminary assessment of the aircraft by the Jet Airways engineering team, the right hand main landing gear has been damaged. Efforts for recovery of the aircraft are currently underway," it said.

(Business Standard, March 4, 2016)

Здесь в заголовке статьи используется идиома “a close shave” для выражения идеи о том, что самолет чудом избежал катастрофы. В тексте статьи приводятся доводы и факты, подтверждающие заявление о том, самолет Джет Эйрвейз был в шаге от гибели.

Далее:

№ 3 **Maryland's youngest-ever mayor, age 20: 'I try to take the bull by the horns'**

Brandon Paulin, who was elected mayor of Indian Head at 19, arrives in Washington DC to urge millennials to run for public office

David Smith

Monday 28 March 2016 17.48 BST

Last modified on Tuesday 29 March 2016 09.43 BST

Brandon Paulin gazed at the cameras, notebooks and laptops resting on knees among rows of seats at the National Press Club in Washington. “I’ve never been at a press conference before,” the mayor said. “It’s a little bit different.”

Paulin is not your typical career politician, used to fending off questions from reporters ravenous for a gaffe. When he took office last year, he was 19, the youngest mayor in Maryland’s history.

Last Tuesday, he came to the US capital to express support for a program that means to recruit millennials into races for public office.

“I had tons of people telling me it couldn’t be done, that I couldn’t do it. But I did it. And at the end of the day, that’s kind of what counts,” Paulin said.

“I’m still doing it,” he added. “I think hopefully I’ve changed a lot of those minds within my own community. Yes, outside my community, they’re going to say, ‘That’s that young mayor guy,’ but they don’t know what I’m doing inside the community.”

He was elected last May in the town of Indian Head, population roughly 4,000, after winning 239 votes, more than double the total of the incumbent mayor, Dennis Scheessele. His teenage friends helped him campaign under the slogan “New vision, new way”, knocking on doors and handing out pamphlets.

Paulin turned 20 last December – still too young to legally drink – and does the job part-time while studying. He shares an office with full-time council staff but works long hours, and believes he is already making an difference in Indian Head, home to a US naval base.

“**I’ve tried to take the bull by the horns** in terms of economic development within my town,” he said. “We’ve rebuilt tons of parks and we have a balanced budget for the first time in many years. I think we’ve done a really good job at that.”

Paulin appeared with Action for America, a new national political group funded by more than a hundred grassroots donors across the country. It has launched a bipartisan effort to recruit 100 members of the millennial generation to seek state and local office in the next two years, contending that “political dysfunction” in Washington should be subjected to “out of the box”

thinking, and a shakeup of the system in a spirit similar to that of startups such as Uber or Airbnb, which have changed the business landscape.

Paulin's favourite president, James Madison, was just 29 when elected to the Constitutional Convention, the group noted. Thomas Jefferson drafted the Declaration of Independence at 33. Alexander Hamilton was 34 when he held the position of treasury secretary. The youngest president was Theodore Roosevelt, a tender 42 when he assumed the office.

"It's a point of seeing change in your community," Paulin said, citing Mahatma Gandhi's maxim "be the change you wish to see in the world".

"That's a quote I took to heart because I saw things stagnant or in decline within my community," he explained. "I think that's similar throughout the nation, so I decided to do something about it."

He started going to town council meetings when he was 10 and, while in high school, wrote an essay criticising older generations for suppressing creativity and innovation by the young. "When I was able to run for office, I decided to go for it. I had no clue what I was getting myself into," he said. "I knew the basis, I knew what goes on during town meetings, how to pass an ordinance, talking to people – that's what I'm good at."

Paulin is the first member of his family to go into politics. His father, a police officer on Capitol Hill, wondered if it was such a good idea. "He's seen Congress from a different side. That's why he was like: 'Are you sure you want to do this?' But he's definitely helped me out a lot."

His mother has also been supportive while looking after his 13-year-old brother, who has congenital heart defects and has endured more than a dozen heart surgeries. Paulin is also part-time student, majoring in political science at the College of Southern Maryland, though he said his duties come first: "It's a challenge to balance that time, but if I have to cut back on classes to better my community, that's what I'm going to do."

He doesn't have much spare time these days, but enjoys fishing, food, movies and hanging out with friends. He was a "big wrestler" in high school and plans to catch a few tournaments over the summer. And what of this year's presidential election? Even at 20, he has a politician's gift for avoiding awkward questions.

"I'm nonpartisan," he said. "I think that's me at all levels. I always tend to vote for the best person who gets the job done, the person who can go in and do what they say they're going to do. To me, your word's everything. I do not have a preference in the presidential election; I'm just seeing how that one turns out."

And asked if he plans to run for Congress or the White House himself one day, Paulin was again masterfully vague. "I'll play it by ear," he said. "I'm not sure yet."

(The Guardian, 2016, March 28)

В заголовке статьи цитируются слова самого молодого мэра в штате Мэриленд (в возрасте 20 лет) Брендона Полина, использующего идиому «I try to take the bull by the horns» в качестве обоснования его компетентности на посту мэра города. Он решает проблемы города уверенно и решительно, несмотря на то, что в таком подходе есть некоторый риск. Обоснование для его заявления: решительность – основная американская ценность. В тексте статьи цитата повторяется, и приводятся факты, подтверждающие слова Брендона Полина.

И наконец:
№ 4 **A close shave with prejudice**
Stop trampling on the rights of bearded men
BY Daniel Mitchell, Myke O'connor
NEW YORK DAILY NEWS
Thursday, July 5, 2012, 6:00 AM

Former NYPD recruit Fishel Litzman, who was discharged as a possible police officer after three months at the academy. Norman Y. Lono/for The New York Daily News

Bang! That's how long it takes to have your life taken on the streets of this city as a cop. It's not a job just anyone wants — which is why the NYPD is always in need of talented recruits.

Yet in a now infamous case, last month the department fired an Orthodox Jewish man, Fishel Litzman, just before he completed training, because he wouldn't trim his "overlength" beard.

The facial hair standard for the NYPD is 1 millimeter in length, or about the width of your fingernail. That's an afternoon shadow for the naturally hairy Litzman. Limiting facial hair to 1 millimeter is like telling officers that they are allowed 1% body fat. But we'll come back to that.

How can an aspiring police officer, who aced his tests — scoring 99%, 100% and 96% — and is willing to be shot at and deal with the scum of the Earth, be terminated over something as trivial as a religiously grown beard?

Modern America has a chip on its shoulder about facial hair. Why the hangup? Was it Adolf Hitler's toothbrush mustache? Do we associate beards with big, bad Communists like Fidel Castro? Was it the fearsome Hells Angels, with their beards and tattoos?

Or is it an ingrained belief that a beard implies some hippie lack of discipline — and that a man who lets his facial hair grow freely is just a bad fit for an organization that prides itself on a certain degree of conformity?

Some perspective is in order. Abraham Lincoln himself grew out his beard upon request of 11-year-old Gracie Bedell, who told him in a letter it would make him look more distinguished. Charles Darwin, Teddy Roosevelt, Nikola Tesla, even Jesus, had facial hair. No one ever looks at their lives and says, "Gee, if they only shaved, they'd have been much more successful."

Ulysses S. Grant had a beard when he commanded Union forces to victory in the Civil War. It made it no harder for him to command respect or fire a weapon.

Whether you're rocking a handlebar mustache, muttonchops or just your average scruff, you're doing what nature intended. Hair is from God; razors are from Bic.

Granted, facial hair is not always a joy. We who wear it are subjected to hardships on a regular basis. We can't eat buffalo wings. In the summer, things get itchy — and we can't break the heat by buying an ice cream cone. People yell at us, "Hey look, it's ZZ Top," or "It's Salvador Dali."

Given that the world already throws inconveniences our way, why should society pile additional hardships on the bearded and mustachioed?

The Litzman case, with its religious dimensions, distracts us from the real issue. It shouldn't matter if you grow facial hair because your faith tells you to, or because it keeps your face warm in the winter, or because your wife likes it, or just because you'd rather not get out the razor.

If an employer fired a woman because her leg hair was too long, the ACLU and every major woman's rights group would be freaking out. Fact is, we shouldn't have to shave. Everyone else should grow up and see that facial hair is a natural part of life.

Some leaders, like the mayors of Austin, Tex., and Charleston, S.C., get it. They have not only embraced facial hair, but have declared official celebrations of it in their cities. New York — which we'd surmise has as many beards per capita as any American city — should get with the program.

Should a beard be justification for termination? If the hair impairs you from doing your job, then yes. But if you were hired as an Orthodox Jew, trained as such and then terminated, even though you could more than ably perform your job duties? No way.

Look instead to the officers who are overweight, some of them substantially so. Surely, that inhibits them from being able to protect and serve to the fullest extent necessary. Yet will we see an attempt to purge plump cops from the ranks?

Not by the hair of our chinny chin chins.

(New York Daily News, July 5, 2012)

В заголовке статьи мы наблюдаем игру слов – каламбур. Здесь обыгрывается значение словосочетания 'with prejudice'. Одно значение словосочетания можно интерпретировать как следующее: полиция требует тщательного бритья от Фишела Литцмана с пристрастием. Здесь авторы статьи намекают на ущемление прав бородатых мужчин. Второе значение состоит в том, что тщательное бритье – это предрассудок. Интересно, что в контексте статьи активизируется буквальное значение идиомы, однако прием аллюзии используется для передачи и переносного значения.

В целом, идиоматические выражения являются источником создания новых значений в любом языке. В газетном дискурсе чаще всего они встречаются в заголовках, заставляя читателя взглянуть на статью. Двусмысленность и неоднозначность заголовков статей создается в результате использования метафор, идиом, каламбура и пр.

Как показал анализ языкового материала, для большей концентрации внимания читателя на главной, ключевой мысли дискурса идиома выносится в заголовок статьи в качестве обоснования заявления автора, а в тексте статьи приводятся доводы и данные, подтверждающие это заявление. Как мы видим, именно структура аргументации лежит в основе структуры новостной статьи.

ЛИТЕРАТУРА

1. Pinnavaia, L. The grammaticalization of English idioms: a hypothesis for teaching purposes// Mors Palabras Words, 2002, 1: 53-60.
2. Idiom. Definition of Idiom by Merriam-Webster Dictionary. URL: http: http://www.merriam-webster.com/dictionary/idiom
1.Hovhannisyan, Anahit. Idioms and Discourse // International Proceedings of Economics Development & Research; 2011, Vol. 26, p349. URL: http: http://connection.ebscohost.com/c/articles/74390494/idioms-discourse
2. Toulmin, Stephen. The Uses of Argument. Cambridge: Cambridge University Press, 2003.
3. Borger Julian. Bush picks old hand for Pentagon chief // The Guardian, December 29, 2000. URL: http:

http://www.theguardian.com/world/2000/dec/29/usa.uselections2000
4. Jet Airways plane's main landing gear collapses, close shave // Business Standard, March 4, 2016. URL: http:
http://www.business-standard.com/article/pti-stories/jet-airways-plane-s-main-landing-gear-collapses-close-shave-116030400035_1.html
5. Smith, David. Jet Airways plane's main landing gear collapses, close shave // The Guardian, 2016, March 28. URL: http:
http://www.theguardian.com/us-news/2016/mar/28/brandon-paulin-maryland-youngest-mayor-millenials-interview
6. Mitchell, Daniel, Myke O'Connor. A close shave with prejudice // New York Daily News, July 5, 2012. URL: http:
http://www.nydailynews.com/opinion/close-shave-prejudice-article-1.1107332

N.L. Ovshieva, Ts. A. Bashtaeva (*The B.B. Gorodovikov Kalmyk State University*)

On the Peculiarities of Idiom Operation in News Discourse

For greater focus of the reader on the main idea of the discourse, the idiom is used in the title of the article as a justification of the author's claim, and the text of the article makes a good case and evidence for the claim. It is the structure of argument that underpins the structure of news article.

Idioms, news discourse, structure of argument

УДК 811.111-26
Г. С. Окулова *(Международный институт менеджмента ЛИНК,* e-mail: gasya_ok@list.ru);

ЛЕКСИКО-СЕМАНТИЧЕСКАЯ ГРУППА «STREET» / «УЛИЦА» КАК СПОСОБ КАТЕГОРИЗАЦИИ ГОРОДСКОГО ПРОСТРАНСТВА

В статье рассматриваются компоненты лексико-семантической группы «street» / «улица» в английском и русском языках в этимологическом и семантическом плане, и сравниваются способы категоризации пространства в указанных языках и культурах.

Лексико-семантическая группа, пространство, город, семантика, этимология

В последнее время в лингвистике наблюдается интерес к языку как способу категоризации окружающего мира, в частности пространства. Как отмечается, язык пространственных отношений и само пространство являются одним из основных средств осмысления окружающего мира [2].

Мы живем в некотором пространстве, которое членится на более мелкие сегменты, одним из которых является улица. Разнообразие улиц по размеру, вектору (к центру или от центра), историческому развитию и функции, находящее выражение в языке в различных лексемах, определило интерес к исследованию. Изучение компонентов данной лексико-семантической группы в английском языке, их соотношение в определенном населенном пункте позволяет проследить историческое, культурное и социально-экономическое развитие территории.

В ходе исследования мы рассмотрели понятие «лексико-семантическая группа» (ЛСГ). Большинство определений указывают на следующие выделенные нами

существенные признаки ЛСГ: 1) наличие общего семантического компонента; 2) принадлежность к одной части речи; 3) обозначение определенного признака у каждого компонента; 4) наличие между компонентами группы иерархических отношений. Согласно первому и второму признаку мы отобрали существительные, обозначающие часть пространства внутри населенного пункта, предназначенного для передвижения и находящегося между двумя рядами домов либо между домами и элементом инфраструктуры. По третьему и четвертому пункту мы классифицировали все компоненты ЛСГ по признакам и создали их иерархическую структуру для двух населенных пунктов. Это позволило нам более точно описать данный феномен применительно к провинциальному английскому и русскому городам.

Далее, мы рассмотрели эту группу в этимологическом аспекте. Нами было выделено и исследовано 69 компонентов ЛСГ «street» и 28 компонентов «улица». В группу английского языка входят 38 исконно английских слов и 31 заимствованное, в том числе из немецкого языка – 3 (*Autobahn* – от нем. *Autobahn* «автотрасса»), из французского языка – 17 (*alley* – от фр. *allée* «проход, дорожка» и *aller* «идти, ходить»), из латинского языка – 4 (*circle* – от лат. *circulus «*область»).

В русском языке 15 исконно русских и 13 заимствованных, в том числе из немецкого языка – 3 (проспект от Prospekt «вид, перспектива», *магистраль* от *Magistrale*), из итальянского – 1 (*корсо*), из французского – 2 (*бульвар* от *Boulevard*, *авеню* от *Avenue*), из латинского языка – 2 (*декуманус* от *Decumanus*).

Данные примеры свидетельствуют о том, что категоризация городского пространства как явление меняется и детализируется за счет других культур. Этот процесс продолжается и сейчас. Например, в XX в. в английском языке начали использоваться 10 компонентов ЛСГ (*blind alley* – небольшая узкая улица, не имеющая выхода, тупик), в XIX в. – 9 (*bypass* – шоссе, не проходящее через центр, объездная дорога), в XVIII веке – 7 (*cul-de-sac* – тупик), в XVII в. – 4 (*highway* – главная дорога из одного города в другой), 4 – в XVI в. (*terrace* – первоначально со ссылкой на ряд домов вдоль верхней части склона, в последнее время в произвольном порядке, как причудливое название для обычной дороги), 5 – в XV в. (*dirtroad* – грунтовая дорога), 7 – в XIV в. (*concourse* – широкая улица) и т.д. На основании приведенных данных можно сделать вывод, что детальная категоризация пространства был характерна уже для средневекового английского города.

Следующим этапом стало исследование группы в семантическом плане, в результате чего были выделены следующие семантические группы:

а) по местоположению, т.е. по близости к некоторому значимому городскому объекту или по историческому местоположению улицы относительно центра города (*maindrag* – главная улица);

б) по функции (англ. *highway ,* рус. *дорога*);

в) по размеру (анг.*lane*, в рус. *проспект*);

г) по возможности сквозного проезда (анг.*blind alley*, рус. *тупик*);

д) по отношению к лесным массивам (*grove*);

е) по отношению к водным объектам (анг. *dike*, рус. *набережная*);

ж) по наличию и типу покрытия (*corduroy road*);

з) по форме (анг.*crescent*, рус. *кольцо*);

и) по историческим функциям (англ.*mews,* рус. *корсо*);

к) по праву собственности и открытости (*privateroad*).

Была проанализирована система компонентов ЛСГ «street» / «улица» в городах Маргит и Выборг, которые были выбраны по следующим критериям: функции города в масштабе страны, возраст, количество населения. Маргит и Выборг являются провинциальными портовыми городами и, благодаря историческому прошлому, туристическими центрами. Численность населения обоих городов сопоставима и составляет 58000 и 78000 жителей. Краткое описание городов позволяет объяснить

наличие и преобладание определенных компонентов ЛСГ «улица» в двух населенных пунктах.

Нами было выделено 420 названий улиц города Маргит (21 компонент ЛСГ «street»), и 871 название улиц города Выборг (10 компонентов ЛСГ «улица»).

Среди английских были выявлены следуующие: road – 121 (*Addington Road*), avenue – 74 (*Alicia Avenue*), garden – 64 (*Addiscombe Gardens*), close – 44 (*Jacob Close*), street –18 (*King Street*), place – 16 (*Zion Place*), crescent – 12 (*Barn Crescent*), terrace – 12 (*Empire Terrace*), square – 11 (*Dalby Square*), drive – 9 (*Tomlin Drive*), way – 9 (*Crundale Way*), hill – 7 (*Grotto Hill*), court – 6 (*Noble Court*), walk – 6 (*College Walk*), row – 3 (*Union Row*), grove – 3 (*Upper Grove*), villas – 3 (*Grove Villas*), mews – 2 (*Troughton Mews*), rise – 2 (*Cowley Rise*), mount – 2 (*Fort Mount*).

Таким образом, преобладающим элементом ЛСГ «улица» в топонимии Маргита является *road*, что можно объяснить функциями, приписываемыми данному компоненту ЛСГ: *road* относится как к внутригородским, так и к внегородским дорогам общего пользования или используется в качестве магистралей, соединяющих населенные пункты, другими словами, является компонентом с наиболее общей семантикой. Более того, учитывая историческое прошлое, можно сделать вывод, что уличные образования города-порта рассматривались как пути сообщения с более крупными городами. Пятое место лексемы «street» можно объяснить тем, что она предполагает не движение, а существование внутри городского пространства.

Среди уличных образований Выборга были выделены следующие: улица – 501 (*Вербная улица),* тупик – 134 *(Таежный тупик),* проезд – 110 *(Ясный проезд),* переулок – 86 *(Станционный переулок),* площадь – 12 *(Соборная площадь),* шоссе – 10 *(Портовое шоссе),* проспект – 5 *(Проспект Суворова),* набережная – 4 *(Набережная 30 Гвардейского Корпуса),* аллея – 2 *(Аллея Монрепо),* бульвар – *1 (бульвар Кутузова).*

Проведя данный анализ сплошной выборки, отмечаем, что преобладающим элементом ЛСГ города Выборг является «улица». Это связано с тем, что лексема «улица» имеет широкое значение в русском языке, улица как таковая выполняет различные функции и делится на категории улиц общегородского, районного и местного значения. Улицы могут быть межквартальными, внутриквартальными, жилыми, пешеходными, иметь различный размер, форму и т.д. Следовательно, можно сказать, что «улица», принимая на себя столько функций, является преобладающей единицей ЛСГ в русском языке. Также отмечается, что наименования русских городских пространств часто толкуются через эту лексему: закоулок, проулок, переулок [1].

Итак, сегментация городского пространства происходит по-разному в английском и русском языках. Для английского языка характерна более детальная категоризация с преобладающим компонентом ЛСГ *road* с семантикой «передвижения». В русском языке значительно доминирует лексема «улица», указывающая на широкий функционал, что позволяет использовать значительно меньшее количество компонентов ЛСГ в русском языке.

ЛИТЕРАТУРА

1. Булыгина Е.Ю., Трипольская Т.А. Лингвокультурологическое описание наименований городских пространств (на материале разных типов словарей) // Сибирский филологический журнал. Новосибирск, 2012. № 2.

2. Костюшкина Г.М., Озонова Л.Г., Попова А.А., Федотова М.А., Фетисова С.А., Фофин А.И., Эрдынеева Д.В. Концептуализация и категоризация в языке. Издательство Иркутского государственного лингвистического университета, 2006.

G. S. Okulova *(International Institute of Management LINK)*

LEXICO-SEMANTIC GROUP «STREET» / «УЛИЦА» AS A WAY OF CATEGORIZING URBAN SPACE

The article is devoted to the components of the lexico-semantic group «street» / «улица» in English and Russian in the etymological and semantic aspects. The author concludes that the Russian and English languages and cultures are different in categorizing urban space.

Lexico-semantic group, space, town, semantics, etymology

УДК 801.731
О. А. Преображенская (*Санкт-Петербургский государственный электротехнический университет «ЛЭТИ» им.В.И.Ульянова (Ленина*), e-mail:mminsh@yandex.ru

СЕМАНТИКА ОНИМОВ В ПРОИЗВЕДЕНИЯХ СЕНТ-ЭКЗЮПЕРИ И ВИАНА

Рассматриваются имена собственные в произведениях А. де Сент-Экзюпери «Ночной полет и Б.Виана «Пена дней». Анализируются ассоциации, связывающие характеры персонажей и соответствующие им онимы.

Оним, имя собственное, персонаж, значащее имя

«Сначала жить, затем писать» - таково писательское кредо великого французского писателя, человека дела и романтика, А. де Сент Экзюпери. Его произведения отличаются не только жизненной правдой, но и высокой поэтической нотой. Несмотря на существование реальных прототипов, перед читателем предстают обобщенные художественные образы. В произведении «Ночной полет», которое сделало писателя популярным (оно было переведено на многие языки, экранизировано, в Италии поставлена опера), успеху способствовали также значащие имена персонажей, придававшие произведению особый колорит притчи.

Три самолета совершают ночной полет, и их с нетерпением ждут на земле. Первым прилетает Пельрен (Pèlerin). Все три значения имени соответствуют ожиданиям читателя [3]. «Паломник», вернувшийся после «хождения к святым местам» - небо священно для летчика, он заслужил радость встречи на земле: «…и дружескую встречу, и праздничное убранство ангара.. и там, вдали, город, с его движением, с его женщинами, с его теплом» [1, с.24]. «Путник», совершивший трудное путешествие. Одна фраза, произнесенная персонажем, свидетельствует о смертельной опасности, подстерегавшей летчика во время полета: «Если бы вы только знали!...» [1, с.24]. Третье значение имени – «сокол» (термин, обозначающий самый распространенный вид птицы во Франции) не нуждается в комментариях: во многих европейских языках данная лексема – интернациональная метафора, обозначающая профессию летчика.

Центральный персонаж повести – начальник аэропорта Ривьер (rivière – река, поток) [3]. Человек действия, несущий ответственность за все происходящее, демиург, уверенный в своей правоте : «Путь проложен, нельзя сворачивать с него» [1, с.76]. Одно из значений лексемы – водная преграда, предназначенная для стипль-чеза и бега с препятствиями, дополняет семантику имени – преодолеть не только себя, но и заставить сделать это других, сильных и слабых: «Нужно заставить их жить в постоянном напряжении, жизнью, которая приносит и страдания, и радости; это и есть настоящая жизнь» [1, с.30].

Если Ривьер – мощный поток, то его подчиненный – инспектор Робино (robinet - кран, дозатор жидкости [3]) - одинокий человек, скрупулезно исполняющий волю другого. Робино испытывает гордость от величия начальника: «…Человек, под чьим началом он служит, так силен, что не боится быть несправедливым» [1, с.28]. Первое знакомство с героем вызывает печальные и несколько комические чувства. Но гуманист Экзюпери не упрощает образ, а наполняет его скрытыми от внешнего взгляда благородными чертами – мечтами о славе, причем не только личной: «Он страстно мечтал спасти компанию от великой опасности» [1, с.31], пылким желанием дружбы. Есть у него и «маленький луч света» - любовь к своей коллекции камней, которые «…приоткрывали перед ним дверь тайны» [1, с.33]. Трогательный комический оттенок для французского читателя придает и еще одно значение лексемы [2] (на детском языке «краник» мальчика-младенца), - и в любви он неудачник.

Значащее имя носит второстепенный персонаж, важный для трактовки образа Ривьера. Это старый механик Леру (les roues - колеса), отдавший сорок лет жизни авиации. На странный вопрос Ривьера о любви этот суровый человек отвечает: «Вам , как и мне , всегда не хватало времени». Несгибаемый Ривьер пытается понять «…звучит ли в ответе горечь, но горечи не было,… этот человек испытывал спокойное удовлетворение…» [1, с.23].

Центральный персонаж повести – летчик Фабьен, носит популярное в европейских странах и художественной литературе имя. Традиционное толкование семантики этого имени – святой Фабьен (мученик) [2] , человек, способный на жертву, на подвиг, даже не имеющий смысла. Повесть немецкого писателя – Э.Кестнера (современника автора) названа именем главного героя. Немецкий Фабиан способен на жертву, на героический поступок (он пытается спасти тонущего мальчика, но погибает сам), тонок, остроумен.

Французский герой - alter ego писателя, как внутренне, так и внешне. Д.Дора, прототип Ривьера, утверждал, что личность писателя максимально отражена в главном персонаже - страстно увлеченном профессией, романтически воспринимающим мир, немногословным, мужественным, презирающим позерство.

В более поздних произведениях писателя персонажи носят традиционные имена, не имеющие скрытых смыслов. Во всемирно известном шедевре Экзюпери – философской сказке «Маленький принц», герои именуются характерными для жанра онимами, образованными от нарицательных лексем: профессии (Фонарщик, Астроном, Географ), личные свойствами (Пьяница), социальная принадлежность (Принц, Король), биоморфными лексемами (Роза, Лис, Змея). Исследователи творчества писателя предполагают, что название сказки навеяно произведениями великого Г.Х.Андерсена, одного из любимых авторов Экзюпери.

В 1946 г. во французской литературе появляется новое имя – Борис Виан, всесторонне одаренная личность – писатель, музыкант, композитор, актер, кинематографист. Он прожил недолгую жизнь, но оставил значительный след в богатейшей национальной культуре. Виан был плодовитым писателем, но самым знаменитым прозаическим произведением, где автор в изящной остроумной манере полемизирует с идолом своего поколения – Ж.-П.Сартром, является роман «Пена дней». Популярность одного из лучших в XX в. шедевров о любви так велика, что оно лидирует по читательскому спросу, включено в школьную программу и через семьдесят лет было экранизировано во Франции.

«Пена дней» - роман абсурда, где автор говорит с читателем на новом языке, создает множество неологизмов. Практически все персонажи носят символические имена, иногда трактуемые совершенно однозначно: Jean-Sol Partre (Жан-Соль Партр). Интерпретация большинства онимов главных героев и их окружения требует от читателя эрудиции, знания национально-культурных ценностей, остроумия, понимания характера героев.

Центральные персонажи романа – Колен и Хлоя. Выбор пары онимов не случаен – это параллель с героями буколического античного романа об идеальной любви «Дафнис и Хлоя». Имя главного героя - Колен (Colin) «ему подходило» [4, с.6]. Для французского читателя оно соответствует уменьшительному от Nicolas (Николай) и ассоциативно – Святой Николай, почитаемый в христианском мире как один из самых популярных небесных покровителей [2] . Колен – идеальный герой, бесконечно верный, благородный, способный на любую жертву ради любимой и друзей. Он по-детски наивен: «он … часто улыбался младенческой улыбкой, «…и вообще очень милый»[4, с.46]. Колен – традиционное имя амплуа деревенского любовника в комедии и комической опере [2]. Еще одна авторская ассоциация возникла из-за страстного увлечения автора нью-орлеанским джазом. Последний, так же как «…любовь к красивым девушкам» [4, с.8] - высшие жизненные ценности, что декларируется в эпиграфе романа. Колен – одна из самых распространенных птиц Северной Америки - родины джаза.

Имя главной героини – Хлоя - не только оним персонажа пасторального романа, но и название музыкального произведения. «Дафнис и Хлоя» - симфоническая поэма М.Равеля, безусловно, известная Б.Виану, имевшему музыкальное образование. Неоднократно упоминается в романе как предчувствие великой любви джазовая композиция «Хлоя» (Б.Виан был выдающимся джазменом, трубачом мирового уровня),

Значащие имена носит пара персонажей второго плана – Ализа (Alise) и Шик (Chick). Драматическая судьба очаровательной героини отражена в ее имени. Alise – ягода рябины, для французов «терпкая, горьковатая, кисловатая» [3]. Словарь [2] приводит цитату выдающегося французского поэта П.Элюара «Alise, veuve de caresse…» (Ализ, вдова ласки, вдова взлелеянной надежды). Но героиня - не только символ печали и краха любви, но и жизненной силы дикой рябины: «…des sèves le long des troncs des alisiers sauvages…» (…жизненные силы, текущие по стволу дикой рябины…), - пишет французский поэт 19 в. Жан Жионо, «душа пейзажа Прованса» [2]. В финале романа героиня, убивая Жана-Соля Партра и поджигая книжные лавки с его произведениями, борется даже не за свою любовь, а за полубезумного, предавшего ее возлюбленного.

Шик (Chick) – авторский оним, сочетание английского «цыпленок». и французского «легкость, небрежная элегантность, оригинальность; удовольствие (фам.), восхищение кем-либо (арго) [2]. Противоречивый персонаж, первоначально вызывающий сочувствие и симпатию, превращается в маниакального коллекционера трудов Партра, забывшего и возлюбленную, и друзей, умирающего со словами: «Не трогайте книги».

В финале надежду читателю оставляют лишь два персонажа - Николя (Nicolas) и Изида (Isis). Экстравагантный герой – дядя Ализы, «единственный в семье ученых занимающий высокое положение в обществе» [4, с.18] как личный повар Колена (поварам во Франции ставят памятники), неотразим как профессионал, как мачо, как верный друг. Это воплощение Колена-младенца в образе зрелого молодого мужчины, сохранившего нежную душу: он находит на пожарище «копну ослепительно белокурых волос» Ализы («Они сияли ярче огня») и прячет их во внутренний карман пиджака. Изида [2], подруга Николя - – воплощение женской доминанты природы, брака, божество, культ которого существовал в Галлии и Бретани.

Два комических персонажа - братья Демаре (Desmaret) нетрадиционной сексуальной ориентации, приглашенные на свадьбу главных героев, носят забавные значащие имена – Пегас (волшебный конь в античной мифологии) и Кориолан – исторический персонаж античности, символ предательства. Последний заинтересованно отзывается о красоте девушки - Хлои, что вызывает возмущение брата и обвинение в испорченности и извращенности.

Неизлечимо больной писатель скептически относился к докторам и медицине вообще. Это обстоятельство отразилось в авторском ониме – фамилии врача, лечившего Хлою. Такова дважды мотивированная лексема (Mangemanche), где второй корень

(manche) имеет ряд значений, относящихся к ненормативной лексике (нейтральное - «неспособный, неловкий, неповоротливый», «придурок, идиот»)[3].

Служки и священники в фантасмагорической сцене венчания в церкви именуются столь же экстравагантно. Chévèche (Сыч) – по созвучию с évèque (епископ); Bedon (Пузан), корпулентный молодой человек, «которого по-настоящему звали Эмманюэль Дзюдо» [4, с.52] Дзюдо (judo) - популярнейший во Франции вид спорта, в котором страна достигла выдающихся успехов, особенно в тяжелом весе); Réligieux - не только «верующий», «монах", но и название заварного пирожного. Персонаж декорирует церковь к венчанию героев и неоднократно открывает и закрывает картонную коробку из-под пирожных, в которой хранятся украшения, а может быть и пирожные – повсюду витают ароматы специй.

Во Франции, где язык является национальным достоянием, интерес к литературному творчеству Б.Виана не иссякает. Авторские неологизмы вошли в современный французский язык и восхищают читателей остроумием, точностью, оригинальностью.

ЛИТЕРАТУРА

1. А. де Сент-Экзюпери. Ночной полет. М. : Изд-во «Художественная литература», 1957.
2. Larousse universel. Dictionnaire encyclopedique. Librerie Larousse. Paris, 1993.
3. Le nouveau petit Robert. Dictionnaire de la langue française. Paris, 1998.
4. B. Vian. L'écume des jours. U.G.E., 1018, Paris, 1994.

O.A. Preobrazhenskaia (*Saint Petersburg electrotechnical university «LETI»)*

ONIM SEMANTICS
IN THE WRITINGS BY SAINT-EXUPERY AND VIAN

The article considers the proper nouns in «Vol de nuit» by Saint-Exupery and «L'Ecume des jours» by Boris Vian and analyzes associations that link the characters personalities with their respective onims.

Onim, proper noun, character, significant name

УДК 81-112.4
П. А. Рожкова (*Уральский федеральный университет имени первого Президента России Б.Н.Ельцина,* e-mail: polina348@gmail.com)

ИНФОРМАЦИОННЫЕ РЕКЛАМНЫЕ ТЕКСТЫ В ОБЩЕЙ ПАЛИТРЕ РЕКЛАМНЫХ ТЕКСТОВ ОТЕЧЕСТВЕННОЙ ПРЕССЫ РУБЕЖА 19-20 ВВ. (НА МАТЕРИАЛЕ РЕГИОНАЛЬНОЙ ГАЗЕТЫ "УРАЛЬСКАЯ ЖИЗНЬ" 1902-1903 ГГ.)

Исследуется жанровое своеобразие отечественных рекламных текстов рубежа 19-20 вв. Выделяется группа информационных текстов, внутри которой проводится разделение на жанры. Определяется ряд жанрообразующих признаков.

Рекламный текст, информационный рекламный текст, жанры рекламного текста, история отечественной рекламы.

Исследование посвящено жанровому своеобразию рекламных текстов отечественной прессы рубежа 19-20 вв., в частности, информационным рекламным текстам. Источником

материала для нашего исследования стали рекламные тексты, размещенные в газете «Уральская жизнь» 1902-1903гг. Выделяя данную группу – группу информационных текстов - мы опирались на работу В.В. Ученовой и ее учеников "Реклама: палитра жанров", в которой выделяются три исходно-семантических блока рекламных текстов: 1) «нейтрально звучащее информационное объявление; 2) эмоционально-экспрессивный призыв или воззвание; 3) оперативное наставление, обязательное для исполнения требование» [3]. Мы будем называть эти группы по их доминантному признаку: информационные, экспрессивные, императивные рекламные тексты. При выделении этих групп мы уделяли внимание интенциям автора (информативным, экспрессивным, императивным), которые получают и определяют разнообразное выражение на языковом уровне (лексическое наполнение, синтаксическое оформление, и т.д.) и на уровне оформления текста (шрифтовое и иллюстративное оформление). Можно говорить о следующих основных интенциях авторов рекламных текстов: просто информирование; создание увлекательного текста, привлекающего максимально широкий круг читателей; сравнение товара с другими подобными с целью выделения его из ряда однородных, и ряд других. Каждая интенция определяет набор языковых средств выражения. Так, для выражения сравнительной интенции характерно использование сравнительной и превосходной степеней сравнения, лексики с экспрессивной семантикой, семантикой преувеличения и т.д.

В анализируемом массиве из 200 текстов, мы обнаружили большой количественный перевес информационных текстов (75%), что и обусловило наш интерес к этой группе текстов, как к составляющей ядро рекламного потока рассматриваемого нами периода.

Рассмотрим эти тексты подробнее. Наибольшим количеством единиц представлены 1) афиши; 2) объявления, содержащие в себе подробный перечень товаров, предоставляемых данной фирмой и 3) короткие тексты, в которых указаны только название рекламируемого товара и имя продавца (или производителя). Остальные тексты, попавшие в группу информационных, могут рассматриваться как переходные случаи. Они содержат в себе лексику с оценочной или экспрессивной семантикой, но такая лексика не выделяется составителем рекламы, не выносится в «заглавие», не выделяется шрифтом, а подается в теле рекламного текста. То есть потенциальный читатель, если и обратит внимание на эти характеристики, то не в первую очередь. Тогда как в текстах, которые мы относим к группе экспрессивных, подобные оценочные лексемы вынесены на первый план, привлекая к себе внимание читателя.

Группы, выделенные в рамках информационного типа, мы рассматриваем как жанровые разновидности рекламного текста. Говоря о жанре, мы опираемся на три основных признака жанра, выделенных М.М. Бахтиным: тематическое содержание (объект рекламы и интенция автора рекламного текста), стиль (отбор словарных, фразеологических и грамматических средств языка), композиция [1]. Также мы считаем важными такие критерии, выделяемые последователями М.М.Бахтина, в частности, Т.В. Шмелёвой, как образ автора и образ адресата [4]. Мы считаем, что эти стороны рекламного текста важны, так как за каждым текстом стоит набор интенций автора, его представлений о потенциальном адресанте, которые должны быть сходными в рамках одного жанра.

Остановимся на каждой подгруппе подробнее. Первая подгруппа - афиши («объявления, информирующие читателя о политических или культурных событиях в жизни города» [2]). Для получения более объективного представления об этой группе текстов мы рассматриваем афиши трех театров и музея. Мы видим тематическое единство: тема этой группы текстов - сообщение о культурном мероприятии (спектакле, вечере, танцах, выставке), отбор лексических и других средств языка определяется прагматической установкой на точность и подробность подачи информации. Цель создателя рекламного текста дать максимально полную информацию о событии, которая поможет читателю сделать выбор. Афиша ориентирована на широкую читательскую

аудиторию, но, в первую очередь на тех, кто интересуется культурной жизнью, чем и обусловлена устойчивая композиция этих текстов: текст как бы разбит на блоки. Так можно говорить о трех блоках: верхний – название театра, дата спектакля, информация о труппе; средний – название спектакля, его жанр и автор пьесы; нижний часто отводится под анонсы или иную информацию. Благодаря этому, постоянный читатель может узнать то, что ему нужно о спектакле, не читая весь текст. Спецификой рекламируемого объекта определяется серийность их текстов: вначале спектакль анонсируется, а затем становится центром рекламного сообщения. В афишах чаще всего используется нейтральная лексика, перечислительные ряды (перечни актеров). Основным средством оформления является шрифтовое выделение.

Вторая группа текстов - объявления, содержащие в себе подробный перечень товаров, предоставляемых той или иной фирмой. Тема таких текстов: сообщение о продукции крупного промышленного предприятия. Создание объективного образа товара (вплоть до указания цены) и образа серьезного производителя, который делает акцент ни на эмоциональной части текста, а на его информативной составляющей, являются основными прагматическими установками. Эти тексты выполняют функции каталога, а иногда и прайс-листа фирмы. Цель автора донести до читателя (обычно довольно узкой группы специалистов, которым нужно то или иное оборудование) объективную информацию о товаре. Обязательными элементами являются: название фирмы или имя производителя, перечень товаров, приглашение ознакомиться с каталогом товаров. (Вариантом такого объявления можно считать тексты, содержащие подробную информацию об одном товаре: перечень его свойств, способ применения/использования, цена. Но в таких текстах чаще используется эмоционально окрашенная лексика, поэтому мы не рассматриваем их в рамках данной жанровой разновидности). Сухость языка, нейтральная лексика, несложные синтаксические конструкции также работают на создание образа надежного производителя. В этой группе можно говорить о списке как об обязательном композиционном элементе.

Последняя группа: очень краткие тексты, содержащие в себе только название товара и имя производителя (часто дополненные кратким указанием на конкретные характеристики товара). Пример: «Одеяла: атласные, байховые и тканевые у «Бр. Агафуровых»» в Екатеринбурге, Перми и Тюмени». Можно говорить о тематическом единстве, так как все эти тексты рекламируют бытовые товары, нужные покупателю в его повседневной жизни: продукты питания, ткани, одежда, фотоальбомы, часы (любые товары). Основная прагматическая установка: создание образа надежного производителя или продавца, которому не нужна многословная реклама с обилием эмоционально-окрашенных слов, само его имя является гарантом качества; установка на стабильность: такие тексты ориентируются в большинстве случаев на массового читателя, но такая лаконичность позволяет создавать образ надежного, стабильного производителя/продавца. Главным средством выразительности в этих текстах является шрифтовое выделение: обычно весь рекламный текст подается крупным шрифтом, выделяющим ключевую информацию и привлекающим внимание читателя. Лаконизм этих текстов, обусловленный целью автора, определяет отбор языковых средств: большая часть таких объявлений состоит их двух форм – именительный падеж единственного или множественного числа (наименование товара) и формы родительного падежа (указание, у кого его можно купить). Композиция однообразна: сначала называется товар, затем продавец, но порядок может меняться.

Из всего сказанного можно сделать вывод о специфике рекламных текстов с информативной доминантой в общей палитре отечественных рекламных текстов рубежа 19-20 веков. Мы имеем дело с неоднородным материалом, требующим систематизации. Опираясь на теорию Бахтина и его последователей, можно говорить о жанровой классификации информационных рекламных текстов, часть которой представлена в данной работе. Конечно, в общем рекламном массиве этого периода очень много

гибридных текстов, занимающих промежуточное место между информационными, экспрессивными и императивными. Но мы считаем это признаком развития такого рода текстов, их становления, в том числе и жанрового. Такие тексты требуют отдельного, более тщательного рассмотрения.

ЛИТЕРАТУРА

1. Бахтин М.М. Эстетика словесного творчества. М.: Искусство, 1986.
2. Ученова В.В., Старых Н.В. История рекламы. СПб, 2002.
3. Ученова В.В., Шомова С.А., Гринберг Т.Э., Конаныхин К.В. Реклама: палитра жанров. М., 2000.
4. Шмелёва Т.В. Модель речевого жанра // Жанры речи. Вып. 1. Саратов, 1997.

P.A. Rozhkova *(Ural Federal University named after the first Russian President B.N. Yeltsin)*

Information advertising texts in the overall palette of advertising texts 19-20 centuries (on the basis of the regional newspaper "The Ural Life" 1902-1903)

This paper studies genre diversity of national advertising texts of regional media at the turn of 19-20 centuries. A group of informational texts divided into genres was distinguished. A list of genre characteristics is determined in the article.

Advertising text, informational advertising text, genres of advertising text, genre characteristics, advertisement history

УДК 81. 33: 81.139

Т. А. Соболева (*Московский городской педагогический университет «МГПУ»,* e-mail.lange_tatyana@mail.ru)

НЕКОТОРЫЕ СЕМАНТИЧЕСКИЕ ПРЕДСТАВЛЕНИЯ, РЕЛЕВАНТНЫЕ ДЛЯ ОПИСАНИЯ НЕМЕЦКИХ СУЩЕСТВИТЕЛЬНЫХ СО ЗНАЧЕНИЕМ «СИЛА» DIE *KRAFT И DIE STÄRKE*

Всю познавательную деятельность человека можно рассматривать, как развивающую умение ориентироваться в мире, для чего необходимо умение отождествлять и различать объекты, этот вид деятельность осуществляется при помощи концептов и концептуальных систем. Нами был исследован концепт ***сила*** *на примере немецких существительных die Kraft, die Stärke. В фокусе изучения находились семантические сходства и различия данных лексических единиц на примере различных контекстов.*

Концепт, когниция, градация величины силы, деменсиональность, потенциональность.

Современной лингвистике свойственен повышенный интерес к изучению разнообразных концептов, так, например, концепт ***зрения***, описанный Т.Д. Шабановой на материале английских глаголов *to look, to peer* [9], концепт *пустого*, представленный английскими прилагательными *blank, empty, vacant, unoccupied, free*, *spare*, *void* в работах М.А. Фоминой [8], концепт ***светлого*** на материале русских прилагательных *светлый, яркий* и английских – *light, bright, clear*, разработанный А.Л. Лось [5], концепт ***начинать/начинаться*** на материале английских глаголов *to begin, to start, to commence, to inaugurate, to initiate, to institute, to launch, to release* в работах Г.А.Парфёновой [Парфёнова [7]. При исследовании немецких концептов, наиболее широкое

распространение получили так называемые эмоциональные концепты. Описанием концептов ***Angst (***страх), ***Freude*** (радость), ***Trauer*** (печаль), ***Zorn*** (гнев) занимались такие исследователи как, Анна Вежбицкая [1], Н.А. Красавский [3] и др. Кроме того, на материале немецкого языка были исследованы базовые концепты Schicksal (судьба) [2], ***Kopf*** (голова) [4], ***добро*** [10], ***ум***, ***глупость*** [6]. Тем не менее, концепт ***сила*** в немецком языке, репрезентируемый существительными *die Kraft* и *die Stärke*, не получил на данный момент адекватного и исчерпывающего описания. Отметим, что таким образом выделение признаков, разграничивающих значения рассматриваемых существительных, представляется актуальным.

Настоящая работа посвящена описанию потенциального одного из ранее выделенных признаков, а именно признаку потенциального использования силы.

Сила (или энергия), присущая различным объектам, часто воспринимается человеком как нечто, пригодное для использования в своих целях. Так, сила трения принимается для торможения транспортных средств; энергия, получаемая при ядерном распаде или пар, возникающий при нагревании воды, служат элементом для атомного и парового двигателя. Иными словами, сила, имеющаяся у объектов, может обладать потенциальной возможностью ее использования. В то же время, существуют виды энергии, неподвластные человеку с точки зрения их применения, например, сила землетрясения, электрический разряд молнии и т.п. Таким образом, можно говорить о потенциальном использовании силы. Как представляется, признак потенциальности силы входит в семантику некоторых лексических единиц.

Так, наличие данного компонента значения можно предположить в значении существительного *die Kraft*, например,

Um die elektrische Energie zu bekommen, benutzt man ***die Kraft*** *des Windes. – Для получения электрической энергии используется сила (энергия) ветра.*

В данном предложении описана ситуация намеренного использования силы ветра путём создания специального оборудования, а именно ветряных установок, для переработки ветра в электричество.

О том, что признак использования силы есть в значении существительного *die Kraft*, может служить тот факт, что в состав композитов, обозначающих различные электростанции, обязательно входит составной элемент *–kraft*, ср., der *Atom**kraft**werk, der Wasser**kraft**werk*. В значении же существительного *die Stärke* такой признак не наблюдается. Так, в случае замены *die Kraft* на *die Stärke* в предыдущем высказывании, предложение становится немаркированным.

Um die elektrische Energie zu bekommen, benutzt man* ***die Stärke* *des Windes.*

Напротив, существительное die Stärke может быть использовано в ситуациях, в которых не акцентируется внимание на использовании силы.

Die Stärke *des Erdbebens war 4. – Сила землетрясения составила 4 балла.*

В данном примере констатируется сила землетрясения, выраженная в конкретных цифрах, очевидно, что в дальнейшем эта сила использована не будет.

Заметим, что в будущем при развитии технологий, использование силы землетрясения для достижения определённых целей. Для описания данного вида получения энергии, по-видимому, будет использоваться слово *die Kraft.*

Возвращаясь к описанию признака потенциального использования, считаем необходимым остановиться подробно на описании слов *die Windkraft* и *die Windstärke*. Несмотря на кажущуюся схожесть в значении (*сила ветра*) данные лексические единицы имеют различия в своей семантике. Существительное *die Windkraft* является физическим термином, обозначающим кинетическую энергию, используемую в ветреных мельницах для переработки в электроэнергию.

In zwei Disziplinen ist Deutschland Dauerweltmeister: beim Export und bei der Nutzung ***der Windkraft****.-Германия является лидером по двум направления: по экспорту и по использованию силы ветра (энергии ветра).*

Seit 2000 übersteigt die Stromzufuhr aus ***Windkraft*** *deutlich die aus Wasserkraftwerken gewonnene Energie. – С 2000 года возрастает производство энергии, перерабатываемое на гидростанциях их энергии ветра из силы ветра.*

В данных примерах речь идёт о силе ветра, которая используется в ветреных и водных установках для выработки энергии.

Существительное *die Windstärke* также является физическим термином, и употребляется в языке метеорологов. Так, сила ветра в метеорологии измеряется по 12-балльной шкале, которая была изобретена ирландским учёным гидрографом Френсисом Бофортом. Шкала Бофорта принята на флоте и используется для оценки скорости ветра по его действию на наземные предметы и по волнению моря. Рассмотрим примеры:

Die Böen, ***die Windstärke*** *elf erreichten, entwurzelten Bäume, deckten Dächer ab und wirbelten Schilder und Wahlplakate um. – Шквалистый ветер, сила которого достигла 11 баллов, срывал крыши домов, вывески, плакаты, с корнем вырывал деревья.*

Draußen herrscht ***Windstärke*** *sieben. – За окном ветер 7 баллов.*

В данном случае, описываемая сила ветра не подразумевает дальнейшего использования. Цель высказывания заключается в сообщении о конкретной величине измеренного природного явления.

Также хотелось бы отметить, что в прогнозах погоды, используется термин *die Windgeschwindigkeit* – скорость ветра. *Die Windstärke* и *die Windgeschwindigkeit* обозначают разные понятия и имеют разные единицы измерения. Скорость ветра измеряется в узлах (kn), в километрах в час (km/ h) или в метрах в секунду (m/s), а измерительной единицей для силы ветра является бофорт (Bft).

О том, что данные лексические единицы не являются полными синонимами, свидетельствует и тот факт, что они могут употребляться в одном контексте, например,

Bei ***Windstärke*** *elf mit* ***Geschwindigkeiten*** *von mehr als 100 Stundenkilometern türmen sich die Wellen in dem Seegebiet 9 bis 14 Meter hoch auf.- При силе ветра 11 баллов со скоростью ветра больше чем 100 километров в час, высота волн достигала от 9 до 14 метров.*

Исходя из вышеописанного, можно заключить, что признак потенциальности использования силы присутствует в семантике существительного *die Kraft,* и не наблюдается в семантике существительного *die Stärke*.

Die Kraft *des Wassers gehört zu den am längsten genutzten erneuerbaren Energieträgern. – Сила (энергия) воды принадлежит к наиболее долго используемым источникам для переработки (возобновления) энергии.*

****Die Stärke*** *des Wassers gehört zu den am längsten genutzten erneuerbaren Energieträgern. – Сила (энергия) воды принадлежит к наиболее долго используемым источникам для переработки (возобновления) энергии.*

Таким образом, наряду с уже выделенными интегральными признаками градации силы и дименсиональности, в семантике исследуемых существительных наличествует и дифференциальный признак потенциального использования силы.

ЛИТЕРАТУРА

1.Вежбицкая А. Семантические универсалии и описание языков: Пер. с англ. А.Д.Шмелева под ред. Т.В.Булыгиной. – Языки русской культуры –Москва, 1999, 780 с.

2.Годжаева Н.С. Актуализация концепта Schicksal в немецком языке: дис…канд.филол.наук: 10.02.04 / КемГУ – Кемерово, 2008, 173 с.

3.Красавский Н. Эмоциональные концепты в немецкой и русской лингвокультурах: М.: Гнозис, 2008, 374 с.

4.Лымарева М.С. Объективация концепта Kopf в немецком языке: дис…канд. филол. наук: 10.02.04 / КемГУ – Кемерово, 2006, 169 с.

5.Лось А.В. Концептуализация светлого в языковой картине мира: дис…канд. филол. наук: 10.02.19 / Моск. гор. пед. ун-т. – М., 2009, 215 с.

6.Мишин А.А. Концепты *ум* и *глупость* в немецкой и английской языковых картинах автореферат дис. канд. филол. наук: 10.02.04 – Владимир, 2007, 150 с.

7.Парфёнова Г.А. Семантические представления, релевантные для описания концепта начинать/начинаться: дис…канд. филол. наук: 10.02.19/ Моск. гор. пед. ун-т. – М., 2009, 239 с.

8.Фомина М.А. Концептуализация «пустого» в языковой картине мира: дис…канд. филол. наук: 10.02.19 / Моск. гор. пед. ун-т. – М., 2009, 214 с.

9.Шабанова Т.Д. Семантическая модель английских глаголов зрения: М. – Уфа: Восточный университет, 1998, 198 с.

10. Шатилова Л.М. Лексико-семантическая репрезентация концепта «добро» в немецком и русском языках: дис…канд. филол. наук: 10.02.20 – Тамбов, 2006, 179 с.

СЛОВАРИ:

1.Duden. Das Bedeutungswörterbuch: 10, neu bearbeitete Auflage/Hg. von der Dudenredaktion. – Dudenverlag, 2002. – 1103 S.

T.A. Soboleva (*Moscow City Teacher Training University (MGPU))*

ON SEMANTIC REPRESENTATIONS OF THE GERMAN NOUNS DIE KRAFT DIE STÄRKE

The modern cognitive linguistics is characterized by an increased interest in the study of a variety of concepts, the term used to define mental representations of one's knowledge about the world that reflects one's learning experience at the level of language. Resent linguistic research involves different concepts. However, the concept Force, represented in German by the nouns die Kraft and die Stärke, has not yet received the attention it deserves, so at the moment dictionaries do not provide adequate and comprehensive semantic description of these two nouns. Thus it seems important to depict distinctive semantic features that will help differentiate the meanings of the nouns, so to refine the existing definitions.

Concept, cognition, gradation of force, dimensionality, potentiality.

УДК 81'42

А. Л. Соколова *(Санкт-Петербургский государственный электротехнический университет «ЛЭТИ» им. В. И. Ульянова (Ленина),* e-mail: alexandra.l.sokolova@yandex.ru*)*

ФУНКЦИОНИРОВАНИЕ ЭВФЕМИЗМОВ В ПОЛИТИЧЕСКОМ ДИСКУРСЕ

Рассматривается понятие политического дискурса. Приводятся его основные характеристики. Описываются ключевые функции эвфемизмов как компонента политического дискурса.

Дискурс, политический дискурс, политическая коммуникация, эвфемизмы

Политический дискурс традиционно считается сложным объектом междисциплинарного характера, подразумевающим анализ формы, целей и содержания дискурса, используемого в условиях определенной политической ситуации.

Политический дискурс представляет собой полевую структуру, в центре которой сосредоточены те жанры, которые максимально выполняют основную функцию политической коммуникации – борьбу за власть.

Для успешного воздействия на адресата, изменения его политических взглядов или формирования необходимой адресанту позиции, необходимо правильно выбрать коммуникативную стратегию, которая реализуется через ряд тактик. Под коммуникативной стратегий в лингвистике понимается «план оптимальной реализации коммуникативных намерений, учитывающих объективные и субъективные факторы и условия, в которых протекает акт коммуникации и которые в свою очередь обусловливают не только внешнюю и внутреннюю структуру текста, но и использование определенных языковых средств», в то время, как под тактиками – «совокупность приемов, обусловливающих применение языковых средств» [5; с.13].

Выбор стратегии адресантом напрямую зависит от поставленной цели, которая очень часто вуалируется с помощью метафор, эллипсиса и других языковых средств. При всем разнообразии жанров политического дискурса (инаугурационная речь, предвыборные дебаты, парламентские дебаты, послание президента о положение в стране и т.д.) и коммуникативных стратегий, избираемых политиками, существует определенный набор характеристик, которые являются общими для всех политических текстов. К числу подобных характеристик, свойственных политическому дискурсу, Е. И. Шейгал относит:

- преобладание массового адресата;
- доминирующую роль фактора эмоциональности и значительный удельный вес эмфатического общения;
- смысловую неопределенность, связанную с фантомностью ряда денотатов и фидеистичностью;
- эзотеричность как результат использования манипулятивных стратегий, важнейшими из которых являются эвфемизация, намеренная уклончивость, намек и ссылки на слухи;
- опосредованность политической коммуникации фактором масс-медиа;
- театральность, необходимость политиков «работать на публику», привлекая ее своим имиджем;
- динамичность языка политики, обусловленную злободневностью отражаемых реалий и изменчивостью политической ситуации [4; с. 11].

Традиционно исследователи, изучающие политическую коммуникацию, затрагивают тему политкорректности, поскольку искусное владение языком в политике является частью технологии власти, способной воздействовать на адресата. Способность маскировать нелицеприятные стороны действительности при помощи эвфемистических замен является «простейшей формой политической власти», при реализации которой, называя, закрепляешь за объектом номинации определенные качества и порождаешь определенные действия. Иными словами, при помощи эвфемизмов политические деятели манипулируют подсознанием людей, навязывая свое понимание действительности.

Можно утверждать, что употребление эвфемизмов продиктовано, преимущественно, импульсами: не оскорбить, не обидеть, не причинить вред эмоционально-психическому здоровью человека, а также скрыть отрицательные стороны действительности.

В Большом энциклопедическом слове под редакцией В. Н. Ярцевой приводится следующее определение: «Эвфемизмы (греч. euphemismos, от eu – хорошо и phemi – говорю) – эмоционально нейтральные слова или выражения, употребленные вместо синонимичных им слов или выражений, представляющихся говорящему неприличными, грубыми или нетактичными» [2; с. 590].

Американский лексикограф Хью Роусон, в предисловии к своему словарю эвфемистической лексики, определяет эвфемизмы как «мягкие, приемлемые, иносказательные слова, которые используются вместо грубых, неприятных или оскорбительных» (mild, agreeable, or roundabout words used in place of coarse, painful, or offensive ones) [6; с. 1].

Главным условием употребления эвфемизма является осознание адресатом негативной оценочности слова, которая может вызвать отрицательные эмоции у адресанта, а также побудить его к действиям, на которые не рассчитывал сам говорящий.

Следовательно, можно трактовать эвфемистическую единицу как связующее звено между семантикой (суть денотата) и прагматикой (интерес адресата). Эвфемизм служит средством для обозначения того, что было бы логично оценить отрицательно, но в угоду интереса самого адресанта, оценивается положительно. Однако под влиянием максимы качества черное за белое выдать невозможно. Из этого следует, что единственный выход: «признать черное черным, но при этом сделать вид, что оно все-таки не очень черное, а скорее, лишь слегка черное» [4; с. 255].

Традиционно выделяют следующие функции эвфемизмов: вуалирующую, нормирующую, эстетическую и манипулятивную. При этом, один и тот же эвфемизм может совмещать в себе сразу несколько функций, каждая из которых проявляется в разной степени доминирования.

В работах лингвистов не раз поднимался вопрос функциональной природы эвфемистических единиц. Изначально, как писал Б. А. Ларин, эвфемизмы выполняли вуалирующую функцию, что было непосредственно связано с запретом на произношение определенных слов (табу). В сегодняшней действительности некоторые эвфемизмы по-прежнему выполняют эту функцию, однако ее реализация уже вышла на совершенно новый уровень. Если в первобытных обществах люди обращались к эвфемизмам из-за страха разгневать высшие силы, то сегодня преднамеренное использование эвфемизмов, прежде всего, связано с интенцией говорящего замаскировать неприглядные стороны действительности, тем самым выставив ее в более выгодном свете.

В настоящее время эвфемизмы, используемые в коммуникации, выполняют не только вуалирующую функцию. Так, к примеру, Г. Н. Мухамедьянова, выделяет еще две функции эвфемизмов: нормирующую и эстетическую.

Нормирующая функция заключается в способности эвфемистической единицы служить средством смягчения нелицеприятной или неподобающей сущности обозначаемого, которое в рамках конкретного общества может противоречить морально-этическим нормам. Иными слова, такие эвфемизмы заменяют слова, которые расцениваются членами определенного социума как грубые, неприличные, оскорбительные или нежелательные. Например, в контексте этой функции, эвфемизации подвергаются слова, обозначающие болезни, возраст, физические и умственные неполноценности, отношения полов и т.д. [3; с. 36].

Последняя функция – эстетическая, во многом пересекается с двумя предыдущими. Как утверждает Г. Н. Мухамедьянова, выбор той или иной формы эвфемистической замены зависит от того, соответствует, или не соответствует сущность обозначаемого эстетическим представлениям адресанта. В качестве иллюстрации, раскрывающего суть функции, автор приводит следующие два примера номинации: дамская комната, быть в положении [3; с. 40].

Помимо рассмотренных выше функций, эвфемизмы также могут выступать как средство воздействия на подсознание человека. Наиболее мощное манипулятивное воздействие оказывают так называемые политические эвфемизмы, стратегической задачей которых является сглаживание нежелательных фактов, формирование у адресата выгодных манипулятору (политическому деятелю) представлений и установок, смещение приоритетов, а также вуалирование явлений действительности.

По мнению Ю. С. Басковой, суггестивный эффект эвфемизмов используется не только политическими деятелями, но и создателями социальных информационных технологий, которые продвигают неадекватные информационные модели. Подобная модель, как продолжает исследовательница, имела место во время Вьетнамской войны: «военные действия именовались «программой умиротворения», а бомбардировки - «защитной реакцией»» [1; с. 62].

В качестве подтверждения того, что эвфемизмы являются идеальным средством манипуляции, Ю. С. Баскова приводит следующий список доказательств:

1. Эвфемизмы вуалируют истинную суть явления, создавая нейтральные или положительные созначения.

2. Эвфемизмы реализуют скрытый способ трансляции информации, который намного эффективнее прямого воздействия на адресата.

3. Адресат, как правило, не в состоянии вычленить и проанализировать эвфемизм, так как огромный поток информации, является помехой для выставления критической оценки.

4. Дефицит времени или образования может помешать адресату понять, что скрывается за эвфемизмом.

5. Не все адресаты знают, что представляю собой эвфемизмы, а не зная, что это такое, практически невозможно понять, что происходит манипуляция [1; с. 60].

В целом, можно говорить о полифункциональности эвфемизмов, способных в рамках одной языковой единицы реализовывать несколько функций, каждая из которых проявляется в разной степени доминирования. Кроме того, следует отметить необходимость анализа политических метафор как способа осмысления мира политики, а так же изучения вербальных и риторических стратегий в политической деятельности, поскольку успех в решении целого ряда политических проблем напрямую зависит от выбора оптимальных путей воздействия на аудиторию.

ЛИТЕРАТУРА

1. Баскова Ю. С. Манипуляция в языке СМИ: эвфемизмы как «слова-прикрытия». – Краснодар: КСЭИ, 2009. – 181 с.
2. Большой энциклопедический словарь. Языкознание. / Под ред. Ярцевой В. Н. – М.: Большая Российская энциклопедия, 1998. – 687 с.
3. Мухамедьянова Г. Н. Эвфемия в современной общественно-политической лексике: монография. – Уфа: б. и., 2009. – 114 с.
4. Шейгал Е. И. Семиотика политического дискурса. – М.: Перемена, 2000. – 367 с.
5. Михалева О. Л. Политический дискурс как сфера реализации манимулятивного воздействия: Автореф. дис. … канд. филол. наук – Кемерово, 2004. – 21 с.
6. Rawson H. A. Dictionary of Euphemisms and Other Doubletalk. – New York: Crown Publishers, 1981. – 312 p.

A. L. Sokolova *(Saint Petersburg Electrotechnical University «LETI»)*

THE FUNCTIONS OF EUPHEMISM IN THE POLITICAL DISCOURSE

The concept of political discourse is described. Its typical features are listed. The phenomenon of euphemism is analyzed and key functions are explained.

Discourse, political discourse, political communication, eupemism

УДК 8.81:114.2
П. И. Соколова *(Тюменский государственный университет,* e-mail: polinaria-sun@inbox.ru);

КОГНИТИВНО-ДИСКУРСИВНАЯ ИНТЕРПРЕТАЦИЯ ЯЗЫКОВОЙ ЛИЧНОСТИ АНГЛИЙСКОГО ПОДРОСТКА НА МАТЕРИАЛЕ ПРОИЗВЕДЕНИЯ SUE TOWNSEND 'THE SECRET DIARY OF ADRIAN MOLE, AGED 13¾'

Рассматривается лингвокогнитивные модели языковой личности английского подростка и выделяются две основных модели: когнитивная метафорическая зооморфная модель и метафорическая модель «артефакты-человек». На основе проанализированных моделей выявлены черты, характерные для языковой личности английского подростка.

Семантическая деривация, лингвокогнитивная модель, дискурс, когнитивно-метафорическая модель

Повесть писательницы Сью Таунсенд написана в форме отрывков из личного дневника его главного героя – тринадцатилетнего подростка Адриана Моула. Примечательно то, что Адриан Моул датирует и описывает в своем дневнике каждый день, а также то, что в дневнике содержатся не только его личные записи, но и квитанции, анкеты, выписки из газет, списки дел, планов и покупок.

Главный герой повести – Адриан Моул – ребенок из неблагополучной семьи. Образ Адриана Моула является собирательным, в нем заключены типичные черты подростка 13-14 лет. Привычные для этого возраста переживания по поводу своей внешности, ума и самодостаточности дополнены внешними обстоятельствами, которые переживает каждый подросток, - ссоры и недоразумения в семье, бурное реагирование на любую негативную сторону жизни.

В данном исследовании мы рассматриваем лингвокогнитивные модели языковой личности английского подростка и основные концепты, характеризующие дискурс главного героя.

Для более точного определения когнитивной модели обратимся к следующим толкованиям модели. Модель – схема или образец какой-либо языковой единицы, показывающие последовательное расположение ее частей [1, С.120]. Модель в языкознании – абстрактное понятие эталона или образца какой-либо системы, представление самых общих характеристик какого-либо языкового явления, общая схема описания системы языка или его подсистемы.

В основе термина «когнитивная модель» заложено понимание языка как разновидности когнитивного процесса. Когнитивное моделирование основано на построении ментальных моделей понимания и характеристики процессов категоризации в естественном языке [2, С.6]. Выделяются четыре типа когнитивных моделей: пропозициональные, схематические, метафорические и метонимические [5, С.23].

В данном исследовании мы рассмотрим метафорические когнитивные модели. Метафорические модели являются переносом из пропозициональных и образно-схематических моделей одной области в соответствующие структуры другой области [6, С.68].

При использовании когнитивного моделирования представляется возможность выделить концептуальные метафоры, наиболее характерные для субстандартной семантической деривации. Семантическая деривация является основным способом пополнения словарного запаса сленговой лексикой. В этом же значении используется термин «семантическое словообразование», т.е. создание нового слова, но не морфологическими, а семантическими средствами [1, С.70]. По мнению Т.М. Беляевой и

А.В. Хомякова, семантическая деривация является основным средством создания новых просторечных лексико-семантических вариантов в процессе расширения смыслового объема слова литературного стандарта.

Метафоры природы, включающие мир животных и растений, составляющие большинство семантических дериватов в анализируемой группе, можно объединить общим названием «зооморфная метафора». Зооморфная метафора широко используется в эмоционально-экспрессивной и, как правило, насмешливо-уничижительной характеристике человека, его внешности и характера.

1. Когнитивная метафорическая зооморфная модель

Наряду с общими наименованиями «animal», «beast», которые содержат негативную характеристику человека и его поведения, ассоциируемого с внешностью и поведением животного, в произведении используются такие дериваты, как a bat, a hawk, berserk, cockcrow и др. Рассмотрим их поподробнее.

1.1. Адриан встречает в поезде пожилую женщину, которая надоедает ему рассказами о своей дочери, поэтому он называет ее «старой сплетницей». Метафора используется для насмешливо-уничижительной характеристики женщины, показывая раздражение героя.

I had wanted to look at the landscape or read my book but the old ***bat*** *started on about her daughter's hysterectomy and telling me things I didn't want to hear. (p.85)*

Bat –

- the wooden club used in certain games, as baseball and cricket, to strike the ball;
- a small flying animal with big ears and wings of skin;
- a small pipe that holds a single hit of a smokable drug;
- an unattractive mature woman. [DAS]

1.2. Помогая бабушке с покупками, Адриан скептически описывает ситуацию, которая произошла в бакалее: разозлившись на продавца, пожилая женщина яростно следила за тем, как он взвешивает ей товар.

Helped Grandma with the weekend shopping. She was dead fierce in the grocer's; she watched the scales ***like a hawk watching a field mouse.*** *[…] The shop assistant was dead scared of her and put another slice on. (p.102)*

В данном случае используется стилистическое сравнение, читателю представляется ситуация охоты хищной птицы, показан перенос на основании сходства поведения человека и животного.

1.3. Метафорический перенос по сходству поведения человека во время вспышки гнева с яростью животного производится на примере прилагательного «*berserk*»:

My mother ***goes berserk*** *if anyone mentions Stick Insect's name. (p.72)*

Berserk –

- destructively or frenetically violent;
- mentally or emotionally upset; deranged;
- informal: unrestrained, as with enthusiasm or appetite; wild. [OD]

Таким образом, использование метафорических зооморфных моделей выдвигает на первый план, прежде всего, шутливые, иронические или уничижительные коннотации, возникающие в результате переноса дифференциальных признаков. Они ярко отражают субъективное отношение главного героя к другим персонажам и основываются на таких концептах как, «ненависть», «совесть», «забота о ближних». Языковая личность Адриана Моула многогранна: несмотря на то, что у него довольно скептический взгляд на мир, он искренне любит свою семью, заботлив и участлив к проблемам других людей.

1. Метафорическая когнитивная модель «артефакты-человек»

Достаточно большую тематическую группу в лексике главного героя составляют неодушевленные предметы как результат физического и интеллектуального труда человека, так называемые артефакты, которые становятся источниками семантической деривации на основе метафорических переносов в антропоморфную сферу «человек: внешность, характер» и также в сферу событий или абстрактных понятий.

2.1. **Jackboot –**

- a large leather military boot reaching to the knee;
- used as a symbol of cruel or authoritarian behavior or rule. [OD]

Данный дериват используется для обозначения позиции страны, которая подвергается колониальной или захватнической политике каких-либо других государств.

*The vicar forced us to pray for the Falkland Islanders. He said that they were '**under the tyranny of the jackboot of fascism'.** (p.92)*

*His assistant is from Malaya so they are both bitter about having lived under the Colonial **jungleboot.** (p.113)*

Выражение «*to be under the jackboot*» является результатом метафорического переноса и семантически сходно с идиомой «быть под каблуком». В своих дневниках Адриан часто высказывает свое мнение по поводу политической ситуации в мире, что показывает его высокий интеллектуальный уровень, начитанность и наличие своего собственного мнения.

2.2. Возвращаясь домой на поезде, Адриан описывает людей, с которыми ему приходится ехать в одном вагоне. Вагон забит курильщиками, что раздражает главного героя.

*Journey back is a nightmare, non-smoking compartments are full, forced to share carriage with **pipes, cigars and cigarettes**. (p.88)*

Использование синекдохи порождает ассоциативные связи образного человеческого мышления и позволяет представить толпу людей, курящих и трубки, и сигары, и сигареты.

Таким образом, использование лингвокогнитивных метафорических моделей «артефакты – человек» позволяет не только охарактеризовать внешность человека и реализовать различные коннотации, такие как ирония, насмешка, пренебрежение, уничижение, но и показать такие характерные черты языковой личности героя, как высокий интеллектуальный уровень, стремление к независимости, но в то же время стеснение своей внешности и постоянное сравнивание себя со сверстникам. Кроме того, нельзя не заметить надменность Адриана по отношению к окружающим его людям.

Рассмотренная субстандартная лексика образуется таким способом семантической деривации как метафорический перенос значения. Основываясь на этом, были выделены две лингвокогнитивные модели языковой личности: метафорическая зооморфная и метафорическая модель «артефакты – человек». Рассмотренные лингвокогнитивные модели выявляют такие характерные черты языковой личности Адриана Моула, как:

1. импульсивность и эмоциональность;
2. активность и желание узнавать новое;
3. закомплексованность и зависимость от мнения общества;
4. «закрытость» от внешнего мира;
5. стремление к самореализации в интеллектуальной деятельности;
6. критичный взгляд на мир, скептицизм;
7. сострадание, совестливость и желание помочь.
8. надменность и высокомерие по отношению к окружающим.

Перечисленные характеристики образуют в дискурсе главного героя такие концепты, как «ненависть», «стыд», «забота о ближних», «совесть».

Таким образом, языковую личность главного героя можно охарактеризовать как неординарную и противоречивую, в которой сталкиваются закомплексованность и стремление к независимости, циничность и сострадание, любознательность и «закрытость» от внешнего мира.

ЛИТЕРАТУРА

1. Апресян Ю.Д. Лексическая семантика: избр. труды. Т.1. М.: Языки русской культуры, 1994. 246 с.
2. Караулов Ю.Н., Петров В.В. От грамматики текста к когнитивной теории дискурса // Дейк Т.А. ван. Язык. Познание. Коммуникация. М.: Наука, 1989. С.3-9.
3. Лосев А.Ф. Введение в общую теорию языковых моделей. М., 1968. 287 с.
4. Пономарева О.Б. Когнитивные и прагмастилистические аспекты семантической деривации // Лексика, лексикография, терминография в русской, американской и других культурах. Иваново, 2005. С. 231-233.
5. Altmann G. On the Dynamic Approach to Language // Linguistic Dynamics: Discourses, Procedures and Evolution / Ballmer T.T. (Ed.). B. N. Y.: Mouton de Gruyter, 1985. P. 181-189.
6. Rudzka-Ostin B. (Ed.) / Topics in cognitive linquistics. Amsterdam; Philadelphia, 1988. P. 67-75.
7. Townsend, Sue. The Secret Diary of Adrian Mole, aged 13¾ / Methuen, 1982. – 336 c.

СЛОВАРИ И СПРАВОЧНИКИ

1. Розенталь Д.Э., Теленкова М.А. Словарь-справочник лингвистических терминов. М., 1976.
2. Ayto John. The Oxford Dictionary of Slang. Oxford University Press, 1999.
3. Oxford Advanced Learner's Dictionary of Current English. Oxford University Press, 1995.

P.I. Sokolova *(Tyumen State University)*

THE COGNITIVE AND DISCURSIVE INTERPRETATION OF A LINGUISTIC PERSONA OF AN ENGLISH TEENAGER (BASED ON SUE TOWNSEND 'THE SECRET DIARY OF ADRIAN MOLE, AGED 13¾')

Linguo-cognitive models of an English teenager's linguistic persona are considered and two basic models are distinguished. These are the cognitive metaphorical zoomorphic model and the metaphorical model 'artefacts – human being'. On the base of the analyzed models the most common features of the linguistic persona are identified.

Semantic derivation, linguo-cognitive model, discourse, cognitive metaphorical model

УДК 81.161.1 +82-1/-9
А. А. Солдаева *(Санкт-Петербургский государственный электротехнический университет «ЛЭТИ» им. В. И. Ульянова (Ленина),* e-mail: a.a.soldaeva@gmail.com)

РУССКАЯ ТРАДИЦИОННАЯ ЗАГАДКА: ВАРИАТИВНОСТЬ И ИНТЕРТЕКСТУАЛЬНОСТЬ

В статье рассматриваются русские традиционные загадки одной тематической группы (с отгадкой печь). Анализируется наблюдаемое в них варьирование языковых единиц и формул. Поскольку «левая» часть загадки –дефиниция слова-отгадки, то каждое изменение в ней уточняет значение слова-денотата. Вариативность загадок – это рефлексия и над языком, и над существующей фольклорной традицией.

Русская загадка, традиция, вариативность фольклорного текста, языковая картина мира, интертекст.

Вопрос вариативности фольклорных текстов в лингвофольклористике решается по-разному в зависимости от ряда факторов, в том числе от того, с каким жанром исследователь имеет дело. Паремии и загадки, в отличие от более развёрнутых текстов, осознаются как относящиеся одновременно к языку и речи, «это речевые образования, закрепившиеся в языке» [1, с. 29].

Кроме того, изменение даже формы одного слова в лаконичных и ёмких пословицах, поговорках, загадках может существенно повлиять на смысл всего текста. Для загадки это положение подтверждается и её связью с «архаическими ритуалами <…>; с магией слова» [2, т. 2, с. 233]. Неслучайно в научной литературе загадка считается очень важным материалом для восстановления фольклорной языковой картины мира (ЯКМ) [3].

«Загадочный» текст всегда состоит из иносказания и отгадки (ср. без «правой» части загадка трансформируется в другие жанры: *1256 (а). Что это за человек: сам и барин и крестьянин, сам и пашет и орёт, и с крестьян оброк берёт?* Однодворец [4], существует такая же пословица, как указывает в примечаниях В. П. Аникин). Описательная часть загадки является своеобразной дефиницией к слову-отгадке. Т. е. все загадки одной языковой традиции – это «толковый словарь», который позволяет выделить семы слов-отгадок, важные для данной традиционной ЯКМ. Так, большинство загадок об *имени* содержат указание на то, что оно есть у всех: 1) *Что ко всем льнёт?* [5, с. 232] и 2) *Что ко всему прилипло (липнет)?* [6, с. 95, 177] и др. Приведённые примеры иллюстрируют также положение о важности изменений каждого слова в текстах «малых» жанров. В первой загадке подразумевается, что *именем* наделены одушевлённые существа, а во второй *имя* уже атрибут не только людей и животных, но и любых предметов, причём использование глагола в настоящем времени показывает, что процесс номинации происходит постоянно, а форма прошедшего времени отсылает к идее о едином правильном *имени* для каждого объекта действительности (ср. поиски «языка Адама»).

Если даже минимальные изменения в «загадочном» тексте так значительно влияют на его смысл, то можно, казалось бы, говорить о том, что каждая записанная загадка практически самостоятельна и не является вариантом некоего даже подразумеваемого инварианта. Однако, во-первых, невозможно игнорировать явное и большое сходство многих текстов, представленных, например, в сборнике Д. Н. Садовникова под единым номером, с буквенными обозначениями: *348. Родится — вертится, Растет — бесится; Помрет: туды дорога!*; *348 (а). Родится — вертится, Умрет, сбесясь*; *348 (в). Родился, вертяся, А умер, сбесяся* [7] и т. д. Во-вторых, нельзя не учитывать устную природу бытования «малых» фольклорных текстов, которые, с одной стороны, являются языковыми воспроизводимыми единицами, а с другой – могут видоизменяться при

каждом употреблении в речи. Следовательно, многие похожие «загадочные» тексты определённым образом связаны между собой.

Связи, существующие между загадками одной языковой традиции, могут быть описаны с помощью понятия интертекста («объективно существующей информационной реальности, являющейся продуктом творческой деятельности Человека, способной бесконечно самогенерировать по стреле времени» [8, с. 20]). Применительно к фольклору термин «интертекст» используется редко, в основном из-за существующих в науке разногласий в определении статуса фольклорного текста [9]. Однако К. В. Чистов предлагает рассматривать текст в фольклоре как «словесное воплощение варианта» [10, с. 5]. С этой точки зрения каждое воспроизведение, например, загадки – это уже текст. А традиция, устная и письменная, мотивирующая его элементы и их взаимосвязь, находится на уровне интертекста.

Введение понятия «интертекст» позволяет избежать многих проблем, возникающих при использовании терминов «вариант» и «инвариант» применительно к загадкам. Так, вариативностью «загадочных» текстов невозможно объяснить появление одинаковых элементов в далёких друг от друга в семантическом отношении загадках, например: *Мала малышка, золота кубышка, На воде не тонет, на огне не горит и в земле не гниёт. Имя* [11, с. 60]; *В огне не горит, в воде не тонет и в земле не гниёт. Мысль* [11, с. 59]; *670. Мал малышка, Золота кубышка. Ни зверь, ни птица, Ни вода, ни масло. Серьга* [7].

Загадки, как правило, описывают конкретные бытовые предметы и явления. Почти самая многочисленная группа «загадочных» текстов с одной отгадкой – это загадки о *печи*. В сборнике Д. Н. Садовникова [7] приведено около 40 письменных фиксаций этих загадок.

Во-первых, отмечается различное «поведение» *печи* зимой и летом, сюда же можно отнести указания на то, что она «голодная» или «прожорливая»: *122. Зимой все жрет, А летом спит; Тело тепло, А крови нет; Сесть на него сядешь, А с места тебя не свезет* (здесь и далее отгадка *печь* не приводится); *122 (а). Летом спит, Зимой ест; Тело тепло, А крови нет*; *144 (д) Мать голодуха. Дочь краснуха, А сын кучерявый. Печь, огонь и дым* и др. Начало первых двух загадок практически одинаково, но можно отметить важное стилистическое различие слов *ест* и *жрет*. Первый текст явно был предложен человеку давно знакомому (на это же указывает местоимение второго лица единственного числа), возможно, младшему, но вряд ли ребёнку. С другой стороны, *жрать* значит ‘быстро поглощать пищу в больших количествах’, что хорошо соотносится с необходимостью заготавливать как можно больше дров на зиму и во время топки постоянно «подкидывать» их в устье, чтобы печь продолжала топиться. В слове *жрать* можно увидеть и анаграмматически зашифрованный *жар*.

Во-вторых, есть указания на то, что *печь* даёт тепло. Интересно, что прямо об этом говорится только в трёх текстах, в том числе в приведённой выше загадке *122 (а)*. Возможно, это обусловлено спецификой «загадочного» жанра, в котором описания «иносказательны, метафоричны, содержат наряду с обозначением признаков, правильно называющих свойства и характеристики загаданного предмета, неверные обозначения, отводящие мысль отгадывающего от отгадки» [12, с. 188], а указание на тепло от *печи* было бы слишком явным намёком. Однако *жар* выступает как отдельный компонент составной отгадки в нескольких текстах, например: *167 (а). Стоит ларчик Средь избы; В ларчике есть плат, в плате – золото. Изба, чело, печь, жар. Золото* здесь связано, видимо, не только с цветом огня, но и с ценностью тепла, что подчёркнуто сравнением *печи* с *ларчиком*.

В-третьих, важную роль, как демонстрируют тексты, играет большой размер *печи* (в XIX в. печь занимала «четвёртую или пятую часть избы» [2, т. 4, с. 39] и её цвет (*белый* или *чёрный*, в зависимости от того, что имеется в виду: внешняя часть печи или устье): *123. Великан в углу*; *128. По сторону белец, По другую белец; По середке чернец. Печь,*

чело и очелыш; *144 (в). Мать грузна, Дочь красна. Сын легче перушка. Печь, огонь и дым*; *144 (г). Мать черна, Дочь красна. Сын голенаст, Выгибаться гооразд. Печь, огонь и дым* и др., в том числе приведённые выше загадки. Тексты 144 (в) и 144 (г) кажутся похожими, даже расположены у Д. Н. Садовникова рядом, как близкие варианты. В действительности идентичны только их структура и заместительные номинации слов составной отгадки, а признаки актуализируются разные: в загадке 144 (в) *грузность матери-печи* противопоставлена *лёгкости сына-дыма* и, возможно, не столько цвету, сколько красоте *огня* (неслучайно *огонь*, существительное мужского рода, замещается номинацией *дочь*) а в тексте 144 (г) для *печи* и *огня* важен цвет, а для дыма – его форма и движение (тоже визуальные характеристики).

В-четвертых, многие тексты содержат указание на местоположение *печи* в избе: *123. Великан в углу*; *127. Стоит баба в углу, А рот – в боку. Печь и чело* и др. Как известно, печь – языческий «центр» избы, в противоположность христианскому «центру» – красному углу, поэтому печь занимала строго определённое традицией место в углу у входной двери, напротив красного угла.

В-пятых, в подавляющем большинстве загадок *печь* замещается женскими номинациями (*баба*, *мать*, *барыня* и др.), в том числе антропонимами (*Фетинья*, *Варвара* и др.), что напоминает о значении *печи* в свадебном и родильном обрядах, где она символизирует женское лоно (поэтому *печь* обычно не сравнивается с девушкой, только с женщиной): *124. Стоит баба на юру, Кто не идет – Всяк в дыру; Кто ни вскочит, Всяк захохочет*; *125. Сидит барыня в амбаре, Не свезешь ее на паре*; *144. Мать толста, Дочь красна, Сын (внук) храбёр В поднебесье ушёл. Печь, огонь и дым*; *145. Мать толста, Дочь красна, Сын кудреват, Отец горбоват. Печь, огонь, дым, кочерга*; *172. Старая Варвара Да сухой Матвей Привязался к ней И Теперь у ней. Печь и голбец* и др. Связь с символикой свадебного обряда подчёркивается и эротическим подтекстом в загадках 124 и 145. В тексте 125 *барыня* отсылает к идее о ценности огня в печи, тепла, которое он даёт.

В-шестых, в некоторых загадках *печь* замещается названиями животных, например: *136. Стоит волк, Опаленный в бок. Печь и заслон*; *136 (а). Бежит волк, обожженный в бок. Печь и заслон*. Интересно переосмысление действий *волка-печи*. С одной стороны, *печь* неподвижна, то есть должна *стоять*, но с другой – *обожженный бок* скорее должен заставить *волка бежать*, что и отражено во втором тексте. При этом исчезает указание на чёрный цвет заслона, которое содержалось в слове *опалённый*. Загадка становится более сложной.

Анализ семантики слова *печь* в традиционной ЯКМ по материалам «загадочных» текстов можно продолжать, но перечисленных фактов достаточно, чтобы показать, как могут сочетаться между собой различные обусловленные традицией и культурой заместительные номинации, устойчивые словосочетания и структурные элементы в загадках одной тематической группы. Различия в «загадочных» текстах с одной отгадкой являются итогом своеобразного «зачёркивания», переосмысления, дополнения существующей традиции в поисках наиболее точного и соответствующего коммуникативной ситуации способа выражения.

ЛИТЕРАТУРА

1. *Чернышёв В. В.* Из истории изучения русской загадки // Язык русского фольклора. Межвуз. сб. / Петрозавод. гос. ун-т им. О. В. Куусинена. Петрозаводск: ПГУ, 1985. С. 23-29.

2. Славянские древности. Этнолигвистический словарь. Т. 2, Т. 4. М.: Междунар. отношения, 1999.

3. *Осовецкий И. А.* О языке русского фольклора // Вопросы языкознания. №5. М.: Наука, 1975. С. 66-77.

4. Загадки русского народа. Сборник загадок, вопросов, притч и задач / Сост. Д. Н. Садовников. М.: Изд-во Моск. ун-та, 1959.

5. Пословицы, поговорки, загадки в рукописных сборниках XVIII – XIX вв. / Изд. подгот. М. Я. Мельц, В. В. Митрофанова, Г. Г. Шаповалова. М.-Л.: Изд-во Акад. наук СССР, Ленингр. отд-ние, 1961.

6. Загадки / М. А. Рыбникова. М.-Л.: Academia, [1932].

7. *Садовников Д. Н.* Загадки русского народа. Сб. загадок, вопросов, притч и задач / Сост. Д. Н. Садовников. СПб.: тип. Н. А. Лебедева, 1875.

8. *Кузьмина Н. А.* Интертекст и его роль в процессах эволюции поэтического языка. Екатеринбург-Омск: Изд-во Урал. ун-та ОмГУ, 1999.

9. *Левинтон Г. А.* Интертекст в фольклоре http://www.ruthenia.ru/folklore/levinton1.htm (дата обращения 05.10.2015)

10. *Чистов К. В.* Современные проблемы текстологии русского фольклора. М.: Б. и., 1963.

11. Загадки / Изд. подгот. В. В. Митрофанова. Л.: Наука. Ленингр. отд-ние, 1968.

12. *Волоцкая З. М.* Лексика болгарских загадок (Опыт составления семантического словаря загадок) // Славянское и балканское языкознание. Пробл. лексикологии [Сб. ст.] /АН СССР, Ин-т славяноведения и балканистики. М.: Наука, 1983. С. 187-204.

A. A. Soldaeva *(Saint Petersburg Electrotechnical University «LETI»)*

RUSSIAN TRADITIONAL RIDDLES: VARIABILITY AND INTERTEXTUALITY

The article deals with Russian traditional riddles of one thematic group (about an oven). We analyze the variation of linguistic units and formulas observed in these. Since the "left" part of the riddle is a sort of definition, each change in this part clarifies the meaning of the denotation word. Variability of riddles, therefore, is a reflection on the language and on the existing folk tradition.

Russian riddle, tradition, folklore text variation, language world view, intertext.

УДК 81’1

А. М. Соленкова (*НИУ ВШЭ Нижний Новгород*, e-mail: anya.solenkova@gmail.com);

ЕЩЕ РАЗ К ВОПРОСУ ОПРЕДЕЛЕНИЯ ИДЕОЛОГЕМЫ

Рассматриваются различные определения термина «идеологема». Исследуются существующие подходы к изучению этой единицы.

Идеологема, дискурс, денотат, лингвокультурология

Термин «идеологема» далеко не однозначен. В англоязычном дискурсе «идеологема» - единица идеологии, то есть понятие семиотической и лингвокультурологической сферы. Это значение ассоциируется с учеными-семиотиками, такими как Юлия Кристева, Валентин Волошинов и Фредерик Джеймсон, которые, в свою очередь, заимствовали его у теоретика культуры и философа М.М. Бахтина. «Contemporary interest in the ideologeme nonetheless depends heavily on the term’s appearance in 1928 in the “Formal method in literary scholarships” by P.N. Medvedev, a volume now suspected to be the work of M.M. Bakhtin to which Medvedev applied editorial polish.» [1]. В работах Ю. Кристевой идеологема предстает как единица, через которую социальное пространство проецируется на текст. Таким образом, с этой точки зрения, у каждого

текста существует своя идеологема, которая задает его исторические и социальные координаты. [8]. Для компаративного анализа термина в этих определениях важны два момента: во-первых, ideologeme в англоязычном ее понимание не содержит политического подтекста, что связано с самим понятием идеологии, которое в русском языке под влиянием марксистского учения приобрело негативную политическую коннотацию: «такое положение дел определяет классовые интересы, реализующиеся в классовом сознании, которому и было присвоено имя "идеология"»[9], во-вторых, идеологема в семиотическом понятии не всегда имеет лексическую единицу как означающее: «conceptual or belief system, an abstract value, an opinion or prejudice» »[7].

Для немецкоязычного дискурса также характерно понятие термина «идеологема» как единицы идеологии «Gedankengebilde, Idee, Vorstellung» [6], «eine einzelne Behauptung reduzierbarer Bestandteil einer Ideologie»[4]. Термин «идеологема» воспринимается как нейтральный, она может принимать как отрицательные, так и положительны значения.

На данный момент можно констатировать тот факт, что, несмотря на широкое употребление термина «идеологема» в русскоязычном научном дискурсе, четкого определения его понятия не существует. Безусловно, одной из причин отсутствия дефиниции является интердисциплинарность термина, наличие множества точек зрений и подходов к изучению идеологем и идеологии в целом.

В настоящее время выделяют два языковых подхода к определению термина: широкий и узкий. Сторонники узкого подход рассматривают идеологему как единицу лексического порядка и только, для них идеологема есть в первую очередь лексема, то есть знак, у которого есть две составляющие: означаемое и означающее. Н.А. Купина определяет идеологему как слово, «непосредственно связанное с идеологическим денотатом»[5]. Проблема, которая возникает при таком подходе, кроется, прежде всего, в таксономическом аппарате. Под определение идеологемы тогда должны попадать и политемы, и все элементы политической лексики, а также различные виды идеологических концептов. Не объясняет такое определение и случаев, когда денотат слова не лежит в идеологической сфере, а сама лексема при этом является идеологемой, например концепт «Олимпиада 2014», по мнению Е.Г. Малышевой, яркий пример общеупотребительной новоидеологемы[3].

Сторонники второго, широкого, лингвокультурологического подхода, уверены, что идеологемы нужно рассматривать как «многоуровневый концепт» [3], по мнению Гусейнова, этот «концепт» объективируется разного рода феноменами языкового уровня. Проблема, с которой можно столкнуться при таком определении термина, описана в диссертации С.А. Журавлева. "Если идеологема имеет в своем составе два означаемых, причем различных по происхождению, значит, можно говорить о бинарной конвенциональности ее семантики. С одной стороны, это лексическая единица языка, имеющая кокретное традиционно закрепленное значение. С другой, ... единица, семантический фон которой обусловлен внеязыковыми конвенциями" [2].

Таким образом, можно констатировать, что термин «идеологема» в русскоязычной науке рассматривается с трех позиций: узко-лингвистической, лингвокультурологической и когнитивной, причем не одно из определений не раскрывает понятие полностью, вызывая тем самым терминологическую путаницу. Причина этой проблемы, кажется, лежит в неоднозначной трактовке слова «идеология», избыточном количестве сопутствующих терминов, а также в неизученности связи идеологии и языка в общем.

ЛИТЕРАТУРА

1. Marling, William (1994). The formal ideologeme. Semiotica 98 (3-4):277-300.
2. Журавлев, С. А. Идеологемы и их актуализация в русском лексикографическом дискурсе : автореф. дис. . канд. филолог, наук . [Электронный ресурс]. -

URL:http://www.dissercat.com/content/ideologemy-i-ikh-aktualizatsiya-v-russkom-leksikograficheskom-diskurse
3. Малышева Е. Г. Концепт 'Олимпиада-2014' как новоидеологема современной России (на материале текстов СМИ) // Политическая лингвистика . 2012. №2. URL: http://cyberleninka.ru/article/n/kontsept-olimpiada-2014-kak-novoideologema-sovremennoy-rossii-na-materiale-tekstov-smi (дата обращения: 26.03.2015).
4. Avenz.de [Электронный ресурс]. URL:http://www.avenz.de/Ideologem.html
5. Купина Н.А. Тоталитарный язык: Словарь и речевые реакции. - Екатеринбург-Пермь,1995. С. 98.
6. Wissen.de [Электронный ресурс]. URL: http://www.wissen.de/fremdwort/ideologem (дата обращения: 23.02.2015)
7. Jameson, Fredric (2007). Jameson on Jameson: Conversations on Cultural Marxism. Duke University Press.
8. Кристева Ю. Время женщин / Пер. с англ. И. Борисова // Гендерные теории и искусство. Антология: 1970-2000. —М.: РОССПЭН, 2005
9. Безухов Г. Идеология как иллюзия и оружие. [Электронный ресурс]. URL: http://old.russ.ru/politics/meta/20010628_s.html (дата обращения: 13.02.2015)

Solenkova Anna (*Higher School of Economics Nizhny Novgorod*)

CONCERNING DEFINITION OF «IDEOLOGEME»

In the article different definitions of the term "ideologeme" are viewed. Existing methods of studying this unit are researched.

Ideologeme, discourse, denotation, linguoculturology

УДК 81-139

А. Л. Сопина (*Санкт-Петербургский государственный электротехнический университет «ЛЭТИ» им. В. И. Ульянова (Ленина),* e-mail: alsopina@gmail.ru)

АНАЛИЗ ТЕКСТА С ТОЧКИ ЗРЕНИЯ ЦИФРОВЫХ ГУМАНИТАРНЫХ НАУК

В статье рассматриваются тенденции развития цифровых гуманитарных наук и возможности, которые открываются для гуманитарных наук с появлением этого научного направления. Обсуждаются перспективы применения количественных методов исследования для анализа текста.

Анализ текста, цифровые гуманитарные науки, культуромика, отдаленное чтение

С развитием технологий и информационных наук и с постоянным ростом накопленных знаний, появилась необходимость и в то же время возможность разработки новых методов хранения и обработки данных. Сегодня появляется все больше междисциплинарных исследований, возникают новые научные направления, образованные на стыке традиционно обособленных областей науки. Одним из таких развивающихся направлений являются цифровые гуманитарные науки (Digital Humanities или DH). Целью направления является разработка способов применения количественных методов анализа в исследованиях гуманитарных и общественных наук, таких как лингвистика, история, социология, литературоведение, искусствоведение и др., а также исследование влияний новых технологий на культуру и общество. Цифровые гуманитарные науки работают в первую очередь с крупными массивами данных, с

визуализацией данных, проектированием баз данных и др. (подробный анализ направлений деятельности DH см. у Г.В. Можаевой).

Несмотря на то, что обращение к цифровым технологиям в рамках гуманитарных наук воспринимается скептически, а иногда и как угроза для гуманитарного знания некоторыми исследователями, направление DH стремительно развивается. По замечанию историка А. Ю. Володина, «цифровой переход» в гуманитарных науках можно считать состоявшимся [1]. DH уже введен как предмет в рамках магистерских и аспирантских программ или как курс повышения квалификации, а также принят как основное направление работы отдельных научных институтов, центров и лабораторий практически во всех крупных университетах США, Канады, Австралии, Великобритании и стран Европы. По мнению специалистов, цифровые гуманитарные науки являются естественным продолжением и расширением сферы гуманитарных наук, а не заменой традиционных гуманитарных направлений [4].

Первоочередной задачей цифровых гуманитарных наук является оцифровка текстов. Компания Google стала создателем самой крупной на сегодняшний день цифровой библиотеки. Google Книги представляет собой мультиязыкный корпус из 25 млн. оцифрованных книг (на январь 2015 год), что составляет около 20% когда-либо напечатанных книг.

С появлением большого количества оцифрованного материала появился вопрос о возможностях его количественного анализа с целью получения данных для гуманитарных исследований. В 2010 году группа ученых Гарвардского университета разработала отрытый сервис Google Ngram Viewer. Программа позволяет проводить диахронические исследования, высчитывая частоту встречаемости N-gram (последовательности от одного до пяти слов) в оцифрованных текстах. Сервис моментально выстаивает график количества словоупотреблений данной словоформы за определенный год или промежуток лет (о принципах работы Google Ngram Viewer см. статью В. П. Захарова «Диахронические исследования на основе корпуса русских текстов Google Books Ngram Viewer») [3]. Возможности использования этого метода для определения различного рода лингвистических и культурных тенденций продемонстрировали Жан-Батист-Мишель и Эрез Либерман Эйден в статье «Quantitative Analysis of Culture Using Millions of Digitized Books», в которой они также предложили термин «культуромика» (culturomics) для обозначения гуманитарных исследований с использованием количественных методов анализа оцифрованных текстов.

Помимо определения статистических показателей частотности словоупотребления, в анализе текста сегодня широко используется метод тематического моделирования (Topic modeling). С помощью компьютерных программ создается тематическая модель (topic model) коллекции текстовых документов, которая определяет, к каким темам относится каждый текст и какие слова (термины) образуют каждую тему [2]. В целом тематическое моделирование позволяет автоматически систематизировать и реферировать электронные корпусы такого масштаба, который человек самостоятельно обработать не может. Всю широту возможностей применения настоящего метода в анализе текста еще предстоит определить.

Области применения методов DH продолжают расширяться. Инновационным можно считать подход к анализу художественного произведения с помощью количественных методов, представленный Франко Моретти, социолога литературы, руководителя лаборатории литературы Стэнфордского университета. Ученый предлагает совсем отойти от традиционного пристального чтения (close reading) и обратиться к компьютеризированному литературному анализу, который он называет отдаленное чтение (distant reading). Отдаленное чтение подразумевает знакомство с текстом (главными героями, темами, событиями и тд.) или информацией о тексте (дата и место публикации, автор и тд.) без непосредственного чтения произведения, а с помощью количественных методов исследования.

По мнению ученого, специалисты по английскому роману XIX века, например, судят о развитии жанров произведений, работая лишь с 1 % опубликованных романов того времени. Единичный случай нужно научиться связывать с серией случаев, серию с циклом, а лишь последний с жанром. Кроме того, количественный анализ позволяет определить «прямые и почти осязаемые связи между социальными конфликтами и литературной формой» [5].

В 2015 году под руководством Франко Моретти прошла первая конференция “Micromégas: the very small, the very large, and the object of digital humanities” в Стэнфордском университете, полностью посвященная методам цифровых гуманитарных наук в литературном анализе. Целью конференции было показать возможность и преимущества перехода от макро-уровня в исследовании, то есть от выбора текста в качестве материала исследования, к мега- или микро-уровням, а именно к обращению к целым литературным корпусам или же к анализу текста на уровне параграфа, лексическом или даже морфологическом уровне.

Как отмечает Володин, в «эру данных» исследования обращаются от анализа текста к анализу данных, и часто больших данных (big data) [1]. Тогда главным вопросом при переходе от количественного к качественному анализу текста является насколько объективно существующие закономерности языкового и композиционного планов, которые раскрывают количественные методы исследования, позволяют делать выводы о параметрах, характеризующих образно-эмоциональную составляющую произведения, которую исследователь должен интерпретировать.

Цифровые гуманитарные науки - развивающаяся область знания, которая открывает новые перспективы для гуманитарных исследований, связанных с анализом текста. Количественные методы анализа могут предоставить ученому данные, которые невозможно получить традиционными способами. Однако еще предстоит определить, какая информация может быть просчитана, отсортирована, измерена, а какая остается недоступной для количественного анализа. Вопрос о возможностях применения новых технологий к исследованиям в области гуманитарных и общественных наук требует творческого решения и усилия ученых различных дисциплин.

ЛИТЕРАТУРА

1. Володин А.Ю. Цифровые гуманитарные науки (Digital Humanities): вызовы и тупики междисциплинарности // «Стены и мосты»–IV: междисциплинарные исследования в истории. М.: Академический проект, 2016. С. 139-147.

2. Воронцов, К.В. Вероятностные тематические модели (курс лекций), 2013 URL: http://www.machinelearning.ru/wiki/images/2/22/Voron-2013-ptm.pdf

3. Захаров В.П., Масевич А.Ц. Диахронические исследования на основе корпуса русских текстов Google Books Ngram Viewer. // Структурная и прикладная лингвистика. Выпуск 10. СПб.: Изд-во С. Петерб. ун-та, 2014. С. 303-327

4. Можаева Г.В., Можаева Ренья П.Н. Цифровые гуманитарные науки: анализ основных направлений // Открытое и дистанционное образование, №4(56), декабрь 2014. С. 12-21.

5. Escola, Marc Voir de loin. Extension du domaine de l’histoire littéraire // Revue internationale des livres et des idée. No. 5. Mai–Juin 2008.Сокращенный перевод с французского Андрея Лазарева URL: http://www.russ.ru/layout/set/print/pushkin/Videt-na-rasstoyanii

6. Michel, Jean-Baptiste; Liberman Aiden, Erez; Aiden, A. P. et. al. Quantitative Analysis of Culture Using Millions of Digitized Books. // Science 14 Jan 2011: Vol. 331, Issue 6014, pp. 176-182

A.L. Sopina *(Saint Petersburg Electrotechnical University «LETI»)*

TEXT ANALYSIS IN THE FIELD OF DIGITAL HUMANITIES

The article focuses on the trends in the development of Digital Humanities and the opportunities the field provides for the humanities. It also discusses the benefits of quantitative methods in text analysis.

Text analysis, Digital Humanities, culturomics, distant reading

УДК **81'373.43**
Т. А. Спиридонова *(Саратовский национальный исследовательский университет имени Н.Г.Чернышевского,* e-mail: spirtam@yandex.ru)

МОДЕЛИ РЕДУПЛИКАЦИИ В НЕОЛОГИЧЕСКОМ ПРОСТРАНСТВЕ АНГЛИЙСКОГО ЯЗЫКА

В статье рассматривается процесс неологизации в английском языке на примере редупликации. Представлены общие компоненты неологической модели, с использованием которых описаны традиционные и новая модель редупликации, позволяющая говорить о расширении арсенала средств, задействованных в процессе редупликации.

Неологизм, редупликация, когнитивная модель, концептуальная интеграция

Появление новой лексики в языке – постоянно идущий процесс, связанный как с изменением картины мира, так и с внутриязыковыми факторами. С одной стороны, переструктурация фрагментов картины мира, обусловленная появлением новых сфер деятельности человека и свертывания некоторых из ранее существовавших, диктует необходимость инвентаризации новых концептов, вербализации нового опыта элементами языка, иными словами, кодирования ментальных сущностей посредством вербальных средств [1]. С другой стороны, язык должен задействовать тот строительный материал, который наилучшим образом закрепит этот опыт в виде конвенционального знака, вводимого в систему языка.

Исследователи неоднократно отмечали, что появление неологизмов не всегда детерминировано прямыми потребностями вербального обозначения новых фрагментов картины мира или необходимостью устранения омонимии. Нередко это результат экспериментирования с новыми формами, желание новизны, языковая фиксация новых ассоциаций [2]. Иначе говоря, вербальное кодирование может быть направлено как на создание единиц, предназначением которых является обслуживание нового концептуального сектора, так и на перекодирование (вторичное, возможно, третичное кодирование) уже закрепившихся в языке знаков или знаковых кластеров, которые в силу тех или иных причин подвергаются изменению. И вербальное кодирование элементов новых концептосфер, и вторичное кодирование происходит на основании тех или иных типовых когнитивных моделей, имеющих ряд отличительных признаков.

В связи с этим актуальным является вопрос о том, каким образом происходит (и происходит ли) изменение моделей, по которым осуществляется развитие неологических пластов на новом этапе развития языка, поскольку ответ на этот вопрос значим для решения проблемы о векторе когнитивного процесса, а также о взаимосвязи языковых изменений и появления новых типов когнитивных структур.

Настоящая статья затрагивает данную проблему и ставит своей целью рассмотреть, существуют ли на современном этапе новые когнитивные словотворческие

модели. В статье рассматриваются модели словотворчества на примере редупликации в неологическом пространстве современного английского языка.

Поскольку словотворчество является процессом вербализации концептов, очевидно, что компонентами когнитивной словообразовательной модели выступают, с одной стороны, концепт со своей структурой (C) и, с другой стороны, его вербальная репрезентация, то есть лексема (L) как двусторонняя единица со своим значением (M) и формой (F). Однако также очевидно, что модель будет неполной, если не будет учтен синтаксический код (SC), который отвечает за категориальную принадлежность новообразования, а именно, отнесенность нового слова к тому или иному классу со всем сопровождающим его функционалом. Описывая когнитивную модель, считаем необходимым подчеркнуть дискурсивную природу рассматриваемого процесса и потому отметить роль синтаксического кода, который отвечает за функционирование того или иного класса слов в дискурсе. Кроме того, вследствие неоднородности самого дискурсивного пространства, когнитивная модель не может не включать указания на собственно дискурсивный код (DC), под которым мы понимаем код, дающий доступ в тот или иной дискурсивный сегмент, в котором используется новое слово. Заметим, что неологизм, зародившись в одном дискурсивном сегменте, может курсировать внутри всего дискурсивного пространства в силу континуальности последнего. Так, можно наблюдать тенденцию перехода элементов всеобщего кода (единиц общенационального языка) в специальные коды и наоборот, переход единиц специальных кодов (например, компьютерной терминологии) во всеобщий код. Поскольку в рамках данной статьи не ставится задача описать классификацию дискурсивных сегментов, ограничимся лишь указанием на то, что новые вербальные единицы могут принадлежать всеобщему коду (GDC) или специализированным кодам (SDC). Регулирующим началом этой обобщенной модели выступает создатель дискурса, говорящая личность, кодировщик-интерпретатор (CI), включенный в процесс словотворчества как средоточие дискурсивных процессов.

Как известно, редупликация, связанная с удвоением лексической единицы, представляет собой особое явление в лексическом репертуаре в силу необычности лексической формы, являющейся результатом этого процесса. Редупликация может быть основана как на повторе формы в неизменном виде, так и на добавлении видоизмененной, часто рифмующейся формы.

При определении модели создания повтора (редупликации) представляется необходимым выявить, элементы какого уровня - лексического, фонетического, морфологического, синтаксического - участвуют в этом процессе на современном этапе. Анализ примеров показывает, что в редупликации участвуют элементы всех этих уровней.

Действительно, неологизмы-повторы типа *'matchy-matchy - excessively colour-coordinated'* составлены по модели, которая включает лексему в неизменном виде. Предвестником такого повтора является зарождение нового концепта «одежда, чересчур подобранная в тон», где смыслоизменяющим элементом концептуальной структуры выступает оценочный компонент «чересчур», имеющий негативную окраску. Назовем такую модель *когнитивной моделью идентичной редупликации* вследствие неизменности формы повторяющейся лексемы. Ее суть состоит в том, что повтор двух идентичных форм лексемы, уже существовавшей в языке, ведет к появлению нового значения. Особо отметим, что элемент-повтор в такой модели пишется через дефис, указывая, таким образом, на цельнооформленность данной единицы. Такой вид редупликации является классическим и издавна известен в английском языке.

Кроме того, самым распространенным видом редупликации остается повтор неидентичных элементов, цементирующим основанием для которых служит фонетическое созвучие, часто выражающееся в рифмовании элементов: *snail-mail*, *gender-bender* (*person who adopts manners and dress of opposite sex), happy-clappy (very enthusiastic and a little over the top)*, часто за счет добавления элементов морфологического уровня, в данных

примерах суффиксов *–er(bend+-er)* и *–y* (*clap(p)+–y)*. Как видно из примеров, элементы данных новообразований в сфере редупликации также связаны дефисом. Когнитивная модель таких случаев создания неологизмов является, с нашей точки зрения, яркой демонстраций взаимосвязи вариаций моделей и, соответственно, континуальности когнитивного модельного пространства. Обозначим такую модель как *когнитивную модель фонетико-морфологической редупликации.* В результате такого типа редупликации двух элементов, имеющих разную концептуальную структуру, за счет концептуальной интеграции [см. подробнее 3] происходит обобщение черт двух ментальных пространств и осуществляется переход в интегрированное концептуальное пространство, унаследовавшее черты пространств изначальных. При этом вторая форма подвергается морфологической модификации, имеющей целью достижения фонетического созвучия. Семантическое стяжение и метафорическое кодирование приводят к созданию нового метафорического значения. Итоговая редупликация подвергается синтаксическому кодированию по первому элементу. Такой вид редупликации также хорошо известен в английском языке.

Однако в современном английском языке появился новый вид редупликации, когда элементы идентичного повтора не связаны дефисом*: He is a man man (a real man), It's a job job (a full-time job).* Такой повтор осуществляется по модели N+N (типа "stone wall"), хорошо известной в синтаксисе, но не применявшейся при редупликации. Очевидно, что элемент-повтор сохраняет традиционные семантические признаки редуплицируемой лексемы, а первый элемент подвергается семантическому и синтаксическому перекодированию, как это происходит в другом словообразовательном процессе - конверсии, при этом к уже существующему концепту добавляется новый концепт, который облекается в идентичную вербальную форму и имеет новую концептуальную структуру. Назовем такую модель *когнитивной моделью конверсионной редупликации.* В данном случае две одинаковые формы соответствуют двум разным концептам, имеют два разных значения и два отличных друг от друга синтаксических функционала.

Полученные результаты свидетельствуют о расширении арсенала средств, задействованных в современном процессе редупликации. Описанные когнитивные модели являются залогом саморегуляции в языковой системе, обеспечивая равновесное взаимодействие двух разнонаправленных тенденций – тенденции к постоянному развитию, обновлению, омоложению языковой системы и тенденции к ее консервации для сохранения ее в состоянии, пригодном для коммуникации.

ЛИТЕРАТУРА

1. Спиридонова Т.А. Концептосферы – источники неологизмов на современном этапе // Язык, образование и культура: Материалы межвузовской конференции. Саратов: Изд-во «Научная книга», 2006. – С. 157-162

2.Заботкина В.И. Новая лексика современного английского языка. М.: Высшая школа, 1989. - 126 с.

3. Заботкина В.И. К вопросу о когнитивной неологии // Горизонты современной лингвистики: традиции и новаторство: Сб. в честь Е.С.Кубряковой. М.: Языки славянских культур, 2009. – С. 338-349

T.A. Spiridonova *(Saratov Research University)*

REDUPLICATION MODELS IN THE ENGLISH NEOLOGICAL SPACE

The paper deals with the process of coining new words in the English language with regard to reduplication. Common components of the neological model are presented with the

purpose of describing traditional models of reduplication as well as a new one. The new model shows the widening of the language means, used in reduplication.

Neologism, reduplication, cognitive model, conceptual integration

УДК 81'42
Н. В. Степанова (*Санкт-Петербургский государственный электротехнический университет «ЛЭТИ» им. В.И. Ульянова (Ленина),* e-mail: nathalie.tresjolie@icloud.com)

КРИТИЧЕСКИЙ ДИСКУРС-АНАЛИЗ

Рассматривается один из наиболее значимых на сегодняшний день подходов к исследованию дискурса. Анализируется сущность критического дискурс-анализа. Выявляется предметная область и перечисляются основные методы изучения дискурса в КДА.

Дискурс, дискурсивный анализ, критический дискурс-анализ, дезинформация, манипуляция, экстралингвистические факторы

Критический дискурс-анализ (КДА) осуществляется на пересечении различных дисциплин и представляет собой очень широкую область исследований. «Исследования КДА самые разнообразные, заимствованные из совершенно разных теоретических платформ и ориентированные на очень разные знания и методологию» [6, с. 12].

Проблемами КДА занимаются многие ученые, среди которых Рут Водак, Тойн ван Дейк, Пол Чилтон, Кристофер Харт, Гюнтер Кресс, Ян Бломмэерт и др.

КДА в широком смысле прослеживается еще в риторическом учении Аристотеля, в современной философии – в критической теории Франкфуртской школы под влиянием марксизма, в частности в исследованиях Т.В. Адорно и М. Хоркхаймера, Ю. Хабермаса и постструктуралистского дискурс-анализа М. Фуко. В контексте КДА присутствуют идеи Мишеля Фуко о том, что все социальные практики имеют дискурсивный характер [3; приводится по: 2].

Появление критической лингвистики способствовало развитию лингвистического подхода, в котором внимание перешло с абстрактного понимания дискурса Фуко (общая область всех утверждений) к конкретному языковому пониманию дискурса как утверждений, функционирующих в данном контексте. В результате лингвистическая теория стала отчасти прикладной, поскольку началось изучение конкретных примеров дискурса.

КДА осуществляется в различных областях, в частности, производится критический анализ экономического дискурса, языка масс-медиа, политического дискурса, идеологии и т.д.

Для КДА базовыми являются три вопроса: концепт дискурса как объект исследования, социальная природа дискурса и объект критики в КДА [5, 28].

Главная **цель КДА** – *выявление связи между использованием языка и социальной практикой*. Другой и, по мнению Т. ван Дейка, ключевой целью КДА является *«развитие стратегий дискурсивного инакомыслия и сопротивления»*: люди должны научиться распознавать способы дезинформирования, манипулирования и причинения вреда аудитории с помощью публичного дискурса [1].

Использование языка, вербальная интеракция и коммуникация относятся к микроуровню социального порядка. Власть, доминирование и неравенство социальных групп принадлежат макроуровню анализа. По мнению Т. ван Дейка, в ходе КДА

необходимо объединить эти уровни, поскольку в повседневном общении их взаимодействие составляет единое целое [1].

Ученых, относящихся к школе КДА, объединяют общие задачи - совместить лингвистический анализ и социальную теорию, использовать эмпирический анализ в рамках различных парадигм, среди которых социальная семиотика, конверсационный анализ, когнитивный подход к метафоре, теория аргументации, лингвистика текста, дискурсивная социальная психология [5, 24].

Методы, используемые в КДА, отличаются большим разнобразием. Использование системно-функционального подхода остается ключевым, однако некоторые категории заимствуются из прагматики, стилистики, риторики.

Как дискурсивные исследования (ДИ), так и критические дискурсивные исследования (КДИ) располагают большим количеством методов в зависимости от природы изучаемого объекта, интересов и квалификации исследователя и других параметров. В обеих областях мы можем найти такие способы изучения структур и стратегий дискурса, как: грамматический, лексический, стилистический и семантический анализ; прагматический анализ речевых актов; семиотический анализ звукового и визуального материала.

КДИ не ограничиваются этими методами. Постоянно происходит разработка новых методов и подходов работы с информацией в масштабах КДА. Речь идет как о качественных, так и о количественных методах. Перечисленные методы проведения КДА варьируются, пересекаются и комбинируются в зависимости от формального или функционального вида анализа, имеющих различные версии в дисциплинах, научных направлениях и школах.

Некоторые практики КДА приветствуют разнообразие методов, другие стремятся к более унифицированной системе исследовательских методик. Общий уклон КДА направлен на единицы языка, а лингводискурсивным структурам приписываются ключевые функции производства неравенства, власти, идеологии, влияния и манипулирования [5, 28].

На начальном этапе анализ дискурса всегда предполагает работу с текстом, лингвистическая интерпретация которого осуществляется в рамках традиционного стилистического исследования, когда определяется коммуникативная функция текста, выявляется его содержание, адресат, стратегии тематического развертывания, актуализация определенных сегментов знания и т.д.

Собственно дискурсивный анализ начинается с изучения психологических, прагматических, национально-культурных и других факторов, воздействующих на содержательно-смысловую и композиционную организацию текста. На этой стадии посредством обращения к специфическому социально-историческому контексту происходит проникновение в глубинную структуру текста, в его смысл. Основная задача исследователя на этом этапе – выяснить, почему в определенных условиях те или иные слова и понятия играют ключевую роль, по какой причине данная дискурсивная формация связана с используемыми формами высказывания. «Уровень дискурсивного анализа начинается там и тогда, когда исследователь задается вопросом, какие условия позволили отправителю сообщения связать с этими словами этот смысл…» [4, с. 79].

В.Е. Чернявская выделяет пять уровней языкового исследования, дающих представление о дискурсивном анализе: уровень отдельного коммуникативного акта; уровень отдельного текста; уровень глубинного анализа текста, его смысловой структуры; уровень экстралингвистического – над- и вокругтекстового – анализа; уровень межтекстового анализа.

«Таким образом, дискурсивный анализ – это анализ макросемантический и одновременно глубинно-семантический. На уровне дискурса действует исследовательская стратегия, направленная на выявление эпистемологических предпосылок и условий конструирования речевых – текстовых значений…» [4, с. 89-90].

Критическим анализом дискурса с целью выявления нелегитимного использования власти, *изучения того как масс-медиа «дезинформируют, а не информируют»* занимается Т. ван Дейк. Злоупотребление властью ван Дейк относит к доминированию, которое включает в себя, например, манипуляцию, внушение, дезинформацию.

Дезинформация, манипуляция, стереотипы и предубеждения, недостаток знания, внушение – основные проявления нелегитимного использования дискурса. Необходимо определить, каким образом эти негативные ментальные последствия дискурсного доминирования ведут к социальному неравенству и вообще влияют на социальные взаимоотношения [1].

ЛИТЕРАТУРА

1. Дейк, Т. А. ван. Дискурс и доминирование // Современный дискурс-анализ. Методология: концептуальные обоснования [Электронный ресурс]. – Вып. 1, Т. 1, 2009. - Электронный журнал.– Режим доступа: http://discourseanalysis.org/ada1_1.pdf
2. Кириллов, П.Е. Дискурс М. Фуко как методология анализа современных социальных институтов и процессов [Текст]: Дисс. ... канд. филол. наук: 09.00.11 / Павели Евгеньевич Кириллов. – Москва, 2006. – 139 с.
3. Фуко, М. Порядок дискурса // Воля к истине: по ту сторону власти, знания и сексуальности. Работы разных лет. М.: Касталь, 1996 - С. 47 - 97.
4. Чернявская, В.Е. Дискурс власти и власть дискурса: проблемы речевого воздействия [Текст]: учеб. пособие / В.Е. Чернявская. – М.: Флинта: Наука, 2006. – 136 с.
5. Blommaert, J. Discourse: A Critical Introduction. Key Topics in Sociolinguistics [Text]. - Cambridge Univ. Press, 2005. – 316 pp.
6. Weiss, G, Wodak, R. (Eds.) Critical Discourse Analysis. Theory and Interdisciplinarity [Text] / ed. by. Gilbert Weiss and Ruth Wodak, Palgrave Macmillan Ltd 2003. - 321 pp.

N.V. Stepanova *(Saint Petersburg Electrotechnical University «LETI»)*

One of the most significant approaches to contemporary research of the discourse is considered. The essence of the critical discourse analysis is analyzed. The subject field, and the main methods of studying discourse in CDA are examined.

Discourse, discourse analysis, critical discourse analysis, misinformation, manipulation, extralinguistic factors

УДК [378.091:316.722]:[378.016:811.111]
Н. В. Струнина *(Пензенский государственный университет,* e-mail natstrunina@mail.ru)

ПРЕЕМСТВЕННОСТЬ ШКОЛЫ И ВУЗА В ФОРМИРОВАНИИ МЕЖКУЛЬТУРНОЙ КОМПЕТЕНЦИИ ОБУЧАЮЩИХСЯ (НА ПРИМЕРЕ АНГЛИЙСКОГО ЯЗЫКА)

Дается определение понятия «межкультурная компетенция» и рассматриваются его компоненты – мотивационный, когнитивный и поведенческий. Приводятся результаты исследований межкультурной компетенции у студентов первого курса технического вуза. Делается вывод о роли школы в формировании данной компетенции.

Преемственность, межкультурная компетенция, межкультурная коммуникация, тест Р. Гарднера “AMTB Test Battery”, мотивация, страноведческие знания

Мы живем в поликультурном мире, где взаимодействуют представители разных национальностей и культур. Для того, чтобы сделать процесс общения более успешным, необходимо обладать познаниями в области своей культуры и культуры других народов. Мало знать иностранный язык, необходимо также приобщаться к традициям и обычаям чужих стран, толерантно воспринимать существующие различия. Поэтому обучение межкультурной коммуникации является важной составляющей преподавания иностранных языков в школах и вузах.

В федеральном государственном образовательном стандарте среднего (полного) общего образования среди личностных результатов освоения основной образовательной программы значатся «сформированность мировоззрения, соответствующего современному уровню развития науки и общественной практики, основанного на диалоге культур, а также различных форм общественного сознания, осознание своего места в поликультурном мире», а также «толерантное сознание и поведение в поликультурном мире, готовность и способность вести диалог с другими людьми, достигать в нем взаимопонимания…» [1].

ФГОС ВО также отражает необходимость овладения общекультурными компетенциями, среди которых «способность к коммуникации в устной и письменной формах на русском и иностранном языках для решения задач межличностного и межкультурного взаимодействия» [2].

Таким образом, мы видим, что в федеральных государственных образовательных стандартах среднего и высшего образования наблюдается преемственность в отношении формирования готовности к диалогу культур. Способность вести диалог с представителями других культур занимает важное место среди результатов освоения программы выпускниками как школ, так и вузов. В связи с этим актуальным становится вопрос – насколько хорошо школа формирует способность к межкультурной коммуникации, составляющей основу межкультурной компетенции?

Для того, чтобы ответить на данный вопрос, необходимо внести уточнения в понятие «межкультурная компетенция». В нашем исследовании понятие «межкультурная компетенция» рассматривается как сложное образование, включающее отношение к межкультурной коммуникации, знания и умения, необходимые студентам вузов для эффективного общения на иностранном языке. Компонент «отношение» (мотивационный) выражает заинтересованность в изучении иностранного языка. Компонент «знания» (когнитивный) отражает уровень владения лексико-грамматическими средствами иностранного языка, страноведческими реалиями страны изучаемого языка и культурно-специфическими знаниями. Компонент «умения» (поведенческий) включает умение корректно вести себя в разных речевых ситуациях, а также адекватно оценивать свое коммуникативное поведение.

С целью определения уровня сформированности межкультурной компетенции нами было проведено исследование, в котором принимали участие 60 студентов первого курса технического вуза. При этом мы использовали следующие средства диагностики:

1. Мотивационный компонент исследовался с помощью теста на мотивацию к изучению английского языка Р. Гарднера “Attitude / Motivation Test Battery” (AMTB) [3].
2. Когнитивный компонент изучался при помощи лексико-грамматического теста, страноведческой викторины, теста на определение уровня культурно-специфических знаний Ю.В. Таратухиной, Н.В. Черняк.
3. Поведенческий компонент оценивался по тесту «Самооценка коммуникативного поведения» К. Паркса и тесту на выявление уровня кросскультурных знаний Б. Томалина, С. Стемплески .

В тесте Р. Гарднера AMTB уровень мотивации измерялся по нескольким шкалам: общее отношение студента к английскому языку, уровень тревожности при соприкосновении с английским языком в аудитории и за ее пределами, отношение к учителю английского языка, интегративная и инструментальная мотивация.

Анализ результатов теста показал, что около трети студентов (37%) положительно относятся к изучению английского языка. При этом более половины студентов (63%) испытывают значительное беспокойство при необходимости использовать английский язык. 42% опрошенных имеют средний уровень интегративной мотивации, т.е. внутренней потребности изучать английский язык. Что касается инструментальной мотивации, т.е. мотивации извне, здесь средний уровень продемонстрировали уже 52% студентов. Обобщая результаты теста, следует отметить, что большинство испытуемых (61%) имеют средний уровень мотивации, 37% обладают высоким уровнем мотивации и незначительная часть (2%) имеют низкий уровень, т.е. совершенно не заинтересованы в изучении языка

Для того, чтобы межкультурное общение было эффективным, необходимым условием является знание английского языка. Уровень владения языком согласно международной шкале определялся при помощи британского лексико-грамматического теста. Анализ полученных данных показал, что уровень Beginner (начальный) имеют 40% студентов, 44% студентов владеют английским на уровне Elementary (элементарный) и 16% имеют уровень Pre-Intermediate (начальный средний). Таким образом, мы видим, что лишь незначительная часть студентов (16%) поступает в вуз, владея «начальным средним» уровнем языка, необходимым для успешной межкультурной коммуникации.

Также для получения более точных результатов сформированности когнитивного компонента нами была проведена страноведческая викторина и тест на определение уровня культурно-специфических знаний.

Обобщая данные, полученные в ходе оценивания уровня сформированности когнитивного компонента, мы пришли к выводу, что 45% студентов имеют низкий уровень языковых и страноведческих знаний, около половины студентов (49%) обладают познаниями в данной области на среднем уровне и лишь около 6% опрошенных владеют лингвострановедческими и культурно-специфическими реалиями в полной мере.

Анализируя уровень сформированности поведенческого компонента, мы получили следующие данные: 12% студентов имеют низкий уровень, т.е. не могут вести себя адекватно речевой ситуации; 83% опрошенных обладают умением успешно вести в различных ситуациях, но для большей уверенности им необходим тренинг; только 5% всех испытуемых демонстрируют высокий уровень умения вести себя в соответствии с ситуацией общения

Необходимо добавить, что, наряду с использованием всех вышеперечисленных методик, мы также провели анкетирование студентов, где просили их указать учебное заведение, которое они закончили. Это было сделано с целью проведения корреляции между уровнем сформированности межкультурной компетенции выпускников обычных средних школ и выпускников гимназий и лицеев.

Согласно обработанным данным, выпускники школ составляли 68% всех опрошенных студентов первого курса, соответственно 32% составляли выпускники гимназий и лицеев. При этом выпускников гимназий с низким уровнем межкультурной компетенции в нашем исследовании выявлено не было. Также стоит отметить тот факт, что практически все студенты, обладающие высоким уровнем сформированности межкультурной компетенции, являлись выпускниками учебных заведений с углубленным изучением отдельных предметов.

Подводя итог, можно сделать вывод о том, что школы, гимназии и лицеи формируют межкультурную компетенцию недостаточно успешно, т.к. большинство студентов первого курса имеют низкий и средний уровень сформированности межкультурной компетенции. Следовательно, задача, стоящая перед преподавателями

английского языка в высшей школе, заключается помимо всего прочего и в том, чтобы улучшить осведомленность студентов в области межкультурной коммуникации и тем самым повысить уровень межкультурной компетенции.

ЛИТЕРАТУРА

1. Приказ Минобрнауки России от 17 мая 2012г. № 413 «Об утверждении федерального государственного образовательного стандарта среднего (полного) общего образования» (Зарегистрировано в Минюсте России 07.06.2012 № 24480) [Электронный ресурс]. - Режим доступа: http://www.edu.ru/db/mo/Data/d_12/m413.pdf
2. Приказ Минобрнауки России от 3 сентября 2015г. № 959 «Об утверждении федерального государственного образовательного стандарта высшего образования по направлению подготовки 12.03.01 Приборостроение (уровень бакалавритата)» (Зарегистрировано в Минюсте России 02.10.2015 № 39131) [Электронный ресурс]. - Режим доступа: http://fgosvo.ru/uploadfiles/fgosvob/120301.pdf
3. Gardner R.C. The Attitude/Motivation Test Battery: Technical Report. University of Western Ontario, 1985. 26 p.

N.V. Strunina (*Penza State University*)

SUCCESSION OF SCHOOL AND UNIVERSITY IN THE FORMATION OF INTERCULTURAL COMPETENCE OF STUDENTS STUDYING ENGLISH

The definition of "intercultural competence" is given and its motivational, cognitive and behavioral components are considered. The article provides the research results of intercultural competence of the first-year students at the technical university. The author makes a conclusion about the role of school in the intercultural competence development.

Succession, intercultural competence, intercultural communication, R. Gardner "AMTB Battery Test", motivation, cross-cultural knowledge

УДК 411.15

И. М. Теплыгина *(Санкт-Петербургский Государственный электротехнический университет «ЛЭТИ» им. В.И.Ульянова (Ленина),* email: irina@wn-travel.com)

ТУРИСТИЧЕСКИЙ ДИСКУРС

Рассматривается важность исследования туристического Дискурса на примере ситуации в Санкт-Петербурге, как одном из крупнейших туристических центров в мире. Приводятся примеры из разных областей сферы туризма.

Туристический дискурс, политический дискурс, медиадискурс

На сегодняшний день существует большое количество трактовок и вариантов применения дискурса, тем не менее понятие «дискурс», являясь крайне популярным словом, обладает высокой степенью неопределенности и размытости.

Проведя анализ текстов современных статей из журналов различной тематики (наука, политика, спорт, история, мода, красота, кулинария, туризм и тд), можно сделать вывод, что в основном понятием Дискурс оперируют представители СМИ и политических

кругов. Как российские, так и зарубежные ученые говорят преимущественно о Политическом Дискурсе медиадискурсе. Причем анализ проводят в большей степени не лингвисты, а политологи и социологи.

Почему же понятие Дискурс, будучи таким всеобъемлющим, так мало используется специалистами других сфер? Во-первых, так как нет единого четкого определения Дискурса. Представители разных направлений дают свое определение, причем очень часто отдельные категории дискурса в интерпретации разных лингвистов значительно отличаются. В этой связи наиболее актуальным является предложение профессора Русаковой О.Ф. выделить Дискурсологию в отдельную науку. Так как дискурс может быть применим в любой знаково-речевой системе, это предоставляет практически безграничные возможности для исследования.

За последние десятилетия мир совершил невероятный скачок вперед в сфере современных технологий и комфорта, при этом стал более взаимозависим, появляются новые области знания на стыке различных фундаментальных наук (психолингвистика, биоинформатика), гуманитарные и естественнонаучные сферы находятся в постоянном взаимодействии (лингвистическая генетика, математическая лингвистика). То есть происходит пересечение различных видов деятельности и областей знания. В этой связи расширяется сфера применения Дискурса, который поможет проанализировать результаты такого взаимодействия.

В данном докладе подробнее хотелось бы остановиться на туристическом дискурсе. Так так Санкт-Петербург – это большой туристической город, в котором значительная часть населения работает в сфере туризма (музеи, гостиницы, информационные центры, тур агентства, рестораны, клубы, магазины и тд). Первой важной характеристикой является факт применения нескольких иностранных языков. Зачастую люди, работающие в этой сфере, говорят на одном или более иностранном языке. Это зависит от рода деятельности. Например, гиды-переводчики в основном владеют 1-2 языками, но на очень высоком уровне. Что касается сотрудников сферы обслуживания и гостеприимства (магазины, рестораны, гостиницы), то они могут владеть в той или иной степени несколькими языками, но в рамках своей специальности.

Интересным представляется тот факт, что на сегодняшний день можно наблюдать пересечение политического и туристического дискурса в сфере обслуживания. Еще совсем недавно самым востребованным языком в этой сфере был без сомнения английский. Если возникала необходимость дублировать таблички, указатели и надписи на улице и витринах магазинов на русском языке, то это был исключительно английский язык. В 19 веке русскоязычные витрины и названия улиц на Невском проспекте дублировались на французском и немецком языках. На сегодняшний день наряду с английским языком повсеместно появляются таблички и вывески на китайском. Так как взаимоотношения с Китаем за последние годы укрепились и сфера взаимодействия расширилась, соответственно в Северную столицу хлынули потоки китайских туристов. Комитет по туризму проводит форумы и собрания, на которых представители тур индустрии могут узнать о возможностях работы в этом направлении. Стоит также упомянуть магазины брендовой одежды. Иногда на витринах нет надписей ни на русском, ни на английском, только на китайском. Также там работают продавцы, которые свободно владеют этим языком. Раньше такую ситуацию можно было наблюдать только в Европе. Примеров такой интеграции можно привести достаточно много для того, чтобы обратить на это внимание.

В условиях пересечение культур, глобализации, интернета, размытия границ (на примере Европы), расширения культурного обмена, увеличения туристических потоков подчеркивается актуальность исследования туристического Дискурса.

I.M. Teplygina (*Saint-Petersburg Electrotehnical University*)

THE DISCOURSE NOTION OF TOURISM

The study of Discourse notion of Tourism and its importance is today's globalized society is highlighted on the example of Saint-Petersburg, one of the biggest and most attractive tourism centers in the world. Different aspects of tourism situation in the city are considered and explained.

Discourse notion of tourism, political discourse, media discourse

УДК 811.521
М. В. Тихоненко (*Челябинский государственный университет*, e-mail: maximtikhonenko@yandex.ru)

ГЕНДЕРНЫЕ РАЗЛИЧИЯ В ЯПОНСКОМ ЯЗЫКЕ: МОРФОСИНТАКСИЧЕСКИЙ УРОВЕНЬ

В статье дана характеристика гендерных различий на морфосинтаксическом уровне японского языка. На материале анимационных сериалов описано употребление заключительных модально-экспрессивных частиц, повелительного наклонения и глагола-связки предположительного наклонения в зависимости от пола говорящего. Получен вывод о том, что гендерные различия являются ярким художественным средством.

Гендерные различия, японский язык, морфосинтаксис

Изучение гендерных различий в японском языке представляется актуальным, так как это явление тесно связано с лингвокультурологическим, социологическим, психологическим и другими аспектами жизни японцев. Гендерные различия широко представлены в художественных текстах, в том числе поликодовых.

Целью данной статьи является исследование гендерных различий на морфосинтаксическом уровне в японском языке на материале анимационных сериалов. В задачи входит определение основных различий между мужской и женской речью, степени их выраженности и стандартизации. В статье мы рассматриваем неформальный стиль речи, так как именно в нём наиболее ярко представлены гендерные различия [1].

На морфосинтаксическом уровне гендерные различия ярче всего проявляются с помощью так называемых «заключительных модально-экспрессивных частиц» [2]. Эти частицы присоединяются к заключительным формам сказуемого и придают предложению определённую эмоционально-экспрессивную окраску. В предложении может быть несколько таких частиц, причём некоторые сочетания настолько часто употребляются, что отдельно указываются в словарях.

Существует 4 группы частиц: женские, мужские, нейтральные, а также частицы, характерные для обоих полов, но с определёнными различиями в употреблении.

Рассмотрим употребление модально-экспрессивных частиц на материале анимационного сериала *Saenai Heroine no Sodatekata*. Главным героем сериала является японский старшеклассник Томоя, который хочет создать компьютерную игру и приглашает поработать над ней двух своих старых подруг, художницу Эрири и писательницу Утаху.

Так, Утаха, обращаясь к главному герою, применяет исключительно женскую частицу *kashira*, вводящую прямой вопрос и часто несущую оттенок сомнения или удивления: *Sonna koto itta **kashira**? - Разве я такое говорила?*

Та же героиня при встрече с главным героем говорит, что он, должно быть, пришёл по какому-то делу, и объясняет своё мнение: *Dakara wazawaza mukashi ni suteta onna no tokoro ni nokonoko kao dashita* ***no yo ne****. – Иначе зачем тебе приходить к девушке, которую ты давно оставил?*

В данном примере мы видим сочетание сразу трёх частиц: *no, yo* и *ne*. Частица *no* преимущественно используется в женской речи, но встречается и в мужской. В женской речи с помощью этой частицы оформляются утвердительно-повествовательные, повелительные и вопросительные высказывания с некоторой степенью эллиптичности. Частица *yo* употребляется как в женской, так и в мужской речи. Она обычно несёт сильное побудительное значение, направленное на собеседника, часто используется для выражения уверенности говорящего в своём мнении. Частица *ne* является нейтральной, придаёт высказыванию ярко выраженный апеллятивный характер.

В следующем примере подруга главного героя Эрири использует сочетание частиц *wa* и *yo*. Частица *wa* является женской, обычно обозначает целый спектр значений, среди которых смягчение категоричности высказывания, мягкое подчёркивание мнения и т.п.: *Gakkou ja hanashikakeru na tte itta* ***wa yo****. - Я же просила тебя не заговаривать со мной в школе.*

Обратимся к примерам мужской речи. В реплике главного героя можно видеть частицу *na*, которая чаще используется в мужской речи и усиливает эмоции, которыми сопровождается сообщение. Частица *tte*, которая может использоваться в речи и мужчин, и женщин, в данном контексте вводит цитату (персонаж цитирует свои мысли): *Ore kou iu no wo hajimete kaku n de, senpai no adobaisu moraetara ureshii* ***na tte****... – Я такое в первый раз пишу, вот и подумал, что неплохо бы, если бы ты меня проконсультировала…*

В другой реплике главный герой использует частицу *zo*, характерную исключительно для мужской речи. Она выражает твёрдую уверенность говорящего в правоте и подчёркивает категоричность высказывания: *Dekita* ***zo****! – Готово!*

В таблице 1 дана частотность использования заключительных модально-экспрессивных частиц в проанализированных 558 репликах (292 мужские и 266 женские). Указано количество употреблений этих частиц, а также, для наглядности, процент реплик с данными частицами от общего количества фраз.

Таблица 1. Частотность использования модально-экспрессивных частиц в мужской и женской речи

Частицы	na	Zo	ze	yo	no	sa	ka	kashira	ne	wa	na+no
Кол-во в муж. речи	48 16,4%	11 3,7%	7 2,4%	40 13,7%	9 3%	2 0,7%	30 10,2%	0	5 1,8%	0	0
Кол-во в жен. речи	5 1,9%	1 0,4%	1 0,4%	44 16,5%	16 6%	3 1,1%	6 2,2%	4 1,5%	34 12,8%	11 4,1%	3 1,1%

Из таблицы хорошо видно, что существуют как гендерно-специфические, так и нейтральные частицы. Однако в женской речи встретились частицы *na, zo* и *sa*, считающиеся преимущественно мужскими, и частица *ze*, обычно определяемая как исключительно мужская.

Также различия между мужской и женской речью проявляются в выборе разных вариантов оформления некоторых грамматических значений [2].

Прежде всего это касается запрета на использование грубых форм императива в женской речи. Например, в речи главного героя мы видим высказывание ***Mattero*** *yo, Eriri!* (Жди, Эрири!), которое является грубым императивом от глагольной формы *matteru*, являющейся разговорной формой длительного вида настояще-будущего времени глагола

matsu (ждать). В женской речи повелительное наклонение выражается с помощью деепричастной формы глагола, например, *mattete/matte ite*.

Хотя такие исследователи, как В.М. Алпатов, считают, что грубые формы повелительного наклонения не характерны для женской речи [1], в процессе анализа художественных произведений такие формы в речи девушек были обнаружены. Например, грубое повелительное наклонение используется во фразе *Gakkou ja* ***hanashikakeru na*** *tte itta wa yo* (Я же просила тебя: не заговаривай со мной в школе!). М. Ёсида отмечает, что использование грубых императивов в женской речи вызывает отторжение у собеседника [5].

Из 292 проанализированных мужских реплик 29 содержали грубое повелительное наклонение, в 1 случае для передачи повелительного наклонения использовалась деепричастная форма. В 266 женских репликах деепричастие в качестве императива также было использовано 13 раз, грубое повелительное наклонение было использовано 4 раза. Это показывает, что данные формы всё-таки присутствуют в женской речи, хотя и в ограниченном объёме.

Другое проявление гендерной специфики связано с различиями в употреблении предположительного наклонения глагола-связки. Согласно В.М. Алпатову, для женской речи характерна форма *desho/deshou*, в то время как форма *daro*/*darou* применяется исключительно мужчинами [1]. Так, в следующей фразе главного героя используется мужской вариант связки *daro*: *Na-a, sugoi* ***daro****?* Ну, классно же?

Употребление женскими персонажами связки *desho* можно увидеть в следующей реплике Эрири: *Tokuten tapesutorii wa anta ni watashita n* ***desho.*** *Я же вроде отдала тебе призовой плакат.*

В проанализированных 292 мужских репликах форма *daro(u)* употреблена 10 раз; в 266 женских репликах форма *desho(u)* используется 5 раз, а считающаяся мужской форма *daro(u)* – 3 раза. Отсюда можно прийти к выводу, что мужская форма связки в ограниченном объёме может употребляться девушками в современном японском языке.

Многими исследователями (в том числе В.М. Алпатовым, С. Идэ и С. Окамото) указывается, что от японских женщин в одинаковых речевых ситуациях ожидается использование более вежливых конструкций, чем от мужчин [3]. Женщины гораздо реже используют конструкции, считающиеся грубыми, отдают предпочтение менее категоричным частицам и глагольным формам, гораздо чаще используют эллипсис.

Как отмечает С. Окамото, среди японской молодёжи часто наблюдается смешение норм гендерной речи. Особенно часто это происходит в женской речи и связано с расширением роли женщин в японском обществе [4].

Комплексный анализ языковых средств, используемых в японском анимационном дискурсе, показал, что на уровне морфосинтаксиса в небольшой степени наблюдается смешение норм мужской и женской речи, а степень проявления гендерных особенностей в речи является ярким выразительным средством.

ЛИТЕРАТУРА:

1. Алпатов, В.М., Крючкова, Т.Б., О мужском и женском вариантах современного японского языка [Текст]/ В.М. Алпатов, Т.Б. Крючкова – Вопросы языкознания. №3. 1980. –58-68.

2. Прасол, А.Ф., Заключительные модально-экспрессивные частицы в японской речи. Учеб. пособие [Текст]/ А.Ф. Прасол. – Владивосток: Издательство Дальневосточного университета, 1999. – 68 с.

3 Ide, S. How and Why Do Women Speak More Politely in Japanese? [Text] / S. Ide // Broadening the Horizon of Linguistic Politeness : Amsterdam: John Benjamins, 45-64.

4. Okamoto, Sh. ”Tasteless” Japanese, Less “Feminine” Speech Among Young Japanese Women [Text] / Sh. Okamoto // Gender Articulated: Language and the Socially Constructed Self : Psychology Press, 1995. – P. 297-325.

5. Yoshida, M. Gendered Characteristics of Female Learners' Conversational Japanese [Text] / M. Yoshida // New Voices : - Sydney: The Japan Foundation, 2011. – P. 103-129.
6. Дайдзисэн, кокуго дзисё (Толковый словарь японского языка «Дайдзисэн») [Текст] / Под ред. Акира Мацумура. – Токио : Изд. «Сёгакукан», 1998.

M.V. Tikhonenko (*Chelyabinsk State University*)

GENDER DIFFERENCES IN THE JAPANESE LANGUAGE: MORPHOSYNTAX

The article describes gender differences on the morphosyntactic level of the Japanese language. Using texts from Japanese animated series as an example, we characterize gender-related usage of final particles, imperatives and conjectural copula. We conclude that manifestations of gender differences on the morphosyntactic level are important expressive means.

Gender differences, Japanese language, morphosyntax

УДК 81
Д. А. Тихонова *(Стерлитамакский Филиал Башкирского Государственного Университета,* e-mail: t64g@yandex.ru)
Н. В. Матвеева *(Стерлитамакский Филиал Башкирского Государственного Университета,* e-mail: elivic@mail.ru)

ФУНКЦИОНАЛЬНЫЕ ОСОБЕННОСТИ ОБРАЩЕНИЯ В АНГЛОЯЗЫЧНОМ И НЕМЕЦКОЯЗЫЧНОМ МУЛЬТИПЛИКАЦИОННОМ ДИСКУРСЕ

В данной статье освещаются проблемы и особенности обращений в английском и немецком языке. Областью нашего исследования является мультипликационный дискурс, функции обращений в данном языковом пространстве.

Контекст, дискурс, функции обращения, мультипликационный дискурс.

Основным средством выражения категории адресатности традиционно считается обращение, сложность и функциональная двойственность которого постоянно привлекают внимание лингвистов.

Цель данной работы – изучить формы и функции обращения в англоязычном и немецкоязычном мультипликационном дискурсе. Мультипликационный дискурс – это текст, взятый в событийном аспекте мультипликационного фильма. Анализ мультипликационного дискурса позволит декодировать типы социальных отношений, общекультурные стереотипы и индивидуальный опыт, а также позволит проанализировать речевые функции обращения. В.Е. Гольдин считает, что обращение – это одно из главных средств универсального характера, выработанных языком для обслуживания человеческого общения, для установления связи между высказываниями и субъектами общения, для интеграции разных сторон и компонентов ситуации общения в единый коммуникативный акт [2].

Для анализа отобраны англоязычные мультипликационные фильмы «Король Лев» (англ. The Lion King), и «Райские птицы» (англ. Birds of Paradise).

«Король Лев» (англ. The Lion King) – 32-й по счёту классический мультипликационный фильм, выпущенный студией Диснея. «The Lion King» стал первым анимационным проектом Диснея, в основе которого лежал оригинальный сценарий, а не

переработанная история. Создатели фильма Роджер Аллерс и Роб Минкофф утверждали, что вдохновением для него служили библейские истории об Иосифе и Моисее, а также шекспировский «Гамлет».

«Райские птицы» (англ. Birds of Paradise) – мультипликационное творение Даниэля Дефилиппо и Густаво Джаннини, был выпущен в 2014 году, с красочным оформлением и содержанием, наполненным глубоким смыслом и моралью.

«Полярный мишка» (нем. "Der kleine Eisbär") – мультипликационный фильм Тило Роткирха. Впервые короткие 5-минутные эпизоды из жизни северного мишки, созданные по мотивам сказок нидерландского писателя, художника и иллюстратора Ханса де Бира, были показаны в Германии в начале 90-х в рамках популярной детской телевизионной передачи "Sendung mit der Maus". В 2001 году компания Warner Bros. выпускает первый полнометражный фильм "Der kleine Eisbär" и второй полнометражный фильм – "Der kleine Eisbär 2 - Die geheimnisvolle Insel" (англ. "The Little Polar Bear 2: The Mysterious Island").

В ходе анализа мультипликационного дискурса мы выявили следующие речевые функции, выполняемые английскими и немецкими обращениями в мультипликационном дискурсе «The Lion King», «Birds of Paradise» и «Der kleine Eisbär»:

номинативная функция или функция наименования адресата в речи;

Let's go, Nala.

Simba! [5]

I'm afraid there are, Azure [4].

Nala, Simba, Gentino, Azure – имена собственные (Proper names). Основная функция имени собственного – номинативная или назывная. Но этим его функции не ограничиваются, оно может иметь массу оттеночных значений, что будет зависеть от контекста и интонации говорящего:

– *It's awful to leave our Paradise. Prima, wouldn't you agree?*

– *Well…*

– *Prima?*

– *Welll…*

– *Prima!* [4].

Вопросительное назывное предложение выражает удивление говорящего, представляет собой реплику-стимул, побуждающую раскрытию мысли собеседника, для вызова реплики-реакции. В случае неудавшегося контакта, собеседник реагирует иначе, колебание говорящего заставляет нервничать, обстановка накаляется, что порождает более эмоциональное побудительное обращение, выражающее одновременно нетерпение и негодование, непринятие и неодобрение точки зрения говорящего.

Окказиональные обращения – это обращения, характеризующие лицо с точки зрения возраста, пола, взаимоотношений. Такие обращения имеют весьма определенно выраженные эмоциональные (чаще негативные) коннотации, причем это является нормой современного английского языка.

Come on, dad, we gotta go!

Hey, Uncle Scar!

I'm sorry, Simba, I can't tell you [5].

Yeah, Sunny! [4]

К разряду окказиональных обращений относятся такие существительные как creature, thing и числительное one:

Poor, poor thing, wherever would you go? Oh, *my dear thing*. *Thing* – a person or animal regarded as an object of something [2].

My loyal subjects – показывает фамильярное отношение повелительницы к своим подданным, но нота доминирования появляется при употреблении притяжательного местоимения «*my*». Одно из значений слова *subject* – a citizen in a monarchy. *Loyal* используется как уточнение с коннотацией – faithful to a person or cause.

В нашем исследовании мы принимаем во внимание подобное типовое разделение апеллятивов, но, исходя из изученного нами материала, указываем на присутствие и в английском языке обращений, сочетающих в себе, с точки зрения функциональности, идентифицирующие и оценочные черты (naughty boy).

Oh, dear nephew, I've said too much [5]. – Сочетание оценочной лексики и нарицательных имен, выражающих родственные связи, является релятивной номинацией и указывает на одностороннее отношение одного из родственников к другому.

Следующая выделяемая нами функция – характеризующая функция или функция демонстрации личного отношения к адресату.

Oh, young master, one day you we'll be king [5].

I can't hear you, buddy [4].

Young master – «молодой господин», почетное, но в то же время указывающее на юный возраст обращение с некоей долей иронии по отношению к маленькому львенку, в то время как прямое значение слова *master* – someone who has control over something or someone.

Buddy – о знакомом, очень близком друге, часто употребляется в разговорной речи подростками. *Buddy* (often as a form of address) – a close friend or mate.

Еще одна функция обращения – этикетная [2] или социально-регулятивная функция, позволяющая говорить об общении как о процессе, протекающем в соответствии со сложившимися в данном обществе (социальной группе) конвенциональными нормами поведения для различных социальных ситуаций.

Yes, Sir, you are the king.

Sir – a man of a higher rank or position. An address to any male, especially if his name or proper address is unknown. Мы наблюдаем вежливое (по всем правилам этикета) обращение к королю, где слово *sir* использовано в прямом значении без намека на иронию.

Lady, have you got your lions crossed? [5].

Lady – a woman having proprietary rights or authority; mistress.

В зависимости от места обращения в тексте различают свободные и несвободные обращения. Свободным обращениям присуща препозиция или вообще не включенность в текст, несвободным - интерпозиция или постпозиция. Например:

Обращение в препозиции:

Kleiner Eisbär, wohin fährst du?

Kleiner Eisbär, komm bald wieder!

Kleiner Eisbär, kennst du den Weg? [6]

Обращение в интерпозиции:

«Komm runter, Hugo, schnell!» [6]

Обращение в постпозиции:

«Hab keine Angst, Hase!»

«Keine Angst, Hugo!»

«Warte doch auf mich, Hugo!» [6]

Частотность употребления свободных и несвободных обращений выглядит следующим образом:

Препозиция – 50%

Интерпозиция – 12,5%

Постпозиция – 37,5%

Таким образом, мы видим, что чаще всего обращение встречается в препозиции (свободное обращение). Это можно объяснить тем, что в основном обращение служит для установления контакта и привлечения внимания адресата.

В ходе нашего исследования, мы установили, что в основном употребляются нераспространённые обращения. В основном обращение служит сигналом к началу речевой коммуникации, а также часто используется с целью привлечения внимания адресата в процессе общения, либо при выражении эмоций адресантом. Функции тесно связаны с позицией обращения в предложении и тексте, т.е. позиция обращения определяется его функцией. Отсюда следует вывод о первичности функции по отношению к позициям обращения. Для того чтобы выбрать нужную позицию, необходимо чётко обозначить роль обращения в конкретном речевом отрезке.

В зависимости от места обращения в тексте различают свободные и несвободные обращения. Свободным обращениям присуща препозиция или вообще не включенность в текст, несвободным – интерпозиция или постпозиция. Чаще всего обращение встречается в препозиции, так как оно в основном служит для установления контакта и привлечения внимания адресата.

Таким образом, все многочисленные частные функции обращения в мультипликационном дискурсе распределяются по трём уровням. Базисной, конститутивной является номинативная функция, опосредствующая адресацию высказывания другому или другим участникам коммуникативного взаимодействия. Над ней в условиях конкретного социально-интерактивного и коммуникативного события могут надстраиваться составляющие её этикетная и характеризующая функции, сохраняя направленность высказывания на адресата. Экспрессивно-эмоциональная функция обращения в основном реализуется факультативно так же в неформальной сфере общения (круг участников общения, относимые к числу «своих»). Эта функция может в определенных условиях подавлять проявление номинативной функции, которая, согласно результатам нашего исследования, оказалась наиболее употребляемой.

ЛИТЕРАТУРА

1. Гольдин В.Е. Речь и этикет – М.: Просвещение, 2009. – 109 с.
2. Birds Paradise. URL: http://www.imdb.com/title/tt3635852/ (дата обращения: 15.09.2015)
3. The Lion King. URL: http://playmoviez.net/lion-king-trilogy-123-english/ (дата обращения: 15.09.2015)
4. Der kleine Eisbär. URL: http:// http://videoheghem.com/167916373 (дата обращения: 19.01.2016)

D.A. Tichonova, N.V. Matveeva *(Bashkir State University)*

FUNCTIONAL FEATURES OF ADDRESS IN ENGLISH AND GERMAN ANIMATED DISCOURCE

This article is devoted to the problems and peculiarities of address in English and in German. The field of our research is an animated discourse, functions of address in this language space.

Context, discourse, functions of address, animated discourse

УДК 811.112.2
Е. С. Тихонова *(Санкт-Петербургский государственный электротехнический университет «ЛЭТИ» им. В. И. Ульянова (Ленина),* e-mail: middjungards@gmail.com)

ТЕМПОРАЛЬНЫЕ СУЩЕСТВИТЕЛЬНЫЕ В ОБРАЗНЫХ СРАВНЕНИЯХ В СРЕДНЕВЕРХНЕНЕМЕЦКОМ РЫЦАРСКОМ РОМАНЕ И ЭПОСЕ

В статье на примере средневерхненемецких «Парцифаля» и «Песни о Нибелунгах» рассматривается употребление темпоральных существительных в составе образных сравнений. Сравнения анализируются с точки зрения их признака, образа и предмета, а также их структуры, функции в предложении и сочетаемости.

Средневерхненемецкий, образное сравнение, темпоральные существительные, «Парцифаль», «Песнь о Нибелунгах»

Сравнения – одно из важных изобразительных средств эпоса, как героического, так и рыцарского. Они происходят из устного эпоса и носят формульный характер [1, с.360].

Сравнения состоят из предмета, признака и образа сравнения. Под предметом понимается то, что сравнивается, под образом – то, с чем сравнивается, а под признаком – то, на основании чего производится сравнение [6, с.209]. Четвертым членом сравнения является сравнительный союз или частица. В языке средневерхненемецкого (далее – свн.) периода сравнение осуществляется посредством союзов *(s)wie* «как», *als, alsô, alsam, sam* «как», *als ob* «как будто», наречий *sô* «как» и *reht* «чисто», а также союзов *dan, denne* «чем» для передачи отношений неэквивалентности. Как правило, общее значение сравнения сводится к образной, риторической формуле с интенсифицирующим значением ‘«крайне, очень, невероятно» + признак сравнения’ [7, S.41].

В настоящей статье на материале «Парцифаля» Вольфрама фон Эшенбаха и «Песни о Нибелунгах» рассматриваются образные сравнения, образом которых являются темпоральные существительные со значением естественных временных отрезков. Предмет сравнения может быть выражен существительным, прилагательным или глаголом. Сравнения рассматриваются с точки зрения их признака, образа и предмета, а также структуры и функции в предложении.

Свет и темнота – одни из центральных понятий средневекового менталитета и символики, и именно они часто оказываются признаком сравнения. Как пишет Ж. Ле Гофф, «всё «светлое» – ключевое слово средневековой литературы и эстетики – было прекрасным и добрым: солнце, сверкающее на латах и мечах воинов, голубые глаза и белокурые волосы молодых рыцарей» [2, с.168]. Не стоит забывать и о религиозной составляющей средневековой культуры: свет есть Бог, «это видимость невыразимого и, как таковой, он представляет собой эманацию Бога» [5, с.141].

Поскольку признак «света/сияния» был так актуален, неудивительно, что самым частотным образом сравнения в рассматриваемых произведениях является темпоральное существительное *tac* «день» (P:8). Кроме того, в качестве образа сравнения используются существительные *naht* «ночь» (P:3), *zît* «время, час» (P:2), *meye* «май» (P:1; N:1). Всего в

«Парцифале» представлено 14 сравнений с темпоральными существительными, а в «Песни» – 1; общее число реализаций составляет 15 примеров.

В большинстве случаев предметом сравнения является внешность (*antlütze* «лицо», *blic* «облик»), которая сопоставляется с днём по признаку сияния или света (1). Предметом сравнения также может быть свет свечей (2); богато украшенное сюрко сияет, как костёр в ночи (3); Господь же светлее дня (4):

(1) *sîn blic was tac wol bî der naht*. (P.400.6) – Его облик был, пожалуй, днём в ночи.

(2) *von kerzen lieht alsam der tac // was vor sîner slâfstat*. (P.192.28-29) – Свет свечей, будто день, был перед его ложем.

(3) *er schein als ob hie brünne // bî der naht ein queckez fîwer*. (P.71.13-14) – Оно [сюрко] сияло, как будто здесь ночью горел живой огонь.

(4) *«ôwê muoter, waz ist got?» // «sun, ich sage dirz âne spot. // er ist noch liehter denne der tac* (P.119.17-19) – «Мать, что есть Бог?» – «Сын, я скажу тебе, не шутя. Он ещё светлее, чем день».

Следует отметить, что «свет/сияние» в качестве признака сравнения не является исключительной особенностью европейской средневековой куртуазной культуры, но вообще свойственен носителям индоевропейских языков. Как в «Илиаде» [3, с.159], так и в «Махабхарате» очень распространены сравнения с огнём, световыми явлениями и небесными светилами, связанные с идеей блеска или сияния [4, с.80-81]. С.М. Боура подчёркивает наличие сравнений со светом и в «Беовульфе» (*Во тьме глаза полыхали, как факелы*), и в старофранцузской «Песни о Роланде» (*волосы белы, как цветы летом*) [1, с.360-361].

Намного реже в исследованном материале встречается сравнение по признаку «темноты/отсутствию света», образами сравнения в которых являются лексемы *naht* «ночь» и *nebeltac* «туманный день». Так, чтобы подчеркнуть красоту Оргелузы, другие девы сравниваются с «туманным днём» (5). С ночью также может сравниваться темный цвет кожи (6):

(5) *dirre meide blic ein nebeltac // was bî Orgelûsen gar*. (P.591.16-17) – Облик этих дев был туманным днём по сравнению с [видом] Оргелузы.

(6) *liute vinster sô diu naht // wârn alle die von Zazamanc* (P.17.23-24) – Люди, чёрные, как ночь, все были из Зазаманки.

Всего в двух примерах задействован признак, не связанный с яркостью или темнотой. Во-первых, это сравнение с месяцем маем (*ein meien zît, meye*), весьма характерное для свн. куртуазной лирики и эпоса. Весенний месяц воспринимается как месяц блаженства и наивысшей радости [8]. Интересно, что в примере из «Песни» представлен именно этот образ сравнения:

(7) *sin herce tvgende birt // also der sveze Meye daz gras mit blvmen tvt* (N.1636.2-3) – Его сердце полно добродетелей, как сладкий май – травой с цветами.

(8) *si was im reht ein meien zît, // vor allem blicke ein flôrî, // ougen süeze unt sûr dem herzen bî*. (P.531.24-26) – Она была ему точно время мая, цвет всех очей, услада глаз и тяжесть для сердца.

Ещё в одном случае некомфортный отдых сравнивается с жестоким сражением:

(9) *er hete dâ vor dicke erliten // mit swerten manegen scharpfen strît // sanfter dan die ruowens zît*. (P.587.28-30) – Прежде он часто испытывал много жарких боёв на мечах, более лёгких, чем это время отдыха.

Сравнения в исследованном материале могут выражаться при помощи сравнительных союзов *alsam* (2), *sô* (6) «как»; имён прилагательных в сравнительной степени с союзами *dan* и *denne* «чем» (4, 8); сравнительных придаточных предложений с подчинительными союзами *als ob* «как будто», *also* «как» (3, 7); описательных бессоюзных оборотов. В последнем случае факт сравнения выражается глаголом *sîn* «быть» в сочетании с предлогом *bî* (1, 5), глаголом *wænen* «полагать» (11), местоимением *ander* «другой, второй» (10) и наречием *reht* «прямо, точно» (8). Кроме того, признак

«сияния/яркости» может передаваться с помощью глаголов *tagen* «светать, сиять» (11) и *schînen* «сиять» (10). Как правило, все эти средства употребляются в сочетании друг с другом:

(10) *ez dorft in dunken niht ze fruo: // wan von in schein der ander tac*. (P.167.16-17) – Им [девам] не могло показаться, [что] слишком рано, ведь от них [будто] сиял второй день.

(11) *ir antlütze gap den schîn, // si wânden alle ez wolde tagen*. (P.235.16-17) – Её лик давал такое сияние, что всем им казалось, что светает.

В составе сравнения темпоральное существительное может быть подлежащим (7, 10), предикативом (1, 4, 5), частью определения (2, 6, 8) или обстоятельства времени (1, 3). Т.е., темпоральные существительные в составе сравнений могут участвовать во временной локализации действия.

Таким образом, темпоральные существительные со значением естественных временных отрезков представляют собой яркий, не затёртый образ – это утверждение особенно справедливо для сравнений по признаку «света/сияния». При этом сами рассматриваемые существительные в подавляющем большинстве случаев используются в сравнениях не в собственно темпоральном значении, а актуализируют другие семы, в основном, «наличие/отсутствие света». Однако пример (1), где существительное *naht* «ночь» входит в состав обстоятельства времени, показывает, что возможны и исключения. В отличие от него в примере (3) темпоральное существительное не является ни предметом, ни образом сравнения – это *wâpenroc* «сюрко» и *fiwer* «огонь» соответственно.

В настоящий момент объяснение тому, что рассматриваемый вид сравнений практически отсутствует в «Песни о Нибелунгах», не найдено, и это может стать предметом дальнейших исследований.

ЛИТЕРАТУРА

1. Боура С. М. Героическая поэзия. М.: Новое литературное обозрение, 2002.

2. Ле Гофф Ж. Цивилизация средневекового Запада. М.: Прогресс. Прогресс-академия, 1992.

3. Лосев А. Ф. История античной эстетики (ранняя классика). М.: АСТ, 2000.

4. Невелева С. Л. Вопросы поэтики древнеиндийского эпоса: эпитет и сравнение. М., Наука, 1979.

5. Пастуро М. Символическая история европейского средневековья. СПб.: Alexandria, 2012.

6. Томашевский Б. В. Стилистика и стихосложение: Курс лекций. Л.: Учпедгиз, 1959.

7. Friedrich J. Phraseologisches Wörterbuch des Mittelhochdeutschen: Redensarten, Sprichwörter und andere feste Wortverbindungen in Texten von 1050-1350. Tübingen: Max Niemeyer Verlag, 2006.

8. Müller W. Mittelhochdeutsches Wörterbuch. Mit Benutzung des Nachlasses von G.F. Benecke; ausgearb. von Wilhelm Müller. Ab Bd. 2: ausgearb. von Wilhelm Müller und Friedrich **Zarncke** // [Электронный ресурс] : Mittelhochdeutsche Wörterbücher im Verbund – Электрон. база дан. – Stuttgart, 1990. 4 Bde. – Режим доступа: http://www.woerterbuchnetz.de/BMZ?lemma=meie

E. S. Tikhonova *(Saint Petersburg Electrotechnical University «LETI»)*

TEMPORAL NOUNS IN SIMILES IN THE MIDDLE HIGH GERMAN ROMANCE AND COURTLY EPIC

The paper deals with temporal nouns as part of similes in Middle High German courtly romance "Parzival" and epic "The Lay of the Nibelungs". The ground, topic and vehicle of such similes, as well as their structure and syntactical role are considered.

Middle High German, simile, temporal nouns, "Parzival", "The Lay of the Nibelungs"

УДК 81'243
М. Н. Тренихина (*Санкт-Петербургский государственный электротехнический университет «ЛЭТИ» им. В. И. Ульянова (Ленина),* e-mail*:* margotr3004@gmail.com);
Н. А. Федорищева *(Санкт-Петербургский государственный электротехнический университет «ЛЭТИ» им. В. И. Ульянова (Ленина),* e-mail*:* natalie9797@mail.ru)

КУЛЬТУРОЛОГИЧЕСКИЙ АСПЕКТ КАК НЕОБХОДИМАЯ СОСТАВЛЯЮЩАЯ УСПЕШНОГО ИЗУЧЕНИЯ ИНОСТРАННЫХ ЯЗЫКОВ В УСЛОВИЯХ ИНОКУЛЬТУРНОГО КОГНИТИВНОГО ПРОСТРАНСТВА

В настоящей статье определяется неразрывная связь языка и культуры в когнитивном пространстве. Рассматриваются проявления когнитивных различий носителей иностранных языков, а также определяется роль культурологического аспекта в межкультурной коммуникации.

Межкультурная коммуникация; когнитивное пространство; когнитивно-коммуникативный подход; картина мира; менталитет; коммуникативное поведение; языковые контакты.

Современный человек, оказавшись в ситуации интенсивного развития поликультурного общества, сталкивается с рядом проблем, вызванных национальными особенностями его языкового сознания, как представителя обособленной лингвокультуры и иноязычной когнитивной среды. Особую актуальность приобретает изучение иностранных языков – необходимое условие существования в современном культурно-языковом сообществе. Однако, сталкиваясь с «чужим» словом в искусственной учебной ситуации, происходят значительные затруднения – формируемый образ сознания является неполным, потому как иностранное слово является для нас лишь определенным набором звуков, воспринимаемых перцептивно. В связи с этим, уместно говорить о разнице в когнитивных пространствах коммуникантов. Развитие речевой деятельности должно сопровождаться всесторонним познанием инокультурного пространства. Таким образом, важнейшим представляется формирование максимально полного понимания картины мира той культуры, язык которой изучается и необходимость внедрения в свойственный языку контекст, для достижения гармоничного межкультурного взаимодействия, адаптации к окружающему миру и успешного освоения иностранного языка.

Несмотря на возрастающую популярность изучения иностранных языков, очень маленький процент обучающихся вступает в реальные межкультурные контакты. Необходимо активизировать ситуации максимального приближения к реальной коммуникации, когда становится рефлексивно необходимым процесс порождения высказывания и предвосхищения возможного ответа. Лингводидактика, в первую очередь, должна быть ориентирована на взаимодействие между представителями разных культур. В настоящее время наблюдается повышенный интерес к когнитивно-коммуникативному подходу, когда проблема изучения языка рассматривается не только как обучение лингвистическим знаниям и формирование коммуникативной компетенции, но и как обучение знаниям о мире и культуре посредством другого языка. В этом смысле более уместно словосочетание «освоить иностранный язык» вместо выражения «выучить иностранный язык». В самом деле, культуру можно лишь освоить, непосредственно ее познавая, но «выучить» ее нельзя.

Язык взаимодействует с культурой в качестве ее составной части, культурного кода, отражения реальности и менталитета народа, является инструментом, хранителем, проводником, и, что наиболее важно, – условием и способом ее существования. Культура, прежде всего, проявляет себя в языке, и одновременно без языка ее существование не представлялось бы возможным. Основы изучения взаимосвязи языка и культуры были заложены трудами В. Гумбольдта, А.А. Потебни, Э. Сепира и Б. Уорфа. Э. Сепир и Б. Уорф заложили важнейшие основы теории неразрывной связи языка и культуры – язык придает завершенность потоку впечатлений внешнего мира через сознание человека, когнитивно, с точки зрения переработки информации, используя при этом культурную семиотику [9]. Проблема определения отношений между языком и мышлением, языком и культурой была поставлена В. Гумбольдтом и впоследствии волновала умы многих известных ученых. До сих пор не найдено однозначного ответа на вопрос о том отражается ли мировоззрение в языке или язык формирует мировидение. Многие современные ученые не разделяют идею о безоговорочной односторонней детерминации языка и мышления, полагая, что истина состоит в компромиссе обоих подходов. Когнитивный аспект взаимодействия культуры, языка и мышления является наименее изученным. Одно из его проявлений – взаимодействие картин мира, которые являются продуктами сознания, их контактирование регулируется мыслительной, когнитивной деятельностью сознания отдельного человека и всего общества, погруженных в данный общекультурный сценарий [5]. Языки, расчленяя мир по-разному, свидетельствуют о своеобразии человеческого разума. Несмотря на сложность изучения, когнитивное, ментальное в межкультурной коммуникации должно учитываться не в меньшей степени, чем языковое и культурное.

Признание тесной взаимосвязи когнитивного и коммуникативного аспектов в речевой деятельности основывается на единстве двух основных функций человеческого языка – когнитивной и коммуникативной соответственно. По мнению И.М. Трояновой, «коммуникация невозможна вне когниции и является, с одной стороны, конечной целью последней, исходя из огромного значения, которое имеет речевое общение для жизни и сущности человека как члена социума» [8]. С другой стороны, общение людей происходит именно с целью познания, получения нового знания о действительности, его обработки, хранения и передачи из поколения в поколение» [4]. В настоящий момент термин «когнитивное пространство» невероятно полисемичен. Г. Бенкинг соотносит понятие когнитивного пространства с возможным миром [11]. Когнитивное пространство, на его взгляд, это искусственно созданное место, в котором люди могут взаимодействовать и обмениваться информацией. Д.Б. Ньюби определяет когнитивное пространство, как человеческий опыт, выражаемый в отношениях между концептами, которые формируются, развиваются и видоизменяются в процессе познания [13]. Индивидуальное когнитивное пространство характеризуется уникальностью знаний и представлений, свойственных отдельной языковой личности. Коллективное когнитивное пространство – это структурированная совокупность знаний и представлений определенного языкового сообщества. Когнитивное пространство является культурно детерминированным и национально-маркированным, потому как ядром когнитивных пространств служит когнитивная база того национально-лингво-культурного сообщества, которое является родным для носителя данного когнитивного пространства [3]. Для понимания когнитивного пространства необходимо ввести термин «концепт». Основной принцип когнитивной лингвистики заключается в том, что семантика языковых единиц основана на процессах концептуализации, то есть на осмыслении действительности языковым коллективом, а также зависит от характера концептов, получивших свое языковое выражение. В современных лингвистических исследованиях существуют различные трактовки понятия «концепт», которые подчёркивают либо его культурную, либо его ментальную природу. С лингвокультурной точки зрения, наиболее важным определением концепта представляется его понимание, как «сгустка культуры в сознании

человека; то, в виде чего культура входит в ментальный мир человека», а «человек … сам входит в культуру, а в некоторых случаях и влияет на нее» [7].

Таким образом, наибольшие трудности в общении представителей разных культур возникают вследствие различия содержания именно образов сознания. Вступая в процесс передачи информации в контексте межкультурного общения, коммуниканты задействуют когнитивный аспект общения, происходит некая фильтрация всех поступающих данных и их перекодирование в соответствии со своим культурным контекстом. Когнитивная деятельность человека регулирует создание картины мира и закрепляет ее в этническом мировидении. Различие картин мира является важнейшей проблемой на пути изучения иностранного языка, потому как одним из его проявлений может быть иное семиотическое кодирование. В контексте «необходимости пересечения индивидуальных когнитивных пространств общающихся», необходимо ввести категорию «интер-когнитивного общения», смысл которого – осуществление передачи информации между носителями разных когнитивных систем [5]. Термин интер-когнитивный употребляется, в основном, в зарубежном дискурсе в сочетании интер-когнитивная коммуникация (intercognitive communication). Закладывая фоновые знания об иносоциуме, мы формируем перцепивную готовность к восприятию языка как отображения иной социокультурной реальности. Иноязычный дискурс при таком подходе выступает носителем информации и единицей коммуникации. Вид коммуникации определяется в соответствии с действующими лицами данного процесса. «Интра-когнитивная комуникация подразумевает передачу информации между двумя сознательными существами с равными познавательными способностями (например, между людьми) [5]. Интер-когнитивная коммуникация: передача информации осуществляется между сознательными существами, но с разными познавательными способностями (например, между человеком и искусственной когнитивной системой) [10]. С биологической точки зрения, строение человеческого мозга и, как следствие, когнитивных систем людей единообразно и тождественно. Однако с лингвокультурной точки зрения, это определение является несправедливым по отношению к представителям разных культурных сообществ. «Лингвистическое многообразие становится для когнитивной науки ключевой характеристикой: мы являемся единственным видом, чья коммуникативная система фундаментально изменчива на всех уровнях» [12]. Огромное разнообразие языковых систем, по мнению Н. Иванса и С. Левинсона, свидетельствует о когнитивном различии их носителей.

Контакты на уровне семиотики культур, взаимодействия разных культурных кодов в условиях «культурного семиотического полиглотизма» (терминология Ю. М. Лотмана) представляются сложными ввиду различного набора культурных ценностей в разных культурах. Ценности, знания и представления закреплены в когнитивном пространстве коммумникантов, в некоторой общей структурированной совокупности знаний и представлений, которыми обладает каждый представитель лингвокультурного сообщества. Разница между этими знаниями и представлениями приводит к ощущению «лакунарности» (чужеродности) индивида, оказавшегося в иной культурно-языковой среде. Лакунарный характер межкультурной коммуникации обусловлен тем, что каждая культура в процессе межкультурного взаимодействия выступает в качестве объекта, раскрывающегося другой культуре, и как интерпретант, раскрывающий другую культуру. С самого начала культуры являются чужеродными объектами по отношению друг к другу, однако, находясь в постоянной динамике, они получают друг от друга различные интерпретации. Поэтому чем большим количеством знаний о других культурах обладают участники коммуникации, тем быстрее они перестают воспринимать их как лакуны, так как им придётся приложить меньше когнитивных усилий для их понимания, и тем успешнее будет процесс общения. Используя собственную языковую систему, представители взаимодействующих культур пытаются адаптироваться под иные обычаи, традиции и нравы, также воспринимающиеся как «чужие», и учесть их в

коммуникативном процессе. В этом смысле, явление межкультурной коммуникации можно обозначить как некую «идеальную цель», к которой необходимо стремиться, чтобы освободиться от чувства чужеродности. В процессе адаптации и попытки «понимания» культурами друг друга, они либо сближаются, либо расходятся. Итак, каждый человек «привыкает» к особенностям той культуры, в которой он живет. Ее нормы и правила закрепляются на уровне сознания человека, он формируется ею, перенимает набор присущей ей ценностей, получает собственное культурное завершение. С одной стороны, именно эти знания выражают самобытность культуры каждого народа, помогают идентифицировать себя как часть какой-либо национальной или этнической общности. С другой стороны, существенные различия в менталитетах ведут к усложнению процесса изучения иностранных языков.

В современном мире чужая культура не должна восприниматься, как оппозиционная. В процессе межкультурного общения люди воспринимают друг друга с позиции собственной культуры. Они склонны обвинять представителей иных культур в их собственном негативном восприятии этих культур. Таким образом, межкультурное взаимодействие может протекать через взаимную адаптацию или через конфликты.

Случай негативной реакции представителями разных культур друг на друга представляется нам вполне объяснимым. Обращаясь к проблеме изучения иностранного языка, необходимо отметить, что знание одного лишь языка недостаточно, необходимо владение «внекодовыми знаниями». В процессе коммуникации произнесенное слово никогда не является нейтральным. Смысл высказывания также может изменяться в зависимости от используемых паралингвистических средств: интонации, ритма, тембра, логических ударений. Это, несомненно, может привести к недопониманию, и даже агрессии в процессе межкультурного общения. Эта проблема, несомненно, связана не только с незнанием культуры в целом, в ее общем понимании, но и с различиями в индивидуальных когнитивных пространствах говорящих. Индивидуальное когнитивное пространство языковой личности формируется под воздействием и на основе существующей в языке единой когнитивной базы. Она понимается как «определенным образом структурированная совокупность знаний и национально маркированных и культурно детерминированных представлений, необходимых для представителей данного национально-лингво-культурного сообщества» [3]. Потому освоение иностранного языка происходит эффективнее при рассмотрении его с двух сторон: с культурологической и лингвистической. Например, русская когнитивная база находится в тесном пересечении и взаимодействии с русским культурным пространством – формой существования культуры в сознании человека, культуры, отображенной сознанием, или бытием культуры в сознании ее носителей. Соответственно каждый этнос, народ, национальность обладает своей уникальной когнитивной базой, исключительным когнитивным пространством, находящим свое отражение в культуре. Например, в культуре североамериканских индейцев нормальными считаются паузы, длящиеся несколько минут в рамках одного речевого общения. Чрезвычайно важна и манера речи: в некоторых культурах говорят много, в других – лаконично. Более того, в ряде культур формальное содержание сказанного имеет второстепенный характер. Например, в литературе и языке арабов предпочтение отдается игре слов, употреблению одинаковых слов, но в разных коннотациях. В процессе общения, именно нехватка знаний о культурных особенностях одного из коммуникантов чаще провоцирует взаимное негативное отношение, нежели ошибки языковые.

Очевидно, что одна из основных трудностей для обучающихся иностранному языку – преодоление языкового барьера. О языковом барьере можно говорить в том случае, если участники речевого акта испытывают взаимное недопонимание. Тем не менее, преодоление языкового барьера представляется нам недостаточным для эффективной межкультурной коммуникации между индивидами. Важнейшим пунктом является преодоление барьера культурного. Культурный барьер проистекает из различия в

менталитетах, или в ментальных пространствах. В контексте когнитивной лингвистики изучается взаимодействие языка, культуры и мышления, а научные исследования в этой области включают анализ культурных концептов и стереотипов мышления и поведения. Обращаясь к понятию концепта, следует учесть его колоссальную значимость, как единицы, связывающей воедино научные изыскания в области культуры, сознания и языка, потому как концепт «принадлежит сознанию, детерминируется культурой и опредмечивается в языке» [6]. Данное определение конкретизирует ментальную сущность концепта, как связующего элемента между языком и культурой, поскольку концепт является результатом процесса познания. Ментальное пространство – это особое место для категоризации опыта человека, которое активизируется в когнитивном процессе. В этом смысле термин «ментальное пространство» отчасти соответствует по своему значению термину «когнитивное пространство». Однако говоря о культуре, уместнее применять первую дефиницию.

Культура связана, прежде всего, с национальной ментальностью. Национальная ментальность с позиции непосредственного межкультурного общения может рассматриваться как способ мышления представителей конкретной культуры, который определяет их поведение и ожидание подобного со стороны других, или как «специфический способ восприятия и понимания действительности, определяемый совокупностью стереотипов сознания» [6]. Соответственно, национальный менталитет – это национальный способ восприятия и понимания действительности, определяемый совокупностью когнитивных стереотипов нации. Сознание человека всегда культурно детерминировано, культурные архетипы начинают формироваться с момента рождения ребенка. Они накапливаются в сознании в культурно обусловленные контексты, которые накладываются на личный опыт каждого индивида в процессе его социализации. В качестве примера, можно привести "национальные" стереотипы типа «изысканный, как француз», «пунктуальный, как немец» и тому подобное. Набор стереотипов конкретной лингвокультурной общности определяет способ восприятия родной и иной действительности, что диктует образец поведения. Это отражается в стиле, манере речевого и неречевого поведения человека, вступающего в коммуникацию. Выбор формы поведения происходит на уровне когнитивного пространства, находя свое отражение в содержащихся в нем стереотипах. Стереотип, в таком случае, не статичное образование, а единица коммуникации, нечто динамичное, явление, реализующее себя в речевом общении. Необходимо делать различие между стереотипом-представлением, хранящим в сознании человека определённые образы и стереотипом-поведением, представляющим собой инварианты деятельности и определяющим коммуникативное поведение в той или иной коммуникативной ситуации [2]. Стереотипы не следует оценивать, как нечто отрицательное, мешающее успешному взаимодействию представителей разных культур. Напротив, выполняя свои функции – когнитивную, аффективную и социальную, – они способны оказывать положительное воздействие на ход процесса коммуникации и его результат. Когнитивная функция способствует интерпретации новой информации на основе уже имеющихся знаний, в то время как аффективная и социальная функции помогают предугадывать и оценивать ситуацию общения и поведение другого человека. Рассматривая стереотип в социальном и культурном контексте с позиции этнолингвистики, его можно охарактеризовать как одно из необходимых условий успешного коммуникативного поведения в процессе межкультурного общения.

В языковедческих работах последних лет уделяется значительное внимание проблеме множественности (вариативности) перевода, так как языковое представление высказывания может быть различным даже в пределах одного языка. Особенности выбора варианта, прежде всего, могут быть объяснены особенностями и разным составом когнитивной среды конкретного коммуниканта [1]. В частности – барьер в понимании иноязычного собеседника в культурологическом плане, т.к. в рамках родной ему культуры формируется прочная картина своего видения мира. Это особо проявляется при изучении

идиоматики. Пословицы и поговорки изучаемого языка не в полной мере понимаются носителями различных когнитивных систем. Через идиомы, отражающие положительную или отрицательную оценку тех или иных качеств, можно судить об этнических нормах, правилах социальной жизни и поведения в обществе. Последовательный выбор переводчиком одной из ряда возможностей, возникающих на отдельных этапах переводческого процесса, является, по сути, процедурой снятия вариативности на разных уровнях. Этот выбор может быть одномоментным, сразу определяя окончательный вариант перевода или многоступенчатым через ряд промежуточных вариантов, которые переводчик последовательно изменяет [Там же, 1]. Социальная норма перевода, которая опирается на культуру, может играть решающую роль в этом выборе. Переводчик при этом может ориентироваться на когнитивные знания, общие для представителей данной культурной общности или конкретного человека, для которого предназначен перевод [Там же, 1]. Переводчик выполняет сложные мыслительные операции, осуществляя свой выбор. Операции основаны на его собственных лингвистических и когнитивных знаниях, отражающих особенности его культуры. Личность переводчика, таким образом, становится одним из сильнейших факторов вариативности перевода. Выполненные одним и тем же переводчиком переводы, могут обнаруживать предпочтения, оказываемы тем или иным конструкциям, словам, приемам, закрепленным непосредственно в его когнитивном пространстве. В синхронном переводе эти различия буквально «лежат на поверхности». Практически исключено совпадение переводов звучащего текста у разных переводчиков.

Осознание того, что культура каждого языкового сообщества находит свое отражение в языке и поведении его субъектов, а, следовательно, в индивидуальном и коллективном когнитивных пространствах, приводит к смене парадигм в процессе изучения иностранного языка. Важнейшим ориентиром становятся новые доминанты как, например, принятие языка как социокультурного феномена, а значит необходимости изучения его как формы культурного поведения с целью достижения взаимопонимания в ситуациях межкультурного общения. В связи с этим, необходимой составляющей изучения иностранного языка становится определение неких единиц когнитивного уровня, отражающих фоновые знания иносоциума. В таком случае, суть обучения основам межкультурной коммуникации состоит в построении когнитивной системы знаний, соотносящихся со знанием о мире иной социокультурной общности, осмысленного понимания социальных ценностей другого народа. Становится очевидным тот факт, что формирование культурной грамотности у изучающих иностранный язык значительно повысит уровень социокультурной компетенции личности, поставив ту перед необходимостью получения новых знаний о культуре партнеров, и как следствие, поспособствует преодолению барьеров в межкультурной коммуникации.

ЛИТЕРАТУРА

1. *Комиссаров В. Н.* Когнитивные аспекты перевода // Перевод и лингвистика текста. М., 1994.
2. *Коробков Ю. Д.* Современные трактовки ментальности: Проблемы и перспективы // Вестник ОГУ. 2001. № 8. С. 88–96.
3. *Красных, В.В.* Когнитивная база vs культурное пространство в аспекте изучения языковой личности (к вопросу о русской концептосфере) // Язык, сознание, коммуникация: Сб. статей / Ред. В.В. Красных, А.И. Изотов. - М.: Филология, 1997. Вып. 1. С. 128-144.
4. *Кубрякова Е.С.* Начальные этапы становления когнитивизма: лингвистика – психология – когнитивная наука // Вопросы языкознания. 1994. № 4.

5. *Николаева О.В.* Интер-когнитивные взаимодействия в межкультурной коммуникации // Филологические науки. Вопросы теории и практики Тамбов: Грамота, 2014. № 11 (41): в 2-х ч. Ч. II. С. 132-136.
6. *Попова З. Д., Стернин И. А.* Очерки по когнитивной лингвистике. Воронеж, 2001. 192 с.
7. *Степанов Ю. С.* Константы. Словарь русской культуры. Опыт исследования [Текст] / Ю. С. Степанов. - М.: Школа «Языки русской культуры», 1997. 824 с.
8. *Троянова И.М.* Когнитивная функция как одна из важнейших функций языка // Вестник Томского государственного педагогического университета № 2 / 2008. С. 56-58.
9. *Уорф Б. Л.* Наука и языкознание: о двух ошибочных воззрениях на речь и мышление, характеризующих систему естественной логики, и о том, как слова и обычаи влияют на мышление // Новое в лингвистике / под ред. В. А. Зве- гинцева. М.: Изд-во иностр. лит-ры, 1960. Вып. I. С. 169-182.
10. *Baranyi P., Csapó Á.* Definition and Synergies of Cognitive Infocommunications // Acta Polytechnica Hungarica. 2012. Vol. 9. No. 1. P. 67-83.
11. *Benking H.* Creating, Blending, Concerting, and Sharing Global Workspaces of the Mind : Sign and Symbol Grounding in the Cognitive Panorama (Space/Time) [Electronic Resource] / H. Benking. – URL : http:// benking.de/dialog/r-benking.htm.
12. *Evans N., Levinson S. C.* The Myth of Language Universals: Language Diversity and its Importance for Cognitive Science // Behavioral and Brain Sciences. 2009. Vol. 32. P. 429-492.
13. *Newby G.B.* Cognitive Space and Information Space [Text] / G.B. Newby // Journal of the American Society for Informational Science and Technology Archive. – 2001. – Vol. 52. – P. 1026–1048.

M.N. Trenikhina, N. A. Fedorischeva *(Saint Petersburg Electrotechnical University «LETI»)*

CULTUROLOGICAL ASPECT AS AN ESSENTIAL ELEMENT OF SUCCESSFUL LEARNING OF FOREIGN LANGUAGES IN COGNITIVE SPACE OF A DIFFERENT CULTURE

The aim of the given article is to describe the indissoluble connection between language and culture in cognitive space. To establish the manifestation of cognitive differences of native speakers, and to define the role of culturological aspect in intercultural communication.

Cross-cultural communication; cognitive space; cognitive-communicative approach; worldview; mentality; communicative behavior, language contacts.

T. Triberio (*Foreign Languages and Literatures Department - University of Verona, Italy* tania.triberio@univr.it)

CULTURAL-LINGUISTIC INTERFACE THROUGH A META-LINGUISTIC APPROACH. WIERZBICKA'S PROPOSAL AND ITS IMPLICATIONS

Wierzbicka's meta-linguistic approach as a means to disclose meanings and cultural values. This brief essay will examine possible interfaces between different linguistic fields, that is semantics, pragmatics and syntax, especially from a lexicographic perspective.

Wierzbicka, meta-linguistic approach, NMS, semantic primes, syntax, lexicographic translation.

Intercultural communication, any type and form it may be, always brings along linguistic implications; culture and language are inextricably interconnected, one reflects the other and vice versa.

A particular type of approach to the interface between culture and language will be hereafter examined, especially from a translation studies' perspective, not having the purpose of taking any particular pro or against position, but rather aiming at tracing and raising questions and/or proposals for discussion.

How to compare meanings expressed in different languages? The Polish linguist Wierzbicka proposes a meta-linguistic approach, through what she calls the *Natural Semantic Metalanguage* (NSM). This is an Independent Semantic Metalanguage (a "formal semantic metalanguage"), built on a hypothetical primitive semantic system of universals (that is "minimal units") [Wierzbicka, 2003]. At the beginning 14 primitive elements were identified (*I*, *You*, *someone*, *something*, *this*, *want*, *do not want*, *think*, *imagine*, *feel*, *part*, *world*, *say* and *become*) [Wierzbicka, 1972], then the list was enriched, including pronouns, verbs, modals, adjectives etc., basic concepts to be found in many languages as *smell*, *much*, *more*, *less*, *different* and others, representing idiosyncratic aspects of each culture [Wierzbicka, 2010:17 and Wierzbicka, 2011 for the semantic universal primes' complete table].

Assuming that meaning has both a universal perspective, inherent in every "human language", and a "culture-specific" vision, it is important to identify what can be found of "universal" (human nature) in each particular culture [Wierzbicka, 2003].

If complex concepts can be described in their components, simple ones can not, and this is exactly the starting point of the NSM (this is an essentially generative point of view). Simple concepts are the means through which complex ones can be explained. Here below an example of how the sense of "duty" can be expressed in Russian, in two different ways [Wierzbicka, 1992:415-416]:

a) **я** **должен** = **I need** (personal construction)
[Subj. Pred.]
I *need*

different from

b) **мне** **нужно** = **I need** (impersonal construction)
[Obl. Predic.]
to me *it is necessary*

The two examples bear the same meaning, but while example a) foresees a personal Actant (Agent **я**), accompanied by the predicate **должен**, example b) foresees an Experiencer through the oblique dative case **мне** (logical subject), followed by the Russian predicative ending in *-о* with modal functions (in Russian there is a wide category of modal impersonals as *надо*, *нужно*, *необходимо*, etc.).

Wierzbicka believes that b) includes an additional "semantics component": "not because I want it".

In order to explain this semantic component Wierzbicka uses NSM, from where the two following different *formulas*:

Я должен = I should do it <u>which differs from</u> **мне нужно** = I can't think:
If I don't want it, I will not do it
I know I should do it.

As we see, the example on the right is explained through the "formal semantic metalanguage", the minimal units of the NSM.

Beyond considerations that concern more specifically dedicated areas, such as the socio-linguistic and cultural anthropology ones, purpose of this brief study is to analyse this "cultural inference" through a more strictly linguistic and functional point of view.

This type of linguistic approach offers indeed an opportunity to ask ourselves a series of questions and issues open to discussion. As, for example:
- whether there could really be a further "semantic component" (or better semantic-pragmatic one) in the impersonal Russian structure;
- if this further "semantic component" does exist, to what extent it is culturally relevant in order to grasp the real, inner meaning of the so-called "impersonal expressions";
- and then, how can the concept of "impersonality" undergo a process of lexicalization and/or grammaticalization; possibly through a non-canonical subject (dative case);
- to what extent a non-canonical subject (ex.: *dat*. **мне**) is to be considered impersonal;
- how can we take account of this "cultural inference" in the process of translation from Russian into another language, such as Italian or English;
- and then, to what extent "context of use" (pragmatic-semantic context) influences syntactic behaviour and properties (linguistic context).

We can for example consider the lexicographic translation (purpose of the dictionary is to provide, as far as possible, an equivalent):

> **должен** [dólžen] pred.: должна, должнó, должны dovere (a) + inf.: я должен позвонить debbo telefonare […].
> [Dobrovol'skaja, 2001:170]

> **нужно** [nužno] pred. nomin. **1** (+ *inf.*) bisogna, è necessario; ~ подождать bisogna aspettare **2** (+ *dat.*) мне ~ купить хлеба ho bisogno di comprare del pane […].
> [Dobrovol'skaja, 2001:470]

Both Italian translations are nominal sentences, which see, respectively, the use of verbs such as "(I) shall" [(io) debbo], "(I) need" [(io) ho bisogno] and which provide, in all cases, an Actant-Agent (the so-called "canonical subject").
How, then, the foreign user grasps the "further semantic component", which, according to Wierzbicka, is included in the example for the lemma **нужно**? Beyond grammatical information that indicates the dative government (+ *dat.*), no information is given about the fact that modal expressions in Russian are far more used in their variant, so to say, impersonal.

A difference which affects, therefore, not only the way in which certain expressions are received and interpreted, but also the manner in which they are projected into the sentential syntax, both within the same language and in the process of translation from one language to another.
Wierzbicka compares Russian with modern English, dominated by nominative sentences to express the sense of necessity-duty and/or impossibility: Ex.: *I have to do it*, *I can not do it*.

To what extent then a meaning can be transferred from one language to another? To what extent it is independent of the language? [Wierzbicka, 1992].
As we may see, then, intercultural communication is not just a matter of understanding meanings but also morphological and syntactical constructions, if it is true that even grammatical constructions imply and encode meanings, which are "cultural revealing" (syntactic properties, locations, governments and so on) [Bertuccelli Papi, 1993; Dik, 1978; Halliday, 2013].

Wierzbicka states: «I mantain that grammatical constructions embody certain meanings; and I try to reveal these meanings, to show exactly what they are, and how the use of a given construction can be predicted from its meaning» [Wierzbicka, 1988:7].

Linguistic differences are linked to cultural values (socio-cultural attitude that is reflected in the language) and therefore to *con*-textual ones. For this reason, the cross-cultural pragmatics is a new field of investigation. If we want to identify the cross-linguistically meaning we have to do it for sentences, not for lexemes isolated and we must therefore also consider grammatical patterns (language-specific), in order to identify the syntactic behaviour of each single word/expression.

Nowadays more and more it is argued the need for a pragmatic component in an integrated theory of linguistic ability. If we are interested just in the pragmatic context we may

argue that it should not be part of the grammatical descriptions (Chomsky's competence), but if we assume that to be adequate grammatical descriptions should specify the meaning of every single word of the language, we will then find that there are words for which you can specify the exact meaning only in reference to the contexts of use.

On this respect it might be interesting, for example, to try to find possible points of contact and intersection between pragmatics and semantics on one hand and pragmatics and grammar on the other hand [Bertuccelli Papi, 1993; Dressler-Merlini, 1987].

Certain phenomena of grammaticalization, such as the case of the above described predicatives, the shift of the Russian verb *to be* (*быть*) in the past, from the personal past tense *был* to the auxiliary neutral form *было* (in conjunction with predicatives, as *было нужно = it was necessary*, to express states/conditions) [Vinogradov, 1972:331], convey morphological information. These last, themselves, affect semantics and syntax, and bear pragmatic-functional values.

Change and restriction in the grammatical function of these forms has also led to a change in the semantic structure, identifying new syntactic links.

LITERATURE

Bertuccelli Papi M., *Che cos'è la pragmatica*, Bompiani, Milano 1993

Dobrovol'skaja J., *Grande dizionario russo-italiano / italiano-russo*, Ulrico Hoepli Editore, Milano 2001

Dressler, W. U., & Merlini Barbaresi, L, *Elements of morphopragmatics*, LAUD A194, Duisburg 1987.

Dik S., *Functional grammar*, North-Holland, New York 1978

Halliday M.A.K., *An Introduction to Functional Grammar*, Routledge – Taylor & Francis Group, NY USA 2013

Vinogradov V.V., *Russkaja Grammatika*, Vysšaja škola, Moskva 1972

Wierzbicka, A., *Semantic Primitives*, Athenäum, Frankfurt am Main 1972.

Wierzbicka A. *The semantics of grammar*, Benjamins, Amsterdam 1988

Wierzbicka A., *Semantic, Culture and Cognition, Universal human concepts in culture – specific configurations*, Oxford University Press, Oxford 1992

Wierzbizcka A., *Cross-cultural pragmatics*, *The semantics of human interaction*, Trends in Linguistics, Mouton de Gruyter –Berlin-New York 2003

Wierzbicka A., *Experience, Evidence & Sense*, Oxford University Press, Oxford 2010

Wierzbizcka A., *Common Language of All People*: *The Innate Language of Thought*, «Problems of Information Transmission» 2011, Vol. 47, N. 4, pp. 378-397

УДК 802.0-085+808.2-085

С. Е. Тупикова (*Саратовский национально-исследовательский государственный университет имени Н.Г.Чернышевского*, e-mail: tupikovase@mail.ru);

Е. А. Семухина (*Саратовский социально-экономический институт (филиал) ФГБОУ ВО «Российский экономический университет имени Г.В.Плеханова»*, e-mail: semuh@rambler.ru)

РЕЧЕВОЙ ЭТИКЕТНЫЙ ЖАНР «КОМПЛИМЕНТ» В АНГЛИЙСКОМ И ФРАНЦУЗСКОМ ЯЗЫКАХ

Настоящая работа представляет собой сопоставительное исследование особенностей речевого этикетного жанра «комплимент» в английской и французской лингвокультурах. Выявляются специфические особенности данного жанра, его прагмалингвистические характеристики.

Речевой этикет, речевой жанр, комплимент

В последнее десятилетие появилось значительное количество научных исследований, посвященных речевому этикету. В лингвистике термин «речевой этикет» впервые появился в 1967 г. в работах В.Г. Костомарова [1], позднее начался этап научного анализа данного феномена. В настоящий момент большинство исследований носит прагматический характер, однако лингвисты не только осуществляют классификацию этикетных формул, но и рассматривают деятельностный аспект явления [2, 3].

Речевой этикет представляет собой систему «устойчивых формул общения, предписываемых обществом для установления речевого контакта собеседников, поддержания общения в избранной тональности соответственно их социальным ролям и ролевым позициям относительно друг друга, взаимным отношениям в официальной и неофициальной обстановке» [4]. Таким образом, речевой этикет находится в связи с общим понятием этикета (как в социальном, так и в семиотическом плане), его функция состоит в выборе регистра общения, что реализуется в процессе речевой деятельности [5, 6]. В рамках речевого этикета существует группа ритуалов и формул, имеющих контактоустанавливающую направленность, необходимых для поддержания доброжелательной тональности коммуникации. К числу таких формул относится и комплимент.

Речевой этикетный жанр *комплимент* в английской и французской коммуникативных культурах имеет специфические особенности, некоторые прагмалингвистические характеристики, сформировавшиеся под воздействием явлений как лингвистического, так и экстралингвистического свойства.

Комплимент – это восхваление (часто преувеличенное) каких-либо качеств одного из коммуникантов, выражение уважения или признания и пр. Отправной точкой для анализа форм выражения комплимента служит диалогическая речь, однако, комплиментарные формулы частотны также и для публицистического дискурса.

Комплимент уместнее всего в начале разговора, при встрече, знакомстве.

Mrs.B.: 'Oh, my dear Mr.Bennet,' as she entered the room, 'we have had the most delightful evening, the most excellent ball. Thank you so much! Jane was so admired,…' [7].

Во французской лингвокультуре комплимент также используется в начале общения:

− *Chéri, dit-elle, vous avez vu mes fourmis?<…>*

− *Que vous rendez la vie intéressante, chérie… Avec vous tout est nouveau, varié…*[8]

Комплиментарная формула может стать заключительной в конце общения:

– *… Mais je vous suis bien reconnaissante de votre visite.*

– *Tout le monde à Chardeuil vous aime... Vous n'êtes pas d'ici, c'est vrai, mais on vous a adoptée.* [8]

Выбор подходящего комплимента происходит с учетом: обстановки общения, разницы социального положения и возраста коммуникантов, степени родства, близости собеседников.

Так, например, в нижеприведенной статье обращение Президента США к Премьер Министру Великобритании как к *'bro'* , на его взгляд, подчеркивает их дружеские отношения «на ты» и является комплиментом их особых отношений - `special relationship`, как позже пояснил сам Дэвид Кэмерон. Восприятие данного разговорного обращения как комплимента, возможно, объясняется его значением – (*American English) a way of greeting a friend* [9].

Why Obama calling David Cameron 'bro' isn't necessarily a compliment [10].

Однако многие читатели восприняли данное фамильярное обращение не как комплимент, а как нарушение норм и правил этикета с осознанной целью создания иронической тональности. Об этом, в частности, свидетельствуют комментарии к статье:

Let's be real, David Cameron has a major man crush on Barack Obama. For years he has been trotting after the president doing whatever it takes to form a "special relationship" with the guy. They've taken bad-taste selfiestogether, played bad ping-pong together, and spent hours chatting on the phone. Now, Cameron has exclusively revealed to the Mail on Sunday that all that bonding has paid off and, sometimes, Potus calls him "bro" [10].

Комплимент может употребляться как сам по себе, так и в составе других речевых жанров, например, речевого жанра просьбы, благодарности и т.п. Иногда этикетный речевой жанр *комплимент* можно отграничить от речевого жанра *похвала* только за счет привлечения довольно широкого контекста.

- Hello Mark, glad to see you! Look great!

- Hi, Rick, haven't seen you for ages..! What's up? Where were you?

- Oh, my dear, it hard to believe that my life has changed, and I made up my mind to live the town… [11].

Высокий стиль общения предполагает высокую частотность использования комплимента. Последний выступает средством выражения имплицитной коммуникативной стратегии *лести* с тем, чтобы расположить к себе собеседника или мотивировать его на какие-то действия.

"How nice..." said Imogen. ..."You look so well in that hat, Uncle."

Soames took it off again. "White elephant," he said. "Can't think what made Fleur get me the thing!" [12].

Во французской лингвокультуре частотны комплименты, выраженные перед интервью собеседнику. Так, в частности, находим:

Belle, drôle, elle dégage une vraie sympathie. Dans la conversation, son rire fuse, contagieux...

- D'où vient votre envie de devenir comédienne? [13]

Возможно, что подобный комплимент был сделан журналистом и во время общения с собеседником. Если же данная формула появилась только на страницах журнала, она, тем не менее, выполняет свою комплиментарную функцию по отношению к интервьюируемому. Кроме того, положительная оценка героя статьи мотивирует читателя к прочтению интервью, поддерживает интерес к содержанию статьи.

Проведенный нами анализ показал, что выбор типа комплиментов зависит не только от вышепречисленных факторов, но также от актуальных культурных ценностей и даже исторического периода.

Следует отметить некоторые универсальные явления, характерные в этой связи для английского и французского языков. Так, со второй половины XX в. резко повышается количество комплиментов профессиональным качествам и умениям людей, в то время как число комплиментов внешности в целом и отдельным внешним атрибутам уменьшается. Например, в нижеприведенном примере Бэнкси, создатель парка развлечений для уставших и «депрессивных» «Дисманленд» (от английского dismal – угрюмый), делает комплимент нравственным и эстетическим качествам своей целевой аудитории:

"Low-income holidaymakers" are the perfect art audience [14].

Такая же ситуация с формулами комплиментов и во французской лингвокультуре, где, даже в женских изданиях, традиционно ориентированных на обсуждение внешних качеств, все чаще говорят о профессиональных умениях, такте:

Aussi chaleureuse que professionnelle, Sarah Jessica ne faillit à sa réputation de gentillesse... [15].

А также подчеркивают высокие моральные качества собеседника:

L'actrice confie se remettre à peine d'une gastro-entérite au chevet de son fils. «Il est tombé malade», – explique cette maman sousieuse [15].

Нам представляется, что данный факт связан с известной сменой приоритетов в обществе. Вместе с тем процент комплиментов внешним качествам и проявлениям личности все же остается весьма высоким, что объясняется, на наш взгляд, самим характером данного речевого жанра как чисто этикетного.

Таким образом, универсальным для обоих языков является сохранение и широкое использование жанра комплимента как яркого проявления речевого этикета. Кроме того, в обоих языках наблюдается определенное возрастание удельного веса комплиментов внутренним, особенно профессиональным, качествам личности при некотором снижении количества комплиментов внешности.

ЛИТЕРАТУРА

1. Костомаров В.Г. Русский речевой этикет // Русский язык за рубежом. 1967. №1.
2. Сусов И.П. Деятельность, сознание, дискурс и языковая система // Языковое общение: процессы и единицы. Калинин, 1988. С. 7-13.
3. Федосюк М.Ю. Семантика существительных речевой деятельности и теория жанров речи. // Русское слово в языке, тексте и культурной среде. Екатеринбург, 1997. С. 60-73.
4. Лингвистический энциклопедический словарь. М.: Советская энциклопедия, 1990.
5. Арутюнова Н.Д. Фактор адресата // Изв. АН СССР, сер. ЛиЯ, 1981. Т. 40. Вып. 4. С. 356-367.
6. Демьянков В.З. Конвенции, правила и стратегии общения // Изв. АН СССР, сер. ЛиЯ, 1981. Т. 40. Вып. 4.
7. J.Austen «Pride and Prejudice». M.: Foreign Languages Publishing House,1961.
8. Maurois A. Une carrière et autres nouvelles. СПб: Каро СПб, 2014.
9. http://www.ldoceonline.com - дата обращения 19.03.16.
10. http://www.theguardian.com/commentisfree/2015/jan/05/barack-obama-calling-david-cameron-bro-compliment - дата обращения 19.03.16.
11. F. Tomlinson «Everything Will Be All Right», 2008.
12. G. Galsworthy «Swan Song». New York: The Modern Library, 2003.
13. Bien dans ma vie, 2015, №74.
14. http://www.theguardian.com/artanddesign - дата обращения 18.03.16.
15. Femme en ville, 2016, №36.

S.E. Tupikova *(Saratov State University)*, ***E.A. Semukhina*** *(Saratov Social Economic University)*

SPEECH ETIQUETTE GENRE «COMPLIMENT» IN ENGLISH AND FRENCH LANGUAGES

The present study is the comparative research of specific features of the speech etiquette genre «compliment» in English and French linguistic cultures. Peculiarities of the given genre as well as pragmatic linguistic characteristics are revealed.

Verbal etiquette, speech genres, compliment

УДК 81.26
М. Е. Турбина *(Санкт-Петербургский государственный электротехнический университет* **«** *ЛЭТИ***»** *им.В. И. Ульянова (Ленина),* e-mail: turbina.96@inbox.ru*)*

ЛИНГВИСТИЧЕСКИЕ ОСОБЕННОСТИ ЗООМЕТАФОРЫ В АНГЛИЙСКОМ ЯЗЫКЕ

Рассматриваются лингвистические особенности зоометафоры в английском языке. Исследуются причины использования зоометафоры для характеристики человека. Выделяются следующие тематические группы: негативно-оценочные зооморфные метафоры, образно-нейтральных зооморфные метафоры и позитивно-оценочные.

Зоометафора, зоометафора в английском языке, лингвистические особенности зоометафоры.

Метафора рассматривается в качестве эффективного средства концептуализации окружающей действительности на основе образной аналогии, посредством которой идентифицируются этнокультурные основания характеристики соответствующих явлений.

Черты, присущие той или иной культурной общности более всего проявляются в разговорном жанре, который характеризуется особой насыщенностью, колоритом. По данной причине стоит обратиться к изучению сленга, а именно особенностям функционирования зоометафор в данном пласте лексики английского языка.

Под метафорой подразумевается связь словарного значения слова с контекстно-логическим на основе приписывания присущего свойства одной вещи другой, лишённой её изначально.

Метафора может характеризовать как человека, так и все реалии окружающей его действительности. [2, с. 43]. Самым распространенным источником метафоры для оценочной характеристики человека является номинация представителей животного мира. Метафора используется носителем языка чаще всего для образной оценки человека, его внешности, поведения, характера, интеллекта и др.

Метафору-зооморфизм целесообразно рассматривать в качестве способа языковой репрезентации характеристик человека посредством сравнительного анализа внешнего облика, особенностей поведения, черт характера человека с образом животного.

В зооморфной метафоре, с одной стороны, образу животного приписываются антропоморфные свойства (черты характера, поведения, образа жизни человека), с другой стороны, этот образ проецируется на человека, которому приписываются зооморфные характеристики (повадки, нрав, внешний вид животного). Приведем некоторые примеры [9]:

- *fox ‘an attractive girl or young woman’;*
- *pigeon ‘a cute girl or woman’;*
- *tiger ‘a strong and virile man’;*

В основном зоометафора используется для характеристики человека по следующим мотивам:

1. Побуждение к определенным действиям адресата; например:

Make somebody one's ape. - Одурачить кого-либо.

2. Для осуществления желания выплеснуть эмоции: например:

Honey is not for ass's mouth - Слишком тонкое блюдо для грубого вкуса.

3. Использование зоометафоры с целью создания успешного коммуникативного акта:

Hit the bird in the eye - попасть в точку.

4. Использование метафоры с целью выражения похвалы, симпатии, одобрения, а также с противоположной целью: испугать, выразить свое негодование, антипатию.

Приведем несколько примеров:

Monkey business - глупое поведение.

Be have like a hog - вести себя по-свински.

Act ape, act the ass - глупо себя вести.

5. Привлечение зоометафоры с целью реализации шутки.

Например:

The bird has flown - След простыл.

В семантическом значении зоометафоры обнаруживается некая зависимость от исходных денотатов, для того чтобы воспринять метафорический смысл необходимо мысленно обращаться к исходной семе.

Таким образом, зоометафора отличается двумя характерными чертами:

- наличием семантической двуплановости, которая позволяет проводить сравнение различных денотатов.

- наличием образного элемента значения.

Многие лингвисты выделяют такое понятие, как семантический посредник метафоры, который может состоять из одной семы, либо из совокупности сем. В своем исходном значении он относится к коннотации, а в метафорическом значении служит основанием смысловых преобразований в процессе метафоризации [2; 4; 5].

В основе образования зооморфной метафоры лежит либо конкретный признак, который можно выделить, либо некое впечатление, производимое сопоставляемыми предметами. Признак, формирующий зооморфную метафору, не только является несущественным для исходного значения, но порой даже не входит в его смысловую характеристику.

В ходе исследования был осуществлен анализ высказываний участников англоязычного форума [9] с целью выделения тематических групп зооморфных метафор в зависимости от выражаемой ими экспрессивно-оценочной характеристики. Было отобрано 50 высказываний участников форума, содержащих в своем составе зоометафоры.

На основании проделанной работы были выделены следующие тематические группы зооморфных метафор, характеризующих человека:

I. Зоометафоры с негативно-оценочным компонентом:

To ape - обезьянничать, подражать, подделываться, передразнивать.

- «Ape it» – Валять дурака, кривляться, паясничать.
- «They were also fond of aping the grand manners of servants to aristocratic households and rich farmers» – Они тоже любили подражать великим манерам служащих аристократических семей и богатых фермеров.

To ferret out/around/about – 1) (go ferreting) охотиться с хорьком 2) = ferret out выгонять из норы 3) = ferret out разнюхивать; рыться, шарить, выискивать (a ferret - хорек).

- «Why are you ferreting about in my drawer?» - Что это вы копаетесь в моём шкафу?
- «She opened the drawer and ferreted around for her keys» — Она открыла ящик стола и принялась шарить там в поисках ключей.

В английском языке существуют зоометафоры для выражения негативных эмоций. Даная тематическая группа в рамках исследования составляет 55%.

II. Зоометафоры с позитивно-оценочным компонентом. В данную группу мы выделили различные наименования животных употребляющиеся в общем сленге и для создания экспрессивно-положительной оценочности:

To beaver away - работать не покладая рук (a beaver - бобер);

- «On top of that, for the remaining three days each week, several of its 23 permanent commissions beaver away at the mountain of legislation that is being thrust before them» - Кроме того, оставшиеся три дня каждой недели некоторые из его 23 постоянных комиссий трудятся, не покладая рук, для главы законодательства, подталкивающего их к этому.

To leech - ставить пиявки; (leech onto) приставать к (кому-л.), привязываться, впиваться (пиявка), высасывать, уничтожать.

- «A group of silly young girls leeched onto the popular singer» - Группа глупых молодых девок облепила популярного певца.

В ходе исследования было выявлено, что зоометафоры, с помощью которых можно выразить экспрессивно-положительные эмоции по отношению к чему-либо или кому-либо составляет 35%.

III. Зоометафоры с образно-нейтральным компонентом.

To buck - становиться на дыбы, взбрыкивать (стараясь сбросить седока); противиться, выступать против; сопротивляться (самец животного).

- «Bucking the system» - сопротивление системе.
- «It is wasted time and energy to try to buck any legitimate movement» - Напрасная трата времени и сил - пытаться противостоять любому законному движению.

To clam up - 1) собирать моллюсков 2) липнуть, приклеиваться, прилипать (раковина, моллюск); 3) замолчать.

- «When I ask for details he just clams up» - Когда я спрашиваю о подробностях, он просто замолкает.
- «Don't let her know what you've found out, or she'll only clam up» - Не давайте ей понять, что вы все знаете, иначе она будет держать рот на замке.

To crane (forward, up) - вытягивать шею (для того, чтобы лучше увидеть что-л.) (журавль, цапля).

- «People in Donegal listened earnestly to the priest, craning forward as if to show him that they were there» - Люди в Донегале серьезно слушали священника, вытягивая шеи так, чтобы показать ему, что они здесь.

To rabbit on – (go rabbiting) охотиться на кроликов; ловить кроликов; удирать, «делать ноги»; (rabbit on) – разглагольствовать, распростаняться.

- «Okay, I suppose I'd better start rabbitting!» - Хорошо, я полагаю, мне лучше начать «делать ноги».

Третьей группой является группа позитивно-оценочных зооморфных метафор (10%).

Зооморфная метафора понимается как зооним, используемый в качестве номинации для метафорической характеристики кого-либо или чего-либо. Номинация представителей животного мира является самым распространенным источником метафоры для оценочной характеристики человека.

Зоометафора отличается двумя характерными чертами:

- наличием семантической двуплановости, которая позволяет проводить сравнение различных денотатов.

- наличием образного элемента значения.

Данное исследование является весьма перспективным, так как далее планируется осуществить исследование зоометафоры в гендерном аспекте.

ЛИТЕРАТУРА

1. Апресян Ю.Д. Лексическая семантика. Синонимические средства языка. М.: ЭКСМО, 2011.

2. Блэк М. Метафора // Теория метафоры / Под ред. Н.Д. Арутюновой. М.: Просвещение, 2008. С. 43.

3. Гальперин И. Р. Очерки по стилистике английского языка. М.: Наука, 2008.
4. Которова Е.Г. Семантический объем термина «метафора» // Общее и сопоставительноязыкознание. 2006. № 4. С. 29-36.
5. Лакофф Дж. Метафоры, которыми мы живем // Язык и моделирование социального взаимодействия. М.: АСТ, 2007. С. 35.
6. Новикова М.Л. Метафора, ее структура, семантика и связь с текстом. М.: Просвещение, 2008. С. 124-137.
7. Leech G.N. Principles of pragmatics. L., N.Y.Longman Inc., 2008.
8. Partridge E. Slang to-day and Yesterday. - N.Y., 1961; Wentworth H., Flexner S.B. Dictionary of American Slang. - N.Y., 1975.
9. Англоязычный форум [электронный ресурс]. Режим доступа: https://groups.yahoo.com/neo (дата обращения: 21.03.2016).

M.E. Turbina *(Saint Petersburg Electrotechnical University* **«** *LETI* **»***)*

LINGUISTIC FEATURES OF ZOOMETAFORS IN ENGLISH

In this article the author examines the linguistic features zoometafors in English. He also investigates the reasons for the use zoometafors human characteristics and identifies the following thematic groups zoometafors: a negative-evaluation, an image-neutral, a positively estimated.

Zoometafor, zoometafors in the English language, especially linguistic zoometafors.

УДК 81'282.8
Л. А. Ульяницкая *(Санкт-Петербургский государственный электротехнический университет «ЛЭТИ» им. В. И. Ульянова (Ленина),* e-mail: ulianitckaia_liubov@mail.ru)

ДИХОТОМИЯ ОСНОВНЫХ ПОНЯТИЙ КОНТАКТНОЙ ЛИНГВИСТИКИ

Рассматриваются некоторые основные положения контактной лингвистики. Выявляется их дихотомический характер. Следующие понятия и процессы сопоставляются в рамках контактной лингвистики: язык и речь, синхрония и диахрония, заимствование и интерференция.

Контактная лингвистика, языковые контакты, социолингвистика, билингвизм, интерференция

Относительно молодое направление в языкознании – контактная лингвистика, несмотря на вполне очевидную актуальность, остается ещё мало разработанной дисциплиной со множеством спорных утверждений, слабым понятийным аппаратом, неоформленной методологической базой, нечеткими границами проводимых исследований. Термину «языковые контакты» часто приписывают метафоричность, указывая на то, что языкового контакта самого по себе быть не может, поскольку контакт происходит непосредственно между носителями языка. Возможно, дискуссионный характер этого термина можно объяснить сложностью и неоднозначностью предмета контактной лингвистики, а равно и обширной сферой языковой деятельности человека, которая попадает в исследовательское поле обсуждаемой дисциплины. Следуя логике Ф. де Соссюра, говорившего о дихотомиях в лингвистике, выраженных в разделении на синхронию и диахронию, язык и речь, внутреннюю лингвистику и внешнюю, мы

попробуем рассмотреть основные аспекты контактной лингвистики в рамках подобных сопоставлений.

Синхрония и диахрония.

Естественно, центральным понятием контактной лингвистики считается понятие языковых контактов. Одним из важнейших условий, делающих их возможными, является двуязычие или многоязычие. В русской лингвистической традиции также широко используются термины билингвизм и мультилингвизм [1]. Не останавливаясь подробно на принципиальных различиях и основных принципах возникновения какого бы то ни было двуязычия, обратимся к языковому континууму, который возникает вследствие языковых контактов. С точки зрения синхронии логично рассматривать соприкосновение сосуществующих языковых систем, будь то владение несколькими языковыми кодами, несколькими языками, наличие нескольких государственных языков и т.д. в один период времени, ведь само понятие *контакта* подразумевает протекание процесса в реальном времени. Однако рассмотрение языковых контактов в диахроническом аспекте может раскрыть основные способы сосуществования языков, механизмы их взаимодействия, наиболее подверженные изменениям языковые уровни, а также определить, какие социологические и культурологические факторы повлияли в тот или иной момент на степень сближения языков или их отдаление.

Язык и речь.

Дихотомия языка и речи является одним из главных камней преткновения многих исследований в лингвистике. В повседневной жизни мы часто смешиваем понятия «язык» и «речь», но в научном рассмотрении требуется их принципиальное разграничение. Язык являет собой структуру (грамматику, словарь, систему звуков и т.д.), механизмы речи, или прагматику языка, материал языка, т.е. совокупность всего того, что на языке написано или произнесено. При этом в речи реализуются все богатства языка, все его выразительные возможности. В то же время язык обогащается через речь, в него входят новые слова, новые оттенки уже известных слов, их значения, новые варианты сочетаемости [3].

Языковые контакты первоначально происходят при речевом процессе, и изначально проявляются в разговорной активности носителей языка. Однако со временем, приобретая всеобъемлющий характер, языковые отклонения и изменения закрепляются в языке и начинают восприниматься носителями как норма, и становятся неотъемлемой частью языка. В ходе языковых контактов могут иметь место многочисленные процессы – конвергенция, заимствование, интерференция, контаминация и др. Остановимся чуть подробнее на двух из них, наиболее неочевидных.

Заимствование и интерференция.

При обращении к внутренней или внешней лингвистике можно провести аналогию с двумя процессами, имеющими место при языковых контактах. Во-первых, это интерференция – случаи отклонения от нормы любого из языков, которые происходят в речи двуязычных в результате того, что они знают больше языков, чем один, то есть вследствие языкового контакта [2]. Интерференция распространяется на все языковые уровни, не всегда осознается носителем, проявляется при наложении одной языковой системы на другую, проникает в самую глубину системы языка. Во-вторых, это заимствование – усвоение одним языком языковой единицы другого. Этот процесс более поверхностен, он относится к внешней языковой среде, характерен не только для билингвов, но и для любых носителей языка. Некоторыми лингвистами заимствование определяется как некоторая разновидность интерференции, обусловленная социальными причинами [1].

Дихотомия, сокрытая в основных положениях контактной лингвистики, указывает на необходимость более пристального изучения этой дисциплины не только с привлечением методологических оснований из смежных дисциплин (социолингвистика, этнолингвистика, когнитивная лингвистика, компаративистика), но и выработки

самостоятельных специальных методов для решения конкретных поставленных перед исследователем задач, в рамках изучения языковых контактов и процессов, им сопутствующих - от самых поверхностных до самых глубинных.

ЛИТЕРАТУРА

1. Багана Ж. Хапилина Е.В. Контактная лингвистика: Взаимодействие языков и билингвизм. – М.: «Наука», 2010. – 128 с.
2. Вайнрайх У. Языковые контакты. Состояние и проблемы исследования. – Киев: Вища школа, 1979. – 265 с
3. Львов М.Р. Основы теории речи. – М.: «Академия», 2002. – 248 с.

L.A. Ulianitckaia *(Saint Petersburg Electrotechnical University «LETI»)*

DICHOTOMY OF BASIC TERMS IN CONTACT LINGUISTICS

Some of the basic theses of contact linguistic are considered. Their dichotomic character is revealed. The following concepts and processes in contact linguistics are compared: language and speech, synchrony and diachrony, borrowing and interference.

Contact linguistics, language contacts, sociolinguistics, bilingualism, interference

УДК 800.92:519.682

О. А. Уфимцева *(Саратовский социально-экономический институт (филиал) «Российский экономический университет имени Г.В. Плеханова»,* e-mail: olgaufimceva@inbox.ru);
Р. В. Меликсетян *(Саратовский социально-экономический институт (филиал) «Российский экономический университет имени Г.В. Плеханова»,* e-mail: per-aspera-ad-astra@list.ru).

НЕМЕЦКИЕ ЗАИМСТВОВАНИЯ В МУЗЫКАЛЬНОЙ ЛЕКСИКЕ АНГЛИЙСКОГО ЯЗЫКА

Рассматриваются немецкие заимствования в семантическом поле «Музыка» и пути их ассимиляции. Исследуется языковое явление ассимиляции слов из близкородственных языков.

Заимствования, ассимиляция, германизмы, английский язык.

Заимствование слов является способом пополнения словарного состава языка, а также свидетельством взаимодействия и взаимопроникновения языков и культур. Более двух третей лексики английского языка составляют заимствования из других родственных и неродственных языков.

Актуальность выбранной темы заключается в том, что, несмотря на большое количество германизмов и тот факт, что заимствования из немецкого языка пользуются все большей популярностью, они недостаточно исследованы.

Материалом исследования послужили словари Collins Dictionary [2] и Deutsches Wörterbuch von Jacob Grimm und Wilhelm Grimm [3], а также Национальный Корпус Британского варианта английского языка [1].

Целью данного исследования является выявление особенностей немецких заимствований в сфере музыки. Немецкий язык стал преобладающим источником заимствований музыкальной терминологии в эпоху Романтизма в XIX веке, когда огромный вклад в развитие мировой культуры был внесён немецкими и австрийскими композиторами и музыкантами.

Немецкие заимствования в семантическом поле «Музыка» можно разделить на несколько подгрупп: 1) музыкальный жаргон 2) названия музыкальных инструментов 2) стили музыкального исполнения 3) названия типов произведений.

Остановимся на нескольких примерах. Немецкое существительное *Wunderkind* образовано при помощи словосложения и буквально означает *Wunder* – чудо и *Kind* – ребёнок. Согласно этимологическому словарю это слово первоначально использовалось для обозначения детей, которые превосходили по уровню интеллектуального развития и музыкальных способностей других детей своего возраста. В английском языке это слово впервые зафиксировано в 1883 году именно в этом значении. Постепенно его значение в английском языке расширилось и стало означать *«someone who achieves success or shows great talent at a young age».*

В современном английском языке *wunderkind* это фонетически и графически ассимилированное слово, входящее в общеупотребительную лексику. Морфологически оно занимает двойственное положение: с одной стороны, оно сохраняет немецкий способ образования множественного числа, что закреплено в словаре:

wunderkind (ˈwʌndəˌkɪnd ; *German*ˈvʊndərˌkɪnt)

(*plural*) -kinds -kinder (*German* -kɪndər)

С другой стороны, все большее распространение получает форма *wunderkinds*, т.е. это немецкое слово постепенно ассимилируется в английскую систему грамматики.

In the opinion of their chairman, these **wunderkinder** are very special indeed. They are “not averse to taking risks”, for example. (The Guardian, Feb 22, 2015)

The lives and untimely deaths 82 years apart of two Australian **wunderkinds** show that at times it is perhaps best to revel in what was lyrical of a ... (The Guardian, Nov 24, 2015)

Ещё более интересным представляется следующий этап ассимиляции этого слова в английский язык: на этом этапе немецкое слово берётся за образец при создании нового слова в английском языке способом калькирования. Этому процессу способствует лексическое и грамматическое родство английского и немецкого языков, которое облегчает процесс калькирования. Английское слово *wonder* этимологически близко немецкому слову *Wunder*, a kid – немецкому слову Kind. Таким образом, в лексике английского языка закрепилось новое слово: *wonderkid*.

wonderkid (ˈwʌndəˌkɪd)

noun 1.(informal) a young person whose excellence in his or her discipline is appropriate to someone older and more experienced.

Hachim Mastour: Milan's 15-year-old **wonderkid** with the world at his feet. (The Guardian, Mar 6, 2016)

Словосложения является одним из самых продуктивных способов словообразования как в немецком, так и в английском языке, поэтому, неудивительно появление неологизмов *wonderboy* (впервые зафиксировано в 1998 году) и *wondergirl*.

wonder boy (ˈwʌndə bɔɪ)

an outstanding person; prodigy

wonder girl (ˈwʌndə ɡɜːl)

an outstanding girl or woman

Yes, the **wonder boy** is suddenly brought to heel...thought he was speaking out of turn. (The Guardian, May 23, 2015)

Fifa world player of the year five times on the trot, fans had come scared, or expectant, of Brazil's **wonder girl** Marta. (The Guardian, Jul 31, 2012)

Немецкое слово *Glockenspiel* образовано при помощи словосложения и буквально означает *Glocken* - колокольчики и *Spiel* - набор. Интересно, что это слово, означающее ударный музыкальный инструмент с определённой высотой звучания, заимствовано не только в английский, но и в русский язык – *глокеншпиль.* В данном случае заимствование немецкого слова явилось результатом появления нового музыкального инструмента. Сфера употребления этого немецкого заимствования ограничена, оно не проникло в общеупотребительную лексику английского языка.

glockenspiel (ˈglɒkənˌspiːl ; -ˌʃpiːl)

a percussion instrument consisting of a set of tuned metal plates played with a pair of small hammers.

The hymn-like slow movement, using **glockenspiel** and tubular bells, calls to mind Górecki's expressive choral music. (The Guardian, Feb 21, 2016)

Немецкое слово *Sprechstimme* буквально означает *Sprech – речь и Stimme – голос.* Сфера употребления этого немецкого заимствования также ограничена музыкальной сферой, для широкого читателя оно требует пояснения, как видно из следующих примеров. Заимствование этого слова в английском *Sprechstimme* и русском языке *шпрехштимме* оказалось необходимым в связи с появлением новаторского стиля исполнения, который предложил А. Шенберг.

sprechstimme (ˈʃprɛçʃtɪmə)

(*music*) a vocal part employing sprechgesang

The guitarist works off a score devised in graphic notation while the vocalist uses Bussotti's own refinement of ***Sprechstimme*** (that halfway house between singing and speaking much beloved of Arnold Schoenberg). (The Guardian, Feb 6, 2015)

Tomlinson, spellbinding in his struggle, tragic in his torment, delivered this ***Sprechstimme*** role – half speech, half song – with natural authority. (The Guardian, March 08, 2014)

Немецкое заимствование *Abendmusik,* буквально *Abend* - вечер и *Musik* – музыка, в английском языке означает вечерний концерт, обычно в церкви. В приведённых примерах это слово написано курсивом, т.е. выделено графически, и сопровождается разъяснением в скобках, что говорит о том, что это слово является специальным термином и не известно широкому читателю, а также не проникло в общеупотребительную лексику английского языка. Об этом свидетельствует отсутствие его графической ассимиляции, хотя, благодаря близкому родству немецкого и английского языков, вполне возможен вариант *abendmusic*, а также морфологической ассимиляции: из второго примера хорошо видно, что множественное число это слово образует по немецкой модели *Abendmusiken*.

The young composer stayed in Lübeck for three months to hear the ***Abendmusik*** (*evening concerts*), meet Buxtehude and hear him play. (The Guardian, Nov 16, 2015)

Abendmusiken *'eveningmusics*' have been lost, but in today's programme Donald Macleod presents an extract from what might be Buxtehude's only surviving *abendmusik* oratorio. (The Guardian, Dec 12, 2015)

Расцвет немецкого Романтизма в литературе и музыке XIX века значительно обогатил мировую культуру. Появление большого числа немецких заимствований в английском и русском языках явилось следствием активного культурного обмена. В ходе исследования нами была предложена примерная тематическая классификация заимствований с учётом их семантического ряда.

ЛИТЕРАТУРА

1. British National Corpus URL: http://www.collinsdictionary.com/
2. Collins English Dictionary URL: http://woerterbuchnetz.de/
3. Deutsches Wörterbuch von Jacob Grimm und Wilhelm Grimm URL: http://corpus.byu.edu/bnc/

O.A. Ufimtseva, R.V. Meliksetyan *(Saratov Socio-Economic Institute (branch) of Plekhanov Russian University)*

GERMAN LOANWORDS IN THE MUSICAL TERMINOLOGY OF THE ENGLISH LANGUAGE

The paper considers German loanwords in the semantic field "Music" and discusses ways of their assimilation. The phenomenon of linguistic assimilation of words from closely related languages is discussed.

Loanwords, assimilation, German loanwords, English language.

УДК 81'44

М. А. Флаксман (*Санкт-Петербургский государственный электротехнический университет «ЛЭТИ» им. В. И. Ульянова (Ленина),* e-mail: mariaflax@gmail.com);
Н. Н. Ноланд (*Houston Community College,* e-mail: natalia.noland@hccs.edu)

ТИПОЛОГИЧЕСКОЕ СРАВНЕНИЕ ЗВУКОИЗОБРАЗИТЕЛЬНОЙ ЛЕКСИКИ: ПРОБЛЕМЫ И ПЕРСПЕКТИВЫ ИССЛЕДОВАНИЯ

Рассматриваются проблемы и перспективы масштабного типологического сравнения звукоизобразительной лексики языков различных семей на современном синхронном срезе

Звукоподражания, ономатопея, звукоизобразительность, типология, звуковой символизм, лексическая иконичность

Звукоизобразительные слова представляют собой особый пласт лексики в любом языке, вне зависимости от его принадлежности к той или иной языковой семье. По своему строению звукоизображения (согласно универсальной семиотической классификации Чарльза Пирса [1]) являются знаками-иконами, т.е. знаками-копиями называемых объектов или действий, что в корне отличает их от подавляющего большинства слов языка, являющихся – согласно той же классификации – знаками-символами.

Знаки-символы являются абсолютно конвенциональными единицами, связанными со своим обозначающим произвольной, немотивированной связью. Основная масса слов языка, таким образом, не имеет ничего общего со словами, обозначающими в неродственных языках те же самые понятия.

Относительно немногочисленные звукоизображения, напротив, имеют ряд схожих, универсальных черт, появляющихся благодаря общности денотата. Однако в силу разных причин, звукоизобразительные слова неродственных языков не будут абсолютно идентичными, хотя и будут обладать определенным сходством.

Научным описанием, изучением и типологической классификацией звукоизобразительной лексики языков мира занимается проект *Iconicity Atlas,* первые результаты работы которого представлены в настоящей статье.

Проблемы сопоставительного анализа звукоизображений в неродственных языках

Одной из основных сложностей при сопоставительном изучении иконической лексики является ее большое типологическое разнообразие, которое бросается в глаза уже при

беглом осмотре работ, посвященных ее изучению (см., напр., [2], [3], [4]). Несмотря на то, что звукоизображения различных языков мира во многом схожи, они, однако, не идентичны друг другу, так как:

1) В основу номинации звукоизобразительных слов могут быть положены разные признаки денотата. Так, еще Фердинанд де Соссюр [5, с. 81] отмечал, что «подлинные» звукоподражания-обозначения собачьего лая отличаются во французском и немецком языках, что отчасти указывает на их конвенциональность. С нашей точки зрения, «конвенциональность» в процессе создания звукоизображений начинается уже на стадии выбора значимых характеристик (звукового) денотата. Дело в том, что звучание, положенное в основу номинации звукоподражаний разных языков, часто представляет собой сложный акустический феномен, в котором носители разных языков выделяют разные составляющие. Так, в лае собаки имеются определённые вариации, и один языковой коллектив может закрепить в языке одни слышимые «ноты», другой – другие. Даже в пределах одного языка могут встречаться такие акустически непохожие обозначения одного и того же звукового денотата, как например, английские *bark*, *jap*, *bay*, *bow-wow*.

2) Создание звукоизображений происходит в рамках преимущественно символических систем, накладывающих свои инвентарные и фонотактические ограничения. Иными словами, построение фонетического облика звукоизображений будет всегда находиться в зависимости от того, какие фонемы входят в состав того или иного языка, а также от того, какие сочетания согласных и гласных допустимы в отдельно взятом языке (подробно см. [6]).

В силу указанных выше причин, сходство звукоизобразительных слов (при условии совпадения мотива номинации) представляется возможным выделить не на уровне отдельно взятых фонем, а на уровне классов фонем. Например, ср. рус. *тук* и англ. *tap,* где общее значение удара передаётся при помощи *смычных*, т.е. сходство в данном случае будет наблюдаться на уровне фонотипов (*фонотип* – это тип звука речи, содержащий фонетический признакотип, гомоморфный с номинируемым значением [7, с. 9].)

Таким образом, типологическое сравнение звукоизобразительной лексики представляет собой сложную исследовательскую задачу; эта задача усложняется еще и тем, что из-за своей маргинальности и экспрессивности иконические слова не всегда фиксируются в традиционных лексикографических работах. Это приводит к необходимости создания специального ресурса, который бы учитывал особенности звукоизобразительной лексики и делал сравнение наглядным, верифицируемым и надёжным.

Перспективы сопоставительного анализа звукоизображений в неродственных языках. Проект Iconicity Atlas

Проект *Iconicity Atlas* имеет своей целью создание интерактивного атласа звукоизобразительной лексики языков мира, позволяющего проводить масштабные типологические сравнения.

На базе универсальной классификации звукоизобразительной лексики С.В. Воронина [4], был составлен специальный 100-словный опросник, охватывающий основные типы естественных звучаний и артикуляторных процессов (чавканье, икота, смех, шуршание, грохот и др.).

Сбор материала для «Атласа» проводится в три этапа. На первом этапе информантам-носителям языка предъявляется указанный опросник, и даются указания по его письменному заполнению. На втором этапе производится запись ответов информантов на диктофон. На третьем этапе ведётся обработка данных с привлечением словарей соответствующих языков и создание пояснительных комментариев.

Словарная статья «Атласа», таким образом, снабжена не только переводом слова, его транскрипцией в МФА и развернутым комментарием, но и аудиозаписью произношения слова носителем языка.

В результате для каждого языка вырабатывается своего рода 100-словный «звукоизобразительный список Сводеша», который отражает в общих чертах все ключевые звуковые концепты языка и тем самым даёт исчерпывающее представление о его звукоизобразительной подсистеме.

На сайте проекта планируется размещение как целых списков для каждого языка, так и разбивка по отдельным карточкам всех включенных понятий, что является наиболее удобной формой для типологического сопоставления – конечной цели создания проекта.

Приведём пример. Так, понятие LICK «лизание», вынесенное в «Атласе» в отдельную вкладку, обозначается: в английском языке *lick*, в русском языке *лизать*, в йоруба *la*, в испанском языке *lamer*, в арабском языке «يَلعق» (*laaka*) и т.д. Количество слов во вкладке увеличивается по мере добавления языкового материала.

С момента создания проекта был собран материал по английскому, русскому, корейскому, языку йоруба, испанскому, вьетнамскому и арабскому языкам. В настоящее время ведётся работа по проектированию сайта и размещению его в сети интернет.

ЛИТЕРАТУРА

1. Пирс Ч. С. Избранные философские произведения. М.: Логос, 2000.
2. Ideophones. Typological Studies in Language 44 // eds. E. K. Erhard & C. Killian-Hatz. Amsterdam-Philadelphia: John Benjamins Publishing Company, 2001.
3. **Sound Symbolism.** // eds. **L. Hinton, J. Nichols, J. Ohala. Cambridge: Cambridge University Press, 1994.**
4. Воронин С. В. Основы фоносемантики. М.: ЛЕНАНД, 2006.
5. Соссюр Ф. де. Курс общей лингвистики. М.: КомКнига, 2006.
6. Флаксман М.А. Универсальные черты звукоизобразительной лексики: опыт типологического сравнения // Известия СПбГЭТУ "ЛЭТИ". СПб.:Изд-во СПбГЭТУ "ЛЭТИ", 2015,N № 1. С.87-92
7. Воронин С. В. Английские ономатопы: фоносемантическая классификация. СПб.: Изд-во Института иностранных языков, 1998.

M. A. Flaksman *(Saint Petersburg Electrotechnical University «LETI»),* **N. N. Noland** *(Houston Community College)*

PROBLEMS AND PROSPECTS OF ICONIC WORDS' TYPOLOGICAL COMPARISON

The article is devoted to the problems and perspectives of typological comparison of iconic lexemes in different language families in synchrony

Sound imitation, onomatopoeia, iconicity, typology, sound symbolism, lexical iconicity

УДК 81.42
Н. А. Чудаева (*Сибирский федеральный университет,* e-mail: 30.maerz@gmail.com);

РЕПРЕЗЕНТАЦИЯ СТИЛИСТИЧЕСКОГО ПРИЕМА В ИССЛЕДОВАНИИ РЕКЛАМНОГО ДИСКУРСА (НА МАТЕРИАЛЕ СОЦИАЛЬНОЙ РЕКЛАМЫ ГЕРМАНИИ И ВЕЛИКОБРИТАНИИ)

В данной статье рассматриваются понятия рекламы, социальной рекламы, а также рекламного дискурса. Важнейшее значение данной статьи отведено исследованию воздействующей функции лингвистического фактора, а именно лексического и стилистического приемов в социальной рекламе Германии и Великобритании.

Дискурс, текст, реклама, рекламный дискурс, социальная реклама, лингвокультурология, немецкий язык, английский язык, лингвистический параметр

Общественный уклад современного информационного общества постоянно трансформируется, ввиду этого появляется необходимость напоминать о существующих нормах поведения и нравственности, о важности ведения здорового образа жизни и гуманности. Таким образом, одним из постоянных спутников человека стала социальная реклама, используемая для решения острых социальных проблем.

Реклама – явление многоаспектное и потому занимает пограничное положение между различными профессиональными сферами. Формирование рекламы обусловлено социальными, психологическими, лингвистическими факторами, а также особенностями «эстетического сознания» социума и его культурными традициями. Вследствие этого при исследовании данного вопроса возникла необходимость изучить рекламный дискурс как вид институционального общения [2], представляющий собой сложный социокультурный феномен и охватывающий многие сферы жизни современного общества. Социальная реклама как жанр рекламного дискурса рассматривается как способ распространения общественно значимого или полезного знания, осуществляемый методами рекламы в интересах общества [4]. В трудах зарубежных ученых понятию «социальная реклама» соответствуют такие термины, как public service announcement, public service advertising (PSA), advertisement campaign и Sozialkampagne.

Целью данного вида рекламы является решение социальных проблем и изменение отношения населения к какой-либо общественно важной проблеме, а в долгосрочной перспективе – создание новых социальных ценностей [4]. Выбор лингвистических средств в рекламе никогда не бывает произвольным. Выбранные средства репрезентируют попытку использовать язык с целью достижения намерений говорящего. Слова, использованные в определенной рекламе, являются продуктом тщательного и осознанного выбора [6]. С позиции лингвистики, реклама трактуется как одна из сфер использования языка, основной целью которой являются всеми средствами побудить слушающего определенным образом модифицировать свое поведение. Лингвокультурологическая специфика языка обнаруживается как при концептологическом, так и при дискурсивном подходах к его изучению [1].

Используя классификацию А.В. Олянича [3], было решено провести лингвокультурологический анализ текстов немецкой и английской социальной рекламы с точки зрения реализации *воздействующей* функции.

Для проведения лингвокультурологического анализа рекламного дискурса была разработана классификация, включающая в себя как лингвистические (эксплицитность / имплицитность, фонетические, лексические, морфологические, стилистические и синтаксические приёмы), так и экстралингвистические параметры (визуальные и звуковые приёмы, а также интертекстуальность).

В ходе исследования были проанализированы 193 текста немецкой социальной рекламы, представленных в виде постеров и баннеров (164 текста) и видеороликов (29 видеороликов), и 175 текстов английской социальной рекламы, представленных в виде постеров и баннеров (151 текст) и видеороликов (24 видеоролика).

Тематика 1) защиты окружающей среды и животных (17%), 2) безопасности на дорогах (17%), 3) здорового образа жизни (12%), 4) социальных проблем (11%), 5) голода и бедности (11%), 6) гражданской ответственности (10%), 7) привлечения внимания к военным действиям и фашизму (10%), 8) расизма (8%), 9) насилия в семье (5%), 10) дискриминации по половому признаку (3%) и 11) толерантности к ЛГБТ-сообществам (3%) является наиболее часто освещаемой в современной социальной рекламе Германии.

К наиболее значительным темам, освещаемым в социальной рекламе Великобритании, относятся следующие: 1) безопасность на дорогах и трезвое вождение (25%), 2) вред курения и употребления алкоголя (22%), 3) пожарная безопасность (15%), 4) насилие (13%), 5) проблемы воспитания детей и советы для родителей (12%), 6) здоровый образ жизни, здоровое питание (9%), 7) гражданская ответственность (7,7%), 8) интернет-информированность (2,8%), 9) защита окружающей среды (1,4%), 10) социальные проблемы (1,2%).

К стилистическим особенностям рекламного дискурса Германии стоит отнести широкое употребление языковых средств. Одним из самых ярких примеров метафоры является следующий текст: *Die Saga geht weiter: Dank Helm. Gilt in jeder Galaxie. Und auf dem Fahrrad. — Сага продолжается благодаря шлему. Действительно в любой галактике. И на велосипеде.* Нетрудно заметить, что слово *die Saga* (сага) используется в своём переносном значении – жизнь.

Самым часто употребляемым стилистическим средством оказалась метонимия: *Ich bin* ***Schwarz****. Wenn du was gegen Schwarze hast. — Я* ***чёрный****. На случай, если ты что-то против них имеешь. Die Tiger schützen? Wir haben es* ***in der Hand****! — Защищать тигров? Это* ***в наших руках****!* Тексты, содержащие в себе приём метонимии, привлекают внимание своей оригинальностью.

Характерной особенностью немецкоязычного рекламного дискурса также оказалось использование оксюморона: *Das Verbrechen: die Wahrheit aussprechen. — Преступление – произносить правду.* В данном примере говорится о том, что высказывать правду является преступлением. Основываясь на принципе противопоставления, такие словосочетания с легкостью привлекают внимание и надолго остаются в памяти реципиента. Еще одним примером оксюморона может послужить следующий текст: *Der unsicherste aller Klassen. — Самый небезопасный из всех видов.* На этом постере изображен детский трёхколесный велосипед, что в соотношении с данной надписью выражает контраст и противоречие между вербальным и невербальным компонентами кампании.

В некоторых текстах также отмечается наличие иронического оттенка: в рекламе, посвященной безопасности на дорогах, тексту *Hallo Raser, wir warten. — Привет, лихач, мы ждём* аккомпанирует изображение четырёх стервятников, а текст *Raser kommen schneller ans Ziel. — Гонщики добираются до места назначения быстрее* сопровождается свежими автомобильными следами, ведущими прямо в могилу.

Использование большого количества стилистических средств также характерно для британской социальной рекламы, например, лексический повтор: ***Dead*** *batteries are easier to replace than* ***dead*** *families.* — ***Мертвые*** *батарейки легче заменить, чем* ***мертвые*** *семьи.*

Прием сарказма также очень часто встречается в текстах социальной рекламы Великобритании: *Chlamydia. Not the gift you were expecting.* — *Хламидиоз. Не тот подарок, что ты ждал. Allow extra time to put on your legs.* — *Дай себе больше времени, чтобы надеть свои ноги. Be careful not to cut your stoma.* —*Будь аккуратнее, не повреди свою стому.*

Сопоставив тексты обеих культур на данном уровне, можно заметить, что такие приемы как ирония и сарказм являются незаменимыми приемами в воздействии на реципиента. Однако, в отличие от социальной рекламы Великобритании, для Германии характерно употребление метонимии и оксюморона. Большое количество текстов строится на противопоставлении либо лексических единиц, либо на противопоставлении разных параметров текста, например, лингвистического и визуального. В текстах англоязычной социальной рекламы рекламодатели также привлекают внимание молодых людей с помощью стилистического повтора и воздействуют на реципиентов на эмоциональном уровне.

Проанализировав и сопоставив отобранный материал, можно сделать вывод о том, что наиболее актуальными темами в текстах социальной рекламы Германии являются темы экологии, поведения на дорогах и здорового образа жизни, в то время как в Великобритании наиболее часто освещаются темы трезвого вождения, губительного воздействия курения и алкоголя, а также пожарной безопасности. Кроме того, с уверенностью можно выразить тот факт, что, несмотря на широкое употребление стилистических приёмов, тексты немецкой социальной рекламы сохраняют присущую им лаконичность, что в полной мере отражает характер поведения всей нации [5], а тексты английской социальной рекламы направлены в большей степени на негативные эмоции (страх, отвращение, неприязнь).

ЛИТЕРАТУРА

1. Гаран Е.П. Лингвокультурологические аспекты интерпретации рекламного дискурса (на материале русского и английского языков): автореф. дис. … канд. филол. наук: 10.02.19. Ростов-на-Дону, 2009. 20 с.

2. Карасик В.И. Языковый круг: личность, концепты, дискурс. Волгоград: Перемена, 2002. 477 с.

3. Олянич А.В. Рекламный дискурс и его конститутивные признаки // Рекламный дискурс и рекламный текст: коллективная монография. Науч. ред. Т.Н. Колокольцева. М.: Флинта, 2011. С. 10-37.

4. Скаженик Е. Н. Маркетинговые коммуникации. Средства рекламы и особенности их выбора. Таганрог: Изд-во ТРТУ, 2006. 241 с.

5. Hall T. Ed. Beyond Culture. Garden City, N.Y.: Anchor Press, 1976. 320 p.

6. Pahta P. Advertising as multilingual communication // Language in Society. Cambridge: Cambridge University Press, 2007. Vol. 36 (2). P. 284-289.

N.A. Chudaeva *(Siberian Federal University)*

REPRESENATION OF STYLISTIC ASPECT IN THE RESEARCH OF ADVERTISING DISCOURSE (AS EXEMPLIFIED IN PUBLIC SERVICE ADVERTISEMENT OF GERMANY AND GREAT BRITAIN)

This article is aimed at considering the concepts of advertising, public service advertisement, and advertising discourse. The essential objective of this article is to study the

influencing function of the stylistic representation in public service advertisement of Germany and Great Britain.

Discourse, text, advertizing, advertizing discourse, social advertizing, lingvoculturology, German, English

УДК 811.112.2
К. Ф. Шайхлисламова *(Стерлитамакский филиал ФГБОУ ВПО «Башкирский государственный университет»,* e-mail: karina03109572@mail.ru*)*

ТЕМАТИЧЕСКАЯ ГРУППА «НАИМЕНОВАНИЯ ЖИВОТНЫХ» В НЕМЕЦКОМ ЯЗЫКЕ

В статье рассматриваются номинации наименований животных в немецком языке. Предметом исследования являются структуры данных номинаций. Наиболее частотными оказались сложные и сложнопроизводные слова.

Словообразование, номинация, сложное слово, производное слов, сложнопроизводное слово.

Актуальность данного исследования обусловлена тем, что словарный состав немецкого языка отличается множеством наименований, служащих для обозначения животных. Наименования животных в немецком языке имеют разнообразную структуру и поэтому представляют собой интересный материал для исследования. Сопоставление семантических свойств позволит глубже понять и развить навыки владения иностранным языком, в частности, немецким.

Целью нашей статьи является анализ словообразовательной структуры наименований собак и определение способов номинации данного вида слов. Материал для исследования был отобран методом сплошной выборки из словарей немецкого языка.

Словообразование немецкого языка изучает структуру слов и законы их образования, опираясь на модельный аппарат. Под словообразованием в собственном смысле слова понимается та сфера языка, где новые слова возникают морфематически – путем аффиксации, словосложения или же изменения морфолого-синтаксических свойств слова. Таким образом, словообразование как раздел языкознания занимается словами всегда так или иначе мотивированными. Продуктивность словообразования в современных языках обусловлена подвижностью лексики, неоходимостью фиксировать в словаре вновь появляющиеся или осваиваемые человеком явления действительности [Зеленецкий, Новожилова 2003: 226].

Выражение способ словообразования употребляется в целях объединения в понятии более высокого уровня наиболее общих структурных свойств различных моделей или типов словообразования, определяемых особенностями НС (непосредственно-составляющих). Главными способами словообразования в немецком языке считаются аффиксальное словопроизводство (аффиксация), словосложение и так называемое имплицитное словопроизводство, по понятие которого подводятся достаточно разнообразные типы словообразования, не сводимые к аффиксации или же словосложению, но всегда связанные с отнесением производящей и производной основ к разным частям речи [Зеленецкий, Новожилова 2003: 227].

Одно из основных понятий немецкого словообразования — модель. Словообразовательная модель — это организованная структура, обладающая обобщённым лексико-категориальным содержанием и основанная на общих закономерностях. По сути

моделирование в словообразовании есть классификация, включающая способы словообразования.

Наиболее продуктивным способом создания экспрессивной окраски слов является ассоциативно-образное переосмысление значений, в основе которого лежат тропы, а среди них главенствующая роль принадлежит метафоре как самому простому по композиции, а потому безошибочно воспринимаемому приему переосмысления и усиления образного сигнала [Телия 1986: 13].

По существу метафора является моделью, выполняющей в языке ту же функцию, что и словообразовательная модель, но только более сложную и к тому же действующую «скрыто» и нестандартно [Серебренников 1988: 180].

Экспрессивно-окрашенная лексика является результатом вторичной номинации, и именно внутренняя форма содержит указание на тот образ, или мотив, который послужил поводом выбора именно данного слова для номинации обозначаемого [Каримова, Болотова, Голова 2014: 17].

В нашем исследовании представлены слова, относящиеся к трем словообразовательным моделям: сложные слова, производные и сложнопроизводные.

Сложные слова принято отличать от так называемых сращений или сложнопроизводных слов, образованных при одновременном использовании сложения и словопроизводства, обычно аффиксации. Так единицы Wartezimmer или Buntstift представляют собой результаты сложения основ, существующих в самостоятельном употреблении (wart- + Zimmer-), тогда как единицы Frühaufsteher или vierstöckig подобным образом интерпретированы быть не могут, поскольку в них нельзя выделить второго элемента * -aufsteher или * stockig, выступающего как самостоятельная основа. В силу этого, как сказано, считается, что слова такого типа образованы от соответствующих словосочетаний через словосложение с одновременной суффиксацией [Зеленецкий, Новожилова, 2003, с. 240].

Собственно сложные слова классифицируют по двум признакам: по структуре и по семантическим отношениям между элементами.

Соответственно семантическим отношениям между элементами сложного слова выделяют определительные сложные слова, сочинительные сложные слова и полносложные слова.

В определительных сложных словах в общем повторяются отношения, которые представлены в именном и глагольном словосочетании, т.е. один из элементов семантически уточняет другой, как бы конкретнее определяя его. Обычно такую функцию выполняет первый элемент сложного слова, как это можно отметить из приведенных ранее примеров, однако определяющим может быть и второй элемент, так что основным критерием различением ролей элементов сложного слова выступает не их порядок, а степень их ударности: определяющий элемент несет главное ударение, определяемый – второстепенное. Поэтому, например, в словах типа Jahrhundert, Jahrzehnt главное ударение падает на второй элемент.

В сочинительном сложном слове все элементы равноценны. Они соотносятся с членами словесного ряда. Сложные слова данного типа представлены среди существительных и прилагательных, ср.: Strumphose, Dichterkomponist. Полносложные слова состоят из чистых основ и не включают в себя интерфиксов, ср.: Tischlampe, Schreibtisch, Haustor [Зеленецкий, Новожилова, 2003, с. 245].

В нашем исследовании представлены три типа слов. Рассмотрим номинации, отобранные нами для анализа.

1. <u>Производные слова</u> – это слова, образованные (произведённые) от какого-либо другого слова или словосочетания путем аффиксации от производящей основы, ср:
-Boxer (от гл. boxen - боксировать, драться) – образовано с помощью прибавления продуктивного суффикса «-er» со значением наименования лиц мужского рода,

деятельность, происхождение и свойства которых так или иначе связаны с предметами или явлениями, обозначенными опорными словами.

-Leonberger – порода охранных собак, название является производным от астионима (от Leonberg – название города, входящего в состав района Бёблинген, Баден-Вюртемберг).

-Weimaraner (от Weimar – астионим, от названия города окружного подчинения в Германии, в федеральной земле Тюрингия, другими словами, наименование породы переводится как "уроженец Веймара"). Номинацию можно рассматривать как вариант метонимии, т.е. перенос от обозначения жителя Веймара на наименование породы собаки. Суффикс «-aner» расширенный вариант суффикса «-er».

-Rottweiler (образовано от астионима Rottweil), название небольшого исторического города в земле Баден-Вюртемберг, на юго-западе Германии.

2. Сложные слова – это слово, имеющее в своём составе два (и более) корня. Образуются, как правило, от самостоятельных частей речи, сохраняя в своём составе целиком слово или его часть, ср:

-Affenpinscher (от der Affe - обезьяна; der Pinscher - пинчер) – обезьяний пинчер, эта порода собак, которая своей мордочкой напоминает обезьяну;

-Gebirgsschweißhund (от das Gebirge - горы; schweißen - гнаться, преследовать; der Hund - собака) – используются в качестве охотничьих собак, которые выискивают добычу по кровяному следу, метафора по функции;

-Wachtelhund (от die Wachtel - перепел; der Hund - собака) – немецкая перепелиная порода собак, созданная для охоты на лесную и водоплавающую дичь, номинация мотивирована значением первого компонента.

-Langhaar – немецкая длинношёрстная легавая, (от прил. Lang – длинный; das Haar - волосы, волос),

-Drahthaar – немецкая жесткошёрстная легавая, (от der Draht – проволока, провод; das Haar - волосы, волос),

-Kurzhaar – немецкая короткошёрстная легавая (от прил. kurz – короткий; das Haar - волосы, волос) – родственные породы охотничьих собак, названия которых образованы от метафоры по форме, т.е. внешнему признаку;

-Schaferhund (от das Schaf – овца; der Hund – собака) – овчарка, название породы образовано от метафоры по функции, т.е.роду деятельности;

-Dachshund (от der Dachs – барсук; der Hund – собака) – порода охотничьих собак, изначально выведенная для охоты на барсуков, название породы образовано от метафоры по функции, т.е.роду деятельности;

-Hovawart (от Hova – der Hof (двор, подворье, усадьба), Wart – der Wachter (сторож, охранник)) – сторожевая порода собак, название которой образовано от метафоры по функции, т.е.роду деятельности;

-Jagdterrier (от die Jagd – охота; фр. terrier «нора, логово») –норная порода собак, название которой образовано от метафоры по функции, т.е.роду деятельности.

3. Сложнопроизводные слова (сращения) – представляют собой результат взаимодействия двух способов словообразования: словосложения и словопроизводства. Сращения очень похожи на сложные слова. Они состоят из двух или более словообразовательных основ и заканчиваются либо словообразовательным суффиксом, либо суффиксом инфинитива. В нашем исследовании сложнопроизводные слова представлены следующими словами:

-Krohmfohrlander – порода сторожевых собак, название является производным от астионима (от "Krom Fohr" - диалектное произношение названия горной цепи Крумме Фурхе в Вестфалии; das Land - страна, земля, почва);

-Zwergschnauzer (от der Zwerg - карлик, гном; die Schnauze - морда), -Riesenschnauzer от прил. riesen – гигантский; die Schnauze - морда) – порода родственных сторожевых собак, название которых образовано от метафоры по форме, т.е. внешнему признаку;

-Munsterlander – порода охотничьих собак, название является производным от астионима (от Münster - название города на северо-западе Германии; das Land - страна, земля, почва);

-Pudelpointer (от глагола puddeln – плескаться в воде и англ. слова «pointer» означает «указатель») – порода охотничьих подружейных собак, которая обнаружив дичь, становится в стойку и неподвижно стоит, указывая хозяину на место, название породы образовано от метафоры по функции, т.е. роду деятельности.

Выдвинутый аспект исследования с наименованиями собак не представляется завершенным и представляет собой интересный материал, позволяющий проследить, каким образом эти компоненты осуществляют влияние на формирование национально-культурной семы и открывают широкие перспективы для его дальнейшего разбора на материале других языков.

ЛИТЕРАТУРА

1. Зеленецкий А. Л., Новожилова О.В. Теория немецкого языкознания. – М.: Академия, 2003. –400 с.
2. Каримова Р.Х., Болотова Е.В., Голова Ю.А. Семантические и грамматические аспекты словообразования и фразеологии: Монография. – Стерлитамак: Стерлитамакский филиал БашГУ, 2014. –236 с.
3. Серебренников Б.А., Кубрякова Е.С., Постовалова В.И. и др. Роль человеческого фактора в языке: Язык и картина мира. – М.: Наука, 1988. С. 188.
4. Телия В.Н. Коннотативный аспект семантики номинативных единиц. –М.: Наука, 1986. –141 с.
5. [Электронный ресурс] – Режим доступа: http://www.hundund.de/hunderassen/ – (дата обращения 24.02.16).
6. [Электронный ресурс] – Режим доступа: http://www.hundeseite.de/hunderassen-nach-ursprungsland/ –(дата обращения 24.02.16).
7. [Электронный ресурс] – Режим доступа: https://ru.wikipedia.org/wiki/Категория:Породы_собак_по_алфавиту –(дата обращения 24.02.16).
8. [Электронный ресурс] – Режим доступа: http://vilingstore.net/search/nemeckie-porody-sobak-s-fotografiyami –(дата обращения 24.02.16).

K.F. Shaikhlislamova *(Sterlitamak branch of Bashkir State University, «BSU»)*

THEMATIC GROUP «THE NAMES OF ANIMALS» IN GERMAN

The nominations of names of animals in German are considered. The structures of given nominations are investigated. At depth level the most frequent compound and parasynthetic wordsare revealed.

Word formation, nomination, compound word, derivative word, parasynthetic word.

УДК 81.42

И. А. Шпаковская (*Санкт-петербургский государственный электротехнический университет «ЛЭТИ» им. В.И. Ульянова (Ленина*) shpakovskaya_ira@mail.ru)

УИЛЬЯМ ЛИЛЛИ - ЖУРНАЛИСТ И АСТРОЛОГ

Рассматриваются некоторые особенности стилистики и языка одного из видов ранней английской периодики – астрологических альманахов. Проводится анализ

употребления эмоционально окрашенных лексем в контексте типичного содержания подобных изданий.

Периодическая печать, альманахи, политическая пропаганда, астрологические предсказания

В современном мире средства массовой информации играют огромную роль. Печатное слово, хотя было потеснено другими СМИ, по-прежнему является важным средством информирования людей. Так называемая «бульварная», или «популярная» пресса занимает большое место. С чего она начиналась? Среди предтеч популярной прессы называют многие издания, появившиеся в XVII веке. Однако календари, астрологические альманахи и прогностиконы, популярные тогда, обычно не рассматриваются как таковые. На основе языкового анализа текстов таких альманахов мы попробуем доказать, что они дали многое из того, что сейчас является признаком «желтой» прессы.

Альманахи пользовались популярностью в то время по многим причинам. Сведения, дающиеся в них, были полезны. Они использовались как календари, лечебники, источники информации о ярмарках и место размещения рекламы. И некоторые из них предупреждали о грядущих бедах и несчастьях.

Настоящая статья посвящена деятельности одного из самых знаменитых астрологов и издателей астрологических альманахов в Англии Уильяма Лилли (1602-1681). Он совмещал в себе астролога и политика, что привело к появлению в его «Дневнике английского Мерлина» («Merlini Anglici Ephemeris») множества политических прогнозов, обычно размытых и мрачных, но иногда, как доказано исследователями, конкретных и основанных на точных разведданных.

Признавая, что и в наши дни имеется немало людей, не только интересующихся астрологией, но и серьезно относящихся к предсказаниям и предзнаменованиям, скажем, что сейчас это стало скорее развлечением. Четыреста лет назад люди смотрели на небо с большим почтением и страхом, лучше разбирались в небесных светилах и уделяли астральным явлениям большее значение. Прежде всего это объясняется тем, что от естественных светил жизнь человека зависела гораздо больше, чем сейчас. Без уличного освещения и часов на руке трудно было уследить за направлением ночного путешествия и ходом времени. Там же брали информацию о смене времен года, полезные советы по сельскому хозяйству, даты церковных праздников и т.д. Каждый альманах содержал специальные странички с росписью месяцев и дней – чтобы на запутаться, в каком месяце 30 дней, а в каком 31, это указывалось каждый месяц.

Вера в гороскопы пронизывала все слои общества и уживалась с христианством. Полководцы, императоры и другие сильные мира сего имели персональных астрологов, с которыми советовались по разным поводам, и наказывали, если прогноз не оправдывался.

Согласно утверждениям современников, альманахи У. Лилли, сначала рукописные, затем, с 1644 г., печатные, пользовались огромной популярностью. Они издавались на дешевой бумаге, печатались полуслепым шрифтом, сопровождались грубо выполненными гравюрами на дереве, но интерес к их содержанию привел к тому, что даже Карл II Стюарт имел в своей библиотеке альманахи, переплетенные в красный марокен и снабженные его личной монограммой (томик за 1672 год, содержащий помимо многих прочих и «Дневник английского Мерлина», хранится в фонде РНБ).

Современная «популярная пресса» в отрицательном значении этого слова характеризуется следующими признаками: эпатирование публики, сенсационность, вызывающая тревогу или гнев, ложная сенсационность, стремление возбудить аудиторию, преувеличенное описание актуальных социально-бытовых проблем. Здесь же крупные заголовки, много ярких фотографий, развлекательной информации. Говоря об альманахах как предтече популярной прессы, мы имеем в виду особенности языка их текстов. Авторы

политических прогностиконов, и прежде всего У. Лилли, использовали именно эти методы возбуждения читателей.

Исследованные нами альманахи У. Лилли начинаются вступительной «статьей» с общими положениями о важности астрологии. Здесь язык сложный, лексика богатая, предложения длинные. Автор доказывает истинность этой «науки» с помощью цитат на латыни, собственных рассуждений. Текст изобилует эмоционально окрашенными словами: rigidly obstinate, condemn and undervalue, he shall confess to error. (В этом отрывке речь идет о человеке, который упрямо отрицает тайные воздействия небесных тел на нас и отвергает то, чего не понимает). И далее: astrology is more certain than physick… the knowledge is more demonstrative and infallible,… doth astrology appear worthy to be preferred before physick. Также автор пишет, что его труд невозможен без thorough examination and strict inspection.

Когда же мы доходим до помесячных предсказаний, язык меняется. Хотя, конечно, по содержанию предложения более размытые, по структуре они короче и проще. Самое употребительное слово –great. Great things are now in agitation, many considerable losses have lately happened,… to the great affliction and discouragement,… a languishing disease afflicts some aged great persons of Europe,… great complaints of poverty,… the most great and active spirits of Europe,… greater hopes of unity of counsels…и т.п.

Лилли, к его части, обходился почти без слова “some”, которым явно злоупотреблял его коллега Уильям Эндрюс. Он также снабжал свои альманахи политическими предсказаниями, но только на одной странице можно насчитать более десяти слов some и somewhat. Забавно, что читатель, которому принадлежал данный альманах, с негодованием (как думается) подчеркнул чернилами все это some и отметил это на полях.

Эмоционально окрашенная лексика присутствует в этих предсказаниях в больших количествах, причем в большинстве – имеющая отрицательные коннотации. В текстах Лилли часто встречаются слова fear, danger, dangerous, в контексте с упоминанием войн, болезней, плохой погоды и, конечно, лунных и солнечных затмений. Очень часто встречается слово “repine”. Роптать и жаловаться предстоит большинству народов Европы.

Не пренебрегал автор и метафорами: императорская армия вызывает “deluge of blood”, и усилительными конструкциями: “such and so violent hurricane”. Однако чаще он использует прямолинейные выражения с отрицательными коннотациями: “soldiers seem to be infirm and sick,… want of provisions,… those poor souls”.

Читателям было приятно видеть, что автор уважает их, поэтому, говоря об английской политике, он вкрапляет «комплименты»: «the English are no strangers to actions of war,… gained much honour thereby». Юпитер, оказавшись в созвездии Тельца, предвещает англичанам процветание и величие (portends prosperity and grandeur to the English nation). Однако отрицательные высказывания о врагах преобладают над положительными о своих. В условиях постоянных военных действий или внутренних неурядиц такие предсказания некоторым казались слишком очевидными. В результате этого, появлялись сатирические альманахи, высмеивающие «серьезные» издания. Они пользовались спросом, но это не мешало популярности вторых.

Из-за частого упоминания или предсказания волнений, роптаний и народных несчастий Лилли часто упрекали в подстрекательстве к мятежам. В середине 1640-х годов он принадлежал к партии умеренных пресвитериан и соответственно вел их линию в своих альманахах. По нашему мнению, не упоминания мятежей и т.д., а стиль и подбор выражений могли производить впечатление призыва к восстанию. На страницах своих альманахов автор выступал против мятежей или распространения подпольной литературы, но читатели видели другое. Предстоит пережить столько трудностей и тягостей – надо протестовать.

Неоспоримый вклад У. Лилли в развитие именно журналистики состоит в том, что, используя выразительные средства языка, он делал так, что читатель приходил к выводам,

какие были выгодны авторам, сам того не замечая. В наши дни такое воздействие на читателя остается целью многих популярных изданий. Как мы видели, начало освоения метода было положено в XVII веке.

ЛИТЕРАТУРА

1. Lilly W. Merlini Anglici Ephemeris. London, 1672, 1675, 1678, 1679.
2. Вороненкова Г.Ф. Путь длиною в пять столетий: от рукописного листка до информационного общества. М., МГУ. 2011.
3. Мельник Г.С., Ким М.Н. Методы журналистики. Учеб. пособие. Спб, 2008.
4. Нестеров А. Колесо .Фортуны. Репрезентация человека и мира в английской культуре начала нового века. (Интернет-издание)
5. Филимонова О.Е. Эмоциология текста. Учеб. пособие. Спб, 2007
6. Фролова О.Э. Политика глазами астролога.// Книга. Исследования и материалы. Сб. статей. М., 2000.

I.A. Shpakovskaya (*Saint-Petersburg Electrotechnical University*)

In the article details of language and stylistics of a type of early English periodics – astrological almanacs – are considered. The usage of emotion-coloured lexis is analysed in context of the contents of such type of literature.

Periodic press, almanacs, political propaganda, astrological predictions.

УДК 800.92:519.682

А. А. Шумков *(Санкт-Петербургский государственный электротехнический университет «ЛЭТИ» им. В. И. Ульянова (Ленина),* e-mail: noizen@mail.ru)

НОВЫЙ ПОДХОД К ВОПРОСУ О ПРИРОДЕ ПРЕДИКАТИВНОЙ СВЯЗИ

Рассматривается схема образования главных членов предложения, учитывающая различимость глагольных и субстантивных единиц по прочности. Обсуждается процесс обращения прочности и стабильности разноуровневых единиц. Высказывается предположение, что предикативная связь может иметь физическую природу.

Предикативная связь, семифинитив, уточнитель.

Как оказывается, при более внимательном рассмотрении схема образования главных членов предложения, предложенная на кафедре иностранных языков ЛЭТИ в 2006 году, удивительно совпадает с некоторыми схемами физического мироустройства. Пусть глагольная единица являет собой энергию, а субстантивная единица – массу. Предположим, что при возведении главной пары в семифинитивы происходит умножение энергии и массы на длительность (внутреннее время) и расстояние (внутреннее пространство) соответственно. Предположим также, что при возведении семифинитивов в

главные члены предложения полученные произведения умножаются, соответственно, на удвоенную длительность (внешнее время, охватывающее оба плана – настоящего и прошедшего) и расстояние (внешнее пространство). Уравняем структуры, стоящие за сказуемым и подлежащим. Результатом этого уравнения будет формула кинетической энергии. Отметим, что если в семифинитиве перемножаются дифференцированные переменные, то это произведение будет частью неравенства Гейзенберга. Тем самым мы задаемся вопросом, насколько метаколичественный характер обсуждаемой схемы случаен.

Вышеизложенное позволяет сделать следующие выводы:

1. Глагольные и субстантивные единицы достаточной прочности (выше нулевой) обнаруживаются в словарной среде в форме разнообразных энергий и масс, соответственно. В промежуточной среде энергии и массы домножаются на время и пространство соответственно.
2. Субстантивные единицы недостаточной прочности (нулевой и ниже) обнаруживаются в промежуточной среде в форме разнообразных масс, домноженных на пространство.
3. Все глагольные и субстантивные единицы обнаруживаются в языковой среде в форме разнообразных энергий и масс, дважды домноженных на время и пространство.
4. Субстантивные единицы недостаточной прочности своим происхождением обязаны процессу модификации.
5. Процесс фиксации отражает в себе арифметическую операцию умножения.
6. Процесс модификации отражает в себе арифметическую операцию сложения.
7. Уравненные друг с другом главные сказуемое и подлежащее отражают в себе уравнение кинетической энергии.
8. Предикативная связь имеет физическую природу, заключающуюся в различимости глагольных и субстантивных единиц, а значит, масс и энергий, по прочности.

Полученные результаты проверены на предмет отыскания в предложенной формализации стереометрической составляющей. Как обнаруживается, разным средам сопоставлены разные измерения, причем, чем сложнее среда, тем выше измерение. Стереометрическая составляющая проявляется при перемножении дифференцированных переменных (энергии – внутреннего времени и массы – внутреннего пространства) в семифинитивной среде в образе «вывернутого наизнанку» параболоида вращения. При производстве словаря человек понижает размерность семифинитивного образа глагольной или субстантивной единицы, а при производстве языка – повышает. Тем самым, языковая среда встраивается в четырехмерную систему координат, которая, вероятно, получает свою метрику от четырехмерного пространства – времени. Также установлено соотношение процессов фиксации и модификации как математическое соотношение, заключающееся во взаимообратимости арифметических операций умножения и сложения. Такая взаимообратимость непременно сопровождается компенсирующими процессами как в главных, так и второстепенных частях языковой ткани. При этом наблюдается полное или частичное «растворение» энергии и массы в разноплановых временах и пространствах соответственно; даже будучи полностью «растворенными», энергии и массы оставляют во временах и пространствах нестабильный или стабильный след. Тем самым, если в случае сильного семифинитива фиксация оборачивается модификацией, можно говорить об обращении прочности в стабильность той же группы. В случае сверхслабого семифинитива прочность обращается в нестабильность той же группы. Группы прочности и стабильности / нестабильности симметричны относительно прочности -1, поскольку в этой точке полностью совмещаются внутреннее пространство, масса и внешнее пространство. Семифинитивные образы прочности 0 и стабильности / нестабильности 0 являются, поэтому совершенно идентичными друг другу. Вследствие наблюдаемого в естественных языках скачкообразного изменения семифинитивной прочности с нулевой на пятую, семифинитивные образы прочности 5 и стабильности / нестабильности 5 также являются совершенно идентичными друг другу.

Вышеизложенное позволяет дополнить наши прежние выводы:

1. Процесс модификации приводит к образованию уточнителя.
2. Если внутреннего времени или пространства при модификации много, образуется стабильный уточнитель.
3. Если внутреннего времени или пространства при модификации мало, образуется нестабильный уточнитель.
4. При модификации группа прочности превращается в группу стабильности с сохранением всех пропорций.
5. Поскольку процесс модификации отражает в себе арифметическую операцию сложения, превращающую прочность в стабильность / нестабильность, физическая природа предикативной связи осложняется различением глагольных и субстантивных единиц по стабильности / нестабильности.
6. Утрата прочности семифинитивом приводит к его внезалоговости, отчего в синтаксических конструкциях может наблюдаться стремление к заполнению залоговых пустот.

A. A. Shumkov *(Saint Petersburg Electrotechnical University «LETI»)*

A NEW APPROACH TO THE NATURE OF PREDICATIVE BOND

A scheme of generating the principal parts of the sentence is considered, taking into account the difference of verbal and substantive units in hardness. The process of converting the hardness and stability of the split-level units is discussed. It is assumed, that the predicative bond can have a physical nature.

Predicative bond, semifinitive, specifier.

УДК 81-25

А. А. Шумков *(Санкт-Петербургский государственный электротехнический университет «ЛЭТИ» им. В. И. Ульянова (Ленина),* e-mail: noizen@mail.ru);
Ю. Костецкая *(Санкт-Петербургский государственный электротехнический университет «ЛЭТИ» им. В. И. Ульянова (Ленина),* e-mail: iamyukostetskaya@gmail.com);

ЯВЛЕНИЕ ХИНГЛИШ КАК ПРИМЕР ВЗАИМОДЕЙСТВИЯ СИНТАКСИЧЕСКИХ СТРУКТУР ЯЗЫКОВ ГЕРМАНСКОЙ И ИНДИЙСКОЙ ГРУПП

Рассматриваются морфосинтаксические конструкции языка Хинглиш как гибридного языка, обнаруживающего в себе взаимодействие структур, характерных для языков индийской и германской групп. Высказывается предположение о том, что тип языка Хинглиш отклоняется от типов, свойственным индийским и германским языкам, несмотря на индоевропейское родство.

Хинглиш, синтаксическая единица, зависимое грамматическое значение, грамматическая категория, предикативная связь

Английский язык в Индии испытывает определенное влияние индийских языков. Зародившееся относительно недавно – в последние десять-пятнадцать лет – явление Хинглиш представляет собой смешение двух языков – хинди и английского в речи людей, одинаково хорошо, в полном объеме этими языками владеющих, то есть это язык билингвов [1].

Занимаясь исследованием данного явления, А.А. Сигорский отмечает, что обычно хинди играет роль субстрата, а английский – роль суперстрата, то есть грамматика, в первую очередь глаголы, в основном хинди, а значит и аргументо-предикатная структура предложения образуется по правилам языка хинди, например порядок слов SOV, тогда как значительная часть лексики английская [2]. Наблюдаемым фактором является использование латинской графики (в отличие от хинди (алфавит деванагари)), причем использование латиницы не нормировано.

Проведенный анализ примеров синтаксических единиц на языке Хинглиш позволяет сделать ряд заключений. Вступая в синтаксические отношения с хиндиязычными словами, англоязычные слова оформляются морфологическими средствами языка хинди. Данное оформление заключается в приобретении частями речи признаков тех грамматических значений или грамматических категорий, которые не наблюдаются в исходном языке, в данном случае – в английском. Например, в предложении *'Yeh theme hai teri kaisi?' ('Что это за тема?')* на женский род, единственное число существительного *theme* указывают притяжательное местоимение *teri* и вопросительное местоимение *kaisi* с характерным окончанием *-i*.Слово *entry* также приобретает значение женского рода в предложении *'Meri to entry nahin hui hai'('Мой вход еще не произошел')*, на что указывает не только окончание притяжательного местоимения, но и форма смыслового глагола с окончанием *-i*. В предложении *'Teraa mood main karoonga light' ('Я сделаю твое настроение легким.')* английское слово *mood* 'настроение', употребленное в единственном числе, наделяется значение мужского рода, о чем говорит относящееся к нему местоимение *teraa* 'твой', которое имеет показатель мужского рода – окончание *-aa*. Значение мужского рода приобретает и слово *love* 'любовь', употребленное с определительным местоимение *sar**a*** 'весь' (*Main tujhe bahut bahut bahut love karoonga aur tujhe dher sara love loonga.*).Таким образом, хиндиязычные сопроводительные слова (прилагательные; притяжательные, указательные, вопросительные местоимения), послелоги обладания и принадлежности *kaa, kee, ke*, форма глагола указывают на наличие в английском существительном значения числа, падежа, а также признаков зависимого грамматического значения рода. В случае выражения данного значения в определенной грамматической форме – с помощью соответствующих хиндиязычных окончаний – английские существительные приобретут грамматическую категорию рода. Тенденция к тому имеется (пример*: auntiyaan*). Вдобавок, английские существительные в хинглише теряют свой основной детерминант – артикль, класс которых отсутствует в хинди. Приобретение английскими прилагательными каких-либо грамматических значений, свойственных хиндиязычным, не наблюдается. Английские глаголы оформляются как часть многокомпонентных в сочетании с хиндиязычным глаголом *karnaa* 'делать', причем смысловое значение определяет английский компонент, а передача грамматических значений времени, лица, рода и числа сохраняется за хиндиязычным. Например, в предложении *'Tum jaldi mein kyon eat kartee ho?'* встречается составной глагол *eat karnaa* 'есть' в форме настоящего времени, 2ого лица, женского рода, единственного числа – *eat kartee ho*. Окончание *-tee* указывает на женский род, форма вспомогательного глагола *ho* – на 2ое лицо, значение настоящего времени и единственного числа передается совокупностью элементов аналитической формы. В предложении *'Mera dil tujhko invite karta hai.' ('Мое сердце тебя приглашает')* грамматические значения настоящего времени, мужского рода, единственного числа, 3его лица определяет аналитическая форма *karta hai*, английский компонент определяет смысловое значение – 'приглашать'.

С точки зрения базового порядка слов в предложении в языке Хинглиш можно выделить пять моделей: SOV, характерная для хинди, SVO, характерная для английского языка, а также три модели OSV, OVS и VSO, обозначенные как аномальные относительно и хинди, и английского. На данном этапе развития языка Хинглиш господствующей оказывается модель SOV, при которой у членов предложения, выраженных как

хиндиязычными, так и английскими словами, имеются морфологические показатели. Например, в предложении *'Tum jaldi mein kyon eat kartee ho?'* первое место занимает подлежащее, второе – косвенное дополнение, далее идет вопросительное слово *kyon* 'почему', и замыкает предложение сказуемое.

При модели SVO характерным является образование предикативной связи между членами предложения, выраженными английскими словами. Причем данные члены предложения лишены морфологических показателей, либо они сведены к минимуму. Таким образом, прослеживается зависимость порядка слов от того, вступают ли в предикативную связь англоязычные слова или хиндиязычные.

Также были выделены две модели OSV *('Height, weight, colour se pyaar nahin hota hai' - 'Любовь не случается по росту, весу, цвету.')*, OVS *('Teen sau baar baj gaya telephone.' - 'Триста раз звонил телефон.')*, в которых на первое место выносится дополнение. Такое расположение слов является аномальным для английского языка и нехарактерным для хинди. Однако в хинди подобные отклонения возможны и используются для сообщения выразительности тому члену предложения, который занимает позицию первого места.

Ломка конструкции наблюдается при инверсионной модели VSO *('College ka hero tha main, tha main superstar.' - 'Я был героем в колледже, был я суперзвездой.')*. Вынесение сказуемого в начало предложения является отклонение от нормы и в английском, и в хинди.

Таким образом, при состязании синтаксических структур английского и хинди – языков, принадлежащих к разным группам, доминирующей оказывается структура языка хинди, который имеет более развитую морфологическую систему. В результате чего определение синтаксической функции того или иного слова в предложении оказывается возможным не только синтаксически, то есть по занимаемой им позиции в предложении, но еще и морфологически – при помощи морфологических показателей значений той или иной части речи. В связи с тем, что морфологические показатели выражаются средствами языка хинди, характерная для хинди модель порядка слов оказывается предпочтительней.

Следует также отметить, что для сложных предложений на языке Хинглиш характерным является разноязыковое оформление их частей, а именно одна часть предложения имеет синтаксическую структуру хинди, а другая – английского, при этом смысл определяется в рамках всей синтаксической единицы.

ЛИТЕРАТУРА

1. Сигорский А. А. Картина мира в многоязычном обществе (язык хинди): мозаика или сплав? / А.А. Сигорский // Восточные языки и культуры. Материалы 1-й Международной научной конференции 23-27 ноября 2007 года / Отв. ред. М.Б. Рукодельникова, И.А. Газиева. – М.: РГГУ, Институт лингвистики РГГУ, 2007. – С. 77-80. – 2008. – № 9 (13). – С. 50-52.

2. Сигорский А. А. Хинди и русский в зеркале друг друга: некоторые аспекты грамматики и функционирования / А.А. Сигорский // Лингвострановедение: методы анализа, технология обучения. Материалы 3его межвузовского семинара по лингвострановедению 8-9 июня 2005 года / Отв. ред. Л.Г. Веденина. М.: МГИМО-Университет, 2006. – 220 с.

A. A. Shumkov,Yu. Kostetskaya *(Saint Petersburg Electrotechnical University «LETI»)*

THE PHENOMENON OF HINGLISH AS AN EXAMPLE OF THE INTERACTION OF SYNTACTIC STRUCTURES OF THE GERMAN AND INDIC LANGUAGES

We consider the morphological and syntactic structure of Hinglish language as a hybrid language, in which there is the interaction of structures that are specific to the languages of the

Indic and German groups. It is suggested that the type of Hinglish language deviates from the type, which is peculiar to Indic and German languages, in spite of the Indo-European relationship.

Hinglish, syntactic unit, dependent grammatical meaning, grammatical category, predicative link

УДК 81'42
Н. Ф. Щербак *(Санкт-Петербургский государственный университет,* e-mail: alpha-12@yandex.ru)

ПРАГМАТИКА МОЛЧАНИЯ

Целью данного исследования является описание прагматического значения молчания. Изучение феномена молчания рассматривается, во-первых, в рамках «дескрипции нулевого речевого акта», когда нарушен стереотип поведения, присутствуют признаки контролируемости, намеренного участия говорящего в той или иной оппозиции, а также ситуации, в которых говорящий молчит из соображений деликатности. С другой стороны, исследование выявляет средства реализации мотива молчания в прозаических и поэтических текстах, феномен молчания рассматривается как необходимый фон слова.

Молчание, тишина, пустота, стереотип поведения, прагматика молчания

Исследуя проблему молчания с точки зрения лингвистики, Н.Д. Арутюнова рассматривает данный феномен как «дескрипцию нулевого речевого акта», утверждая, что «прагматика молчания отлична от прагматики говорения» в силу того, что глагол «молчать» употребляется тогда, когда «нарушен стереотип поведения». Поскольку ненормативное поведение обычно производится человеком сознательно, **признаки «контролируемости»** сопутствуют молчанию, а установка на «отклонения от нормы» в семантики глаголов, производных от «молчать», таких как «умолчать», «промолчать», «замалчивать», становится явной [1, с. 106-116]. Если рассматривать дефиниции английского выражения «*to be silent*», мы видим, что оно обозначает «*not speaking, not uttering or making any sound*» (The Concise Oxford Dictionary), то есть означает «не говорить, не производить какие-либо звуки».

Анализ примеров из англоязычных текстов вскрывает прагматическое значение молчания как «**намеренного участия в той или иной оппозиции**»:

… an American woman tried to sit here the other night with bare shoulders and they drove her away by coming to stare at her, ***quite silently****; they were like circling gulls coming back and back to her until she left [7, p. 59-60].*

В примере говорится о том, как аристократы-англичане буквально «заставили американку выйти из залы», поскольку она сидела в обществе «в декольте». Способ, которым они это осуществили, реализуется в тексте как «глазели и молчали» (*to stare at her, quite silently*).

Молчание нередко означает ту оппозицию, которую человек **не может высказать впрямую** (будь мнение, отличное от общепринятого, скрытое утверждение собственной идентичности, обида), а только подразумевает, при этом озвучивать он может прямо противоположное суждение. В таких случаях наблюдается явление диссонанса между тем, что участник ситуации говорит и той «интенцией говорящего», которую слышит другой участник ситуации, автор, и, вслед за ним, читатель:

"I am told, Miss Woodruff, that you are always to be seen in the same places when you go out. Sarah looked down before the accusing eyes. "You look to sea." Still Sarah was silent. "I am satisfied that you are in a state of repentance. Indeed I cannot believe that you should be anything else in your present circumstances." Sarah took her cue. "I am grateful to you» [9, p. 27].

В примере Сара, героиня романа «Женщина французского лейтенанта», молчит в знак своей реакции на обвинение в том, что она ходит смотреть на море в ожидании лейтенанта (в тексте *before the accusing eyes, repentance*). Сара при этом вслух высказывает как бы согласие с тем фактом, что она, якобы, раскаивается: «я благодарна вам» (*grateful*), но при этом ее ответ назван автором «театральной репликой» (*cue*). В данном случае наблюдается диссонанс между высказыванием и внутренним состоянием главной героини, ее мыслями и чувствами.

Молчание не обязательно связано с противостоянием, оно может быть и реализовываться в тексте как **знак уважения**. В англоязычной культуре, молчание сопутствует всему, что связано либо со **смертью**, либо с **церковными обрядами,** упоминанием о **духовной чистоте**. В следующем примере, молчание сопутствует сообщению о смерти близкого человека:

*Miss Kenton was still standing out in the hall where I had first spotted her. As I emerged, she **walked silently** towards the staircase, a curious lack of urgency in her manner. Then she turned and said: "Mr Stevens, I'm very sorry. Your father passed away about four minutes ago." "I see." [10, p. 79].*

В примере главная героиня романа Исигуро «Исход дня» сообщает своему собеседнику о том, что его отец умер, перед тем, как произнести эти слова, она молчит (в тексте *she walked silently*). Данный пример реализации молчания достаточно характерен для любой культуры и регламентирован в обществе как знак уважения. Семантика молитвы, включающая значения речи и молчания, сходна, по мнению исследователей, с понятием «внутренняя речь» у Л.С.Выготского, которая является «языком смыслов» и противопоставлена внешней речи [2, p. 118]. Существенное различие между внутренней и внешней речью заключается в том, что адресатом «внутренней речи» является сам человек, а молитва обращена к Богу.

Молчание и тишина – разные понятия. Тишина – природный феномен, транспонируемый на мир человека. Молчание – человеческий феномен, транспонируемый на мир природы. Безмолвие же синтезирует черты тишины и молчания. Молчание – это знак стоящего за ним содержания. Тишина не может быть знаком, он не образует единства с тем, что в ней пребывает. Наполнитель тишины проходит извне. Пустота может иметь отрицательные коннотации и есть абсолютное отсутствие, тишина имеет положительную коннотацию и есть отсутствие – относительное [1]. В этом смысле пустота и тишина это явления несколько отличные от молчания по причине своей соотнесенности с чем-то более неопределенным. В английском языке понятие «тишина» может реализовываться также лексемами quite, quietly. Определение, которое дает лексеме «quiet» The Concise Oxford Dictionary звучит как «*with little, or no sound or motion*», то есть данное значение в английском языке включает «отсутствие или минимальное количество звуков или движений». Обычно актуализация данного понятия имеет дополнительную сему «**смирения» и спокойствия**», в этом значении quiet оказывается ближе русскому «тихо», которое семантически не включает в себя значения «отчуждения», «холода», «тревоги, а, наоборот, обозначает состояние «покоя» или «тихой печали».

Контраст между звуком и тишиной реализуется в художественных текстах при описании внутреннего состояния героя, при этом обычно реализуется метафора, которая «описывает картину мира как способ существования человеческой субъективности. Нередко современные авторы используют нотные знаки, музыкальные метафоры непосредственно в своих произведениях. При этом часто предлагается определенный вызов, нарочитая эпатажность. Так британская писательница Д.Уинтерсон в своем романе

«Искусство и ложь: пьеса для трех голосов и сводни» прилагает нотную партитуру в конце романа, в тексте которого она использует большое количество звукоподражательных элементов, звуковых повторов, создавая прозаическое произведения о трех гениальных создателях (Генделе, Пикассо, Сапфо), своей поэтикой во многом напоминающее стихотворную форму:

… The great paved jaws of the bridge had been opened to let through an invisible fog-bent boat. I heard the clang of the bell and the slow clatter of the bridge on its huge chains. I thought I heard drumming, drumming, footsteps marching in dead motion to the Tower. I could see the thin grills fixed in the thick stone. Did I see a face?[11, p.16].

Метафорический перенос в тексте реализуется благодаря сопоставлению музыкального инструмента с человеческим телом и противопоставления звуков и шорохов – тишине. В примере автор-повествователь (хирург) переходит к описанию пейзажа Лондона и пишет о тех звуках, которые слышатся вокруг, о «звоне колоколов», «скрипе цепей», «бое барабанов», которые контрастно выделяются на фоне «мертвой тишины» (в оригинале *I heard the clang of the bell and the slow clatter of the bridge on its huge chains. I thought I heard drumming, drumming, footsteps marching in dead motion to the Tower*). Для более точной передачи звучания автор использует эхо-подражательные элементы, дублируя звукоподражательные слова (в тексте *drumming, drumming)*. В данном фрагменте «город» сравнивается и соотносится с «телом человека», подобное соотнесение реализуется посредством метафорического переноса: the great paved jaws: мощенные булыжником челюсти). В некотором смысле, можно говорить о том, что звуковое окружение, связанное с жизнедеятельностью человека, актуализируется в тексте посредством контраста с тишиной или пограничным состоянием пациента, близким к смерти.

Анализ примеров показал, что при описании контраста между звуком и тишиной в художественных текстах могут реализовываться частные случаи всевозможных **звуковых трансформаций**, таких как **звуковое отражение, то есть «эхо»**, **акцент на традиционно незначимых знаках препинания (тире, точка, многоточие),** пристальное внимание к **интервалу между словами, ритмическая деформация,** как общая тенденция, «эмансипация» поэзии и художественного текста от грамматики, актуализация **паузы**, «времени тишины» [3].

Рассмотрим характерный пример реализации **эхо подражательных элементов**. Если план выражения звукового отражения может быть обозначен как «эхо», каков же его «план содержания»? Дефиниция лексемы «echo», которое дает The Concise Oxford Dictionary – *is the repetition of a sound by the reflection of sound waves,* то есть «повтор звука путем отражения звуковой волны». Некоторые авторы использует в прозаическом тексте повтор или эхо-вопрос (*tag question*), который в английском языке имеет контактно-устанавливающую функцию [4]: говорящий не повторяет то, что сказал его собеседник, но дублирует его слова; прагматика такого вопроса направлена на поддержание разговора: "*I don't think she cares for anyone much. I love her. She's so like me." "Do you? Is she?" [7, p.45].* В примере собеседник на комментарий «я люблю ее, она так на меня похожа» не повторяет те же самые слова, а дублирует только грамматическую форму обоих утверждений, эхом повторяя их, но не называя (в тексте *I love her. She's so like me." "Do you? Is she?).*

Для стихотворной формы эхо-дублирование, как и другие звукоподражания и эксперименты с трансформацией звука характерно в большой степени. Ярким примером сознательного авторского сближения стихотворной формы с музыкальной может служить цикл стихотворений Т.С.Элиота «Четыре квартета». В основу цикла положены квартеты Бетховена (Op. 127, 130–132, 135), созданные композитором незадолго до смерти. Музыкальность элиотовских «Квартетов», разнообразных по ритму и тщательно выписанных служит орнаментом их теософической, исторической, звуковой, цветовой и даже вегетативной символике:

Words move, music moves
Only in time; but that which is only living
Can only die. Words, after speech, reach
Into the silence. Only by the form, the pattern,
Can words or music reach
The stillness, as a Chinese jar still
Moves perpetually in its stillness [8].

В данном фрагменте Элиот описывает восхождение души к Богу, преображение времени и конечного начала – в бесконечное. Для отрывка характерно, прежде всего, соотнесение мотивов речи и музыки на основе их сопричастности ко времени (в тексте words move, music moves only in time). Стихотворение написано «свободным стихом», оказавшимся, по словам Бродского, в авангарде благодаря Элиоту и Паунду, которые «обеспечили отход от гармонического звучания» [5]. В стихотворении используются всевозможных огласовки, например, достаточно редкая инструментовка на tch (в тексте *speech, reach*), аллитерации, эхо-повторы (в тексте *words move, music moves)*, противопоставление долгого напряженного гласного «i» и кратких гласных «i» (в тексте *stillness, still, Chinese*). Реализация мотива молчания в стихотворной форме может сопровождаться не только отходом от грамматических или ритмических канонов, но также использовании дополнительных характеристик свободного стиха, например, а**нподжиатуры**. Чаще всего в тексте реализуется контрастное взаимодействие трех основных мотивов [6]: 1) «тишина», 2) описание звуков, метафорическое воплощение звучания, и 3) собственные ощущения переживающего лирического «я».

Таким образом, молчание является полноправным участником коммуникации. Изучение феномена молчания рассматривается в рамках «дескрипции нулевого речевого акта», когда нарушен стереотип поведения, присутствуют признаки контролируемости, намеренного участия говорящего в той или иной оппозиции; связан с чувством уважения, скорби, смирения. Феномен тишины является необходимым фоном слова, используется авторами прозаический и поэтических произведений.

ЛИТЕРАТУРА

1. Арутюнова Н.Д. Молчание: контексты употребления//Логический анализ языка: Язык речевых действия//отв. ред. Арутюнова Н. Д., Рябцева Н. К. М.:Наука. 1994. С.106-116.

2. Грек. А.Г. О словах со значением речи и молчания в русской духовной традиции. Логический анализ языка: Язык речевых действия//отв. ред. Арутюнова Н. Д., Рябцева Н. К. М.: Наука. 1994. С.117-127.

3. Лаврова С.В. «Логика смысла» новой музыки. Опыт структурно-семиотического анализа на примере творчества Хельмута Лахенманна и Сальваторе Шаррино. СПб.: СПбГУ, 2013

4. Халитова Л.К. Семантика и прагматика русских контактоустанавливающих частиц и английского разделительного вопроса: сравнительно-сопоставительный аспект// Филологические науки. Выпуск №5. 2012.

5. Янгфельдт, Б. Язык есть Бог. Заметки о Иосифе Бродском. Спб.: Астрель, 2012. – 368 с.

6. Толочин, И.В. Ценностное суждение как семантическая база поэтического текста// Язык как культурный код//Под ред. А.В.Зеленщикова, Е.Г.Хомяковой. Спб.:2014

7. Brideshead - Waugh, E. Brideshead Revisited. England. Chapman and Hall. 1945. – 480 p.

8. Eliot - T.S. Eliot. Four quarters. New York, Faber and Faber, 1994.

9. Fowls - Fowls, J. French lieutenant’s woman. London: Vintage Classics. 2004

10. Ishiguro - Ishiguro, K. The remains of the day. London: Penguin Readers, 2008

11. Winterson - Winterson, J. Art and lies. London: Vintage, 1994

N. F. Scherbak *(Saint Petersburg State University)*

MEANINGS OF SILENCE

The aim of this report is to study the phenomenon of silence and its pragmatic meaning, involving the break of behavior stereotype, intentional opposition, as well as tactful attitude to the speaker in situations involving death or related to death circumstances. It is regarded as the description of the zero communication act, as well as a motive widely used in literary and poetic texts where it functions as a necessary background to word.

Silence, quietness, emptiness, behavior stereotype, pragmatics of silence

УДК 811.161.1'06

А. А. Элатик *(Факультет «Аль-Альсун», Университет «Айн-Шамс», Каир, Египет,* e-mail : ahmed_atik@yahoo.com*)*

СИНТАКСИЧЕСКИЕ ОСОБЕННОСТИ НАУЧНО-ТЕХНИЧЕСКИХ ТЕКСТОВ (НА МАТЕРИАЛЕ ТЕКСТОВ ИЗ ОБЛАСТИ ЯДЕРНОЙ ЭНЕРГЕТИКИ

Рассматриваются особенности синтаксического оформления научно-технических текстов из области ядерной энергетики. Отмечается, что синтаксис научных публикаций отличается простотой. Такая особенность служит повышению информативности текста, отражают стремление автора более точно и понятно сложную научную информацию.

Текст, научный стиль, научно-технический текст, синтаксис, атрибутивное словосочетание, предложение, ядерная энергетика.

В современных условиях развития языка, когда на первый план выдвигаются вопросы его коммуникативного использования, наиболее актуальной единицей языка выступает текст как «явление социально-речевое, коммуникативная единица самого высокого уровня, обслуживающая самые различные сферы жизни общества» [5, с. 14]. Для полноценного анализа текста необходимо понимание его типологии, то есть разновидностей текстов, определяющих их характерные черты. Тексты можно классифицировать на основании их содержания и структуры (описание, повествование, рассуждение), по принципу наличия в тексте отношения адресата к предмету высказывания (нейтральные и эмоционально окрашенные), с точки зрения речевого намерения языковой личности (информирующие, побуждающие, воздействующие), на основании канала связи (письменные и устные) [1, с. 49-50] и т. д. Но главным основанием для типологии текстов мы считаем возможность их функционирования в определённых сферах коммуникации. В стилистическом энциклопедическом словаре под редакцией М. Н. Кожиной функциональный стиль определяется как «исторически сложившийся тип функционирования языка, отложившийся и существующий в сознании говорящих» [6, с. 581]. Стилистическая дифференциация языка была ответом на расширение областей применения языка, увеличение его функций и целей его применения языковой личностью.

Научно-технические тексты составляют один из важнейших пластов современных текстов. Сегодня, когда значимость научно-технических публикаций возрастает в связи с повышением роли техники в жизни человека и постоянным научно-техническим

прогрессом, проблемы конструирования текстов данного типа становятся всё более актуальными. Вопросами типологии научных текстов занимаются Н.А. Голубева и Т.Е. Веденская [2], Е.С. Троянская [8] и другие исследователи.

Научно-технические тексты являются жанровой разновидностью научного стиля и, в свою очередь, делятся на поджанры: собственно научные тексты, информационно-реферативные научные тексты, справочно-энциклопедические, научно-оценочные, научно-учебные, инструктивные и научно-деловые тексты [8]. Современные исследователи выделяют также новый поджанр научно-технического рекламного текста [7], что говорит о непрерывном развитии жанровой системы научно-технических текстов. Кроме того, научно-технические тексты дифференцируются в зависимости от сферы науки и техники, которой посвящён текст: тексты по машиностроению, по химии и др. Научно-технические тексты из области ядерной энергетики рассматриваются исследователями очень редко и при этом обычно с точки зрения образной составляющей: [3], [4].

Цель данного исследования – рассмотреть синтаксические особенности научно-технических текстов. Материалом для исследования стали тексты собственно научного подстиля из сферы ядерной энергетики – области науки и техники, актуальной уже в течение столетия и не теряющей своей важности в современном мире. Источником текстов послужил научный журнал «Вопросы атомной науки и техники: Физика ядерных реакторов» (выпуски за 2015 год) – весьма авторитетное научное издание, входящее в Перечень ведущих рецензируемых научных журналов и изданий (Список ВАК). Было рассмотрено четырнадцать статей из данного журнала.

Важной синтаксической особенностью проанализированных текстов является широкое использование атрибутивных словосочетаний, представляющих собой в основном сочетания прилагательного и существительного с препозицией прилагательного: *аварийная ситуация, прямые измерения,* и др. Многие атрибутивные словосочетания имеют терминологический характер и являются закреплёнными в данной области науки двухкомпонентными терминами: *термоядерный синтез*, *активная зона*, *топливная сборка,* и др. Встречаются терминологические словосочетания, в состав которых входят два или более препозитивных неоднородных определения: *вертикальные сетевые подогреватели, водо-водяной энергетический реактор*, и др. Словосочетания других типов по грамматическому значению среди терминологического аппарата ядерной энергетики встречаются реже, это обстоятельственные словосочетания: *ввод в эксплуатацию*, субъектные: *ошибка персонала*, объектные: *условия эксплуатации* и др.

Основной тип предложения, используемый в публикациях, посвящённых ядерной энергетике, – распространённое простое предложение. Для большинства предложений характерно отсутствие осложняющих элементов, требующих постановки знаков препинания. Значительные по объёму предложения без знаков препинания составляют основу анализируемых текстов: *«Для измерения тороидальной составляющей плоскость датчиков Холла ориентирована перпендикулярно направлению тороидального магнитного поля»*. Осложнённые простые предложения встречаются реже. Осложняющими элементами при этом наиболее часто служат обособленные определения, которых может быть даже несколько в пределах одного предложения: *«При передаче излучения на входную щель монохроматора (А), применяемого для измерений континуума, используется упорядоченный стеклянный световод, собранный из волокон диаметром 20 мкм»*. Обособленные определения, выраженные, как правило, причастными оборотами, помогают автору создать более точное описание наблюдаемого процесса, конкретизировав какие-то из его важнейших проявлений. Простые предложения также могут быть осложнены однородными членами, которых обычно немного – один-два: *«Усовершенствование методики проводилось также по юстировочным характеристикам несущей конструкции, точностным и шумовым характеристикам датчиков Холла»*. В результате использования перечисленных типов осложнения простых

предложений можно отметить отсутствие высокой сложности пунктуационного оформления научно-технических текстов ядерной тематики.

Среди сложных предложений преобладают сложноподчинённые (СПП). Наиболее распространённый тип придаточного в СПП – придаточное определительное (*«В состав комплекса диагностик Zэф на Т-10 входят несколько диагностических систем, одной из которых является сканирующая диагностика …»*), служащее, как правило, для уточнения описания используемого оборудования, моделируемого процесса или наблюдаемого результата исследования. Придаточные изъяснительные используются, если автору необходимо передать читателю результаты исследования: *«Измерения показали, что светом, отражённым от используемой ловушки света, можно пренебречь».*

Бессоюзные сложные предложения единичны и служат, как правило, для перечисления разных этапов проведённого исследования: *«В ходе настоящего исследования образцы вначале облучались дейтериевой плазмой, методом ядерных реакций (МЯР) определялись профили распределения дейтерия (…), после чего полный захват дейтерия в образце анализировался методом (ТДС)».*

Большинство предложений в анализируемых текстах характеризуются прямым порядком слов и традиционным актуальным членением, при котором в начале предложения располагается тема, а во второй его части – рема: *«Проблема выбора материалов для вакуумной камеры и защиты вакуумной камеры от воздействия термоядерной плазмы является одной из главных при создании и проектировании термоядерных установок».*

Итак, для научно-технических текстов, посвящённых проблемам ядерной энергетики, в целом характерен несложный синтаксис, что противоречит основной гипотезе о том, что синтаксис научно-технических текстов должен быть сложным, чтобы выразить весь спектр логических отношений между высказываемыми автором положениями. Наблюдаемые синтаксические особенности свидетельствуют, на наш взгляд, о стремлении авторов научно-технических текстов по ядерной энергетике к повышению информативности подачи материала, их желании репрезентовать сложный в теоретическом плане материал в простых синтаксических конструкциях.

ЛИТЕРАТУРА

1. Бессмертная Н.Б. К вопросу о типологии текста // Лингвистика текста и обучение иностранным языкам. Киев: Вища школа, 1978. С.48-55.

2. Голубева Н.А., Веденская Т. Е. Типология научных текстов в современной лингвистике // Научно-методический семинар кафедр Факультета иностранных языков: Сб. научн. и уч.-метод. докл. и ст.; Отв. ред. И.Г. Аникеева. М.: Перо, 2016. С. 104-110.

3. Карева Е.С. Метафора в образовании терминов в области ядерной энергетики // Коммуникативные аспекты языка и культуры: Сб. мат. XV Междунар. науч.-практ. конф. студ. и молодых ученых; Томск. политехн. ун-т, 2015. С. 194-197.

4. Карташова А.В. Когнитивная метафора в научном тексте (на примере текстов ядерной энергетики) // Вестник науки Сибири. 2011. № 1 (1). С. 617-622.

5. Москальская О.И. Грамматика текста. М.: Высшая школа, 1981. 183с.

6. Стилистический энциклопедический словарь русского языка / Под. ред. М. Н. Кожиной. М.: Флинта, 2006. 696 с.

7. Тихомирова Л.С. Коммуникативно-прагматический подход к научно-техническому рекламному тексту // Вестник Челябинского государственного университета. 2013. № 20 (311). С. 101-104.

8. Троянская Е.С. Полевая структура научного стиля и его жанровых разновидностей // Общие и частные проблемы функциональных стилей. М.: Наука, 1984. С. 16-27.

A.A. Elatik *(Faculty of "Al-Alsun" (Foreign Languages), Ain-Shams University, Cairo, Egypt)*

SYNTACTIC FEATURES OF SCIENTIFIC AND TECHNICAL TEXTS (ON A MATERIAL OF TEXTS FROM THE FIELD OF NUCLEAR ENERGY)

The article deals with stylistic-syntactic features of scientific and technical texts from the field of nuclear energy. It is noted that the syntax of scientific publications differs sufficiently simple. This characteristic feature serve to increase of the informativeness of the text, reflect the author's desire to transfer to other members of the scientific community the complicated scientific information more accurately and clearly.

Text, scientific style, scientific and technical text, syntax, attributive phrase, sentence, nuclear power.

УДК 378.14
Е. В. Якименко (*Барановичский государственный университет*, e-mail: ms.elenayakimenko@mail.ru)

ОСОБЕННОСТИ ОБУЧЕНИЯ ИНТЕРПРЕТАЦИИ ХУДОЖЕСТВЕННЫХ ТЕКСТОВ СТУДЕНТОВ ЯЗЫКОВЫХ СПЕЦИАЛЬНОСТЕЙ

Рассматривается понятие интерпретации, выделены стадии интерпретации и подходы к ее осуществлению, представлены предтекстовые, текстовые и послетекстовые задания.

Интерпретация, дедуктивный подход, индуктивный подход, предтекстовые, текстовые и послетекстовые задания.

Интерпретацию как деятельность можно разделить на две стадии: первая опирается на аналитико-синтетические навыки читателя при понимании смыслового содержания первичного текста; вторая – на аналитико-синтетические навыки при формулировании смысла первичного текста в процессе порождения вторичного текста. Первая заключается в извлечении информации, а вторая – в передаче этой информации в интерпретационном высказывании. Обе выделенные стадии характеризуются своим уникальным набором упражнений, и каждая из выделенных стадий преследует свои цели. Цель первой стадии – достижение полноценного понимания смыслового содержания первичного текста; цель второй стадии – передача извлеченного смыслового содержания первичного текста в интерпретационном тексте с помощью применения определенного набора операций с текстом.

Результатом интерпретации выступает формирование и развитие определенных умений студентов. Первую группу умений составляют умения прогнозирования содержания текста. Перед началом работы по интерпретации одним из важных вопросов является выбор смыслового подхода к текстовому анализу: глобального (дедуктивного) или локального (индуктивного). Дедуктивный подход характерен для просмотрового чтения и частично для ознакомительного, работа с текстом ведется в опоре на: текстовые обобщения на уровне высших рангов (текста, субтекста, абзаца); название; обобщение в конце; соотнесение текстового материала с экстралингвистическими средствами. Индуктивный подход начинается от слов и предложений, затем читающий переходит к анализу сверхфразовых единств/ абзацев, субтекста и целого текста. Такой подход характерен для изучающего чтения [1, с.15].

Работу с текстом мы предлагаем вести дедуктивно-индуктивным путем, так как оба подхода реализуются в комплексе. То есть наиболее полное понимание наступает лишь по

мере интерпретации отдельных частей текста, согласования их в одном целом и объяснения ими других, ранее понятых частей. Наиболее плодотворным и цельным по получаемым результатам является движение в направлении «идея – композиция (образы) – язык». Восприятие языка художественного произведения предстает в этом случае глубоким, образно и композиционно обогащенным, опирающимся на литературный и социально-культурный.

Понимание содержания читаемого требует умений устанавливать фактическое содержание и интерпретировать прочитанное. Умения, связанные с установлением фактического содержания, объединяются в три подгруппы:

а) умения понять единичные факты;

б) умения установить связи между отдельными единичными фактами (выявить общий логический план развития темы в тексте, смысловые отношения между элементами текста);

в) умения объединять отдельные факты в смысловое целое (выделить основную и второстепенную информацию, предсказать возможное продолжение или завершение читаемого) [2, с. 48].

Для интерпретации прочитанного необходимы умения оценить информацию с точки зрения предшествующих знаний читающего, организовать факты текста по определенному принципу, понять общий смысл читаемого.

Задачи обучения интерпретации художественных текстов реализуются с помощью специального методического аппарата, который должен иметь комплексный характер: постижение идейного содержания может состояться, если студент имеет необходимые фоновые знания, способен осознать смысловую структуру текста, владеет достаточным запасом слов, усвоил определенные грамматические правила, подготовлен к восприятию образного языка. Он отражает особенности и последовательность обучения интерпретации и включает в себя три этапа: предтекстовый, текстовый и послетекстовый. Каждый этап характеризуется своей целью и набором приемов для ее достижения. На каждом из них обучаемые овладевают определенными умениями, необходимыми для эффективной интерпретации на иностранном языке.

Предтекстовые задания направлены на моделирование фоновых знаний, необходимых и достаточных для восприятия конкретного текста, на устранение смысловых трудностей его понимания и одновременно на выработку стратегии понимания. В них учитываются лингвострановедческие, лексико-грамматические, лингвостилистические и структурно-смысловые трудности художественного произведения.

В текстовых заданиях учащимся предлагается коммуникативная установка, назначение которой – сделать процесс чтения целенаправленным, помочь прогнозировать тему или идею текста, прояснить подтекст, сопоставить факты, выделить деталь или реалии, несущие большую смысловую нагрузку, выявить авторское отношение к героям и событиям; создает условия для прогнозирования содержания текста, для постижения идейно-художественного замысла, главной идеи произведения.

Систему послетекстовых заданий, направленную на проверку понимания прочитанного, целесообразно строить исходя из трех стадий восприятия художественного произведения [4, с.142].

Первая стадия – непосредственное восприятие – характеризуется осознанием только сюжетной линии, поступков героев. Вторая стадия – это восприятие идейного содержания произведения, что связано, с осмыслением характеров действующих лиц, выявлением центрального героя. Третья стадия – эстетическая оценка литературного произведения (его содержания и формы). Именно здесь большое значение имеет установка на понимание художественных достоинств произведения. Все эти стадии взаимосвязаны, но их механизмы отличаются друг от друга.

Эффективными будут следующие приемы контроля: а) нахождение в текстах ответов на вопросы, обнаруживающие умение выявлять тематику и проблематику с опорой на определенные ориентиры; б) критическое восприятие предлагаемого плана текста, его полноты, правильности; г) расположение фактов, данных в беспорядке, в соответствии с логикой сюжета; д) тесты на выбор правильного ответа из нескольких предложенных вариантов, устанавливающие умения учащихся разобраться во взаимоотношениях персонажей, в мотивах их поступков.

Для контроля могут быть использованы приемы, которые проверяют и репродуктивные умения учащихся. Например, умение представить фабулу художественного текста в виде схемы, отражающей порядок следования основных эпизодов текста, или умение выстроить развитие событий в фабульной последовательности в случае расхождения фабулы и сюжета произведения.

Послетекстовые задания должны помочь учащимся выявить скрытые от них смыслы [3, с.26].

Таким образом, работа с художественными текстами должна быть организована так, чтобы их понимание проходило все стадии и контролировалось на всех уровнях. Однако этот контроль следует соразмерять со степенью обученности учащихся восприятию художественных произведений. Умения проникать в особенности авторского стиля, специфику его творческой манеры вырабатываются и постепенно. Поэтапным должен быть контроль за умением эстетически оценить художественный текст. Начинать надо с выявления эмоционального переживания, возникшего при восприятии эстетических достоинств произведения. В дальнейшем может идти речь о выявлении (формировании) эстетических суждений учащихся о художественном содержании и художественной форме произведения.

ЛИТЕРАТУРА

1. Вейзе А.А. Теория и практика порождения вторичного текста в курсе вузовского обучения иностранному языку. Минск, 1993.
2. Доблаев Л.П. Смысловая структура учебного текста и проблемы его понимания. – М. : Педагогика, 1982.
3. Ермолаева Л.М. О системе текстов в учебном пособии // Вопросы анализа специального текста. Уфа, 1971.
4. Китаева С.О. Отбор оригинальных специальных текстов для обучения чтению на английском языке и методика их использования на III этапе неязыкового педагогического вуза. Киев, 1989.

E. V. Yakimenko *(Baranovichi State University)*

SPECIFIC ASPECTS OF TEACHING TEXT INTERPRETATION TO STUDENTS OF LINGUISTIC SPECIALTIES

The phenomenon of interpretation is considered, the stages of interpretation and approaches to its implementation are marked of; pre-reading, reading and after-reading tasks are presented.

Interpretation, deductive approach, inductive approach, pre-reading, reading and after-reading tasks.

УДК 800.92:519.682
Я. М. Янченко (*Сибирский федеральный университет*, e-mail: yana_1402@mail.ru)

ЯЗЫКОВАЯ РЕПРЕЗЕНТАЦИЯ ОБРАЗА «СВОЕГО» В СПОРТИВНЫХ МЕДИАДИСКУРСАХ ГЕРМАНИИ И США НА ГРАММАТИЧЕСКОМ УРОВНЕ

Рассматривается термин «спортивный медиадискурс» и его признаки институциональности. Описываются разные подходы к изучению образа «своего». На грамматическом уровне выявлены языковые средства выражения «своего».

Спортивный дискурс, медиадискурс, образ «своего», грамматический уровень

В настоящее время информация является главной ценностью, которой может обладать индивид, компания или государство. Материалы газет и журналов представляют собой коммуникативно-информационную систему, которая не просто передает информацию читателям, но и выражает общественные мнения. Тем самым СМИ представляют поле для научного исследования различных лингвистических средств, используемых в текстах для выражения взглядов общества той страны, где они публикуются, на представителей своей лингвокультуры.

Термин «дискурс» начал активно употребляться с середины 20-го века, когда Э. Бенвенист обозначил дискурс как «речь, присваиваемую говорящим». Благодаря этому, появилось мнение, что категория ситуации разграничивает два понятия «текст» и дискурс». Так, дискурс представляет язык как изменяющийся феномен и учитывает влияние экстралингвистических факторов на коммуникацию, тогда как текст – это собственно лингвистическое понятие. Данную гипотезу о различии между текстом и дискурсом мы считаем наиболее релевантной, т.к. термин «дискурс» в ней понимается как «речь, погруженная в жизнь».

Важно отметить, что изучение дискурса допускает несколько подходов, в каждом из которых определения дискурса расходятся, но при анализе «различные подходы к изучению языка являются не взаимоисключающими, а взаимодополняющими» [2. С. 200].

В рамках социолингвистики В.И. Карасик выделяет два типа дискурса: персональный и институциональный. Для нашей работы релевантен институциональный тип дискурса. Институциональный дискурс определяется как «специализированная клишированная разновидность общения между людьми, которые могут не знать друг друга, но должны общаться в соответствии с нормами данного социума» [2. С. 195].

Для рассмотрения медиадискурса как вида институционального дискурса следует описать его с помощью конститутивных признаков, выделенных В.И. Карасиком: 1) участники; 2) хронотоп; 3) цели [2]. Таким образом, работники СМИ и публика являются участниками, хронотоп характеризуется настоящим временем, а целью выступает передача информации, которая также является ценностью медиадискурса. Кроме того, одним из свойств институционального дискурса является его перекликаемость с разными типами дискурса. Так, массово-информационный тип дискурса перекликается со спортивным, т.к. пространство СМИ является основным средством передачи спортивного дискурса.

Определяя спортивный дискурс, обратимся к пониманию его С.А. Кудриным. Спортивный дискурс – «это совокупность коммуникативных практик, характеризующих спорт как социокультурный феномен, обусловленных рядом экстралингвистических факторов и сложившихся в процессе становления института спорта» [3. С. 7].

Образ «своего» изучается в ряде дисциплин в связи с политикой мультикультурализма и процессом глобализации, но ни одна из дисциплин не выделяет четкого терминологического аппарата данной категории, поэтому «свой» рассматривается в рамках междисциплинарного подхода.

В рамках подхода культурной антропологии «свой» является представителем родной культуры и всегда существует оппозиции с «чужим». Таким образом, языковые средства выражения категории «свой» определяются культурным фоном знаний и позволяют исследователям изучить индивидуальное или массовое национальное мироощущение.

Анализ практического материала, 30 статей спортивной тематики из печатных изданий Германии «Der Spiegel», «Süddeutsche Zeitung», «Siegener Zeitung», «Sportbild» и «Kicker» и 30 статей из прессы Соединенных Штатов Америки «Sport Illustrated», «The New-York Times», «The Washington Post» и «NY Daily News» за 2013-2016 г., показал, что образ «своего» реализуется на грамматическом, стилистическом и лексических уровнях. В данной работе мы остановимся на грамматическом пласте и подробно рассмотрим следующие примеры.

Mesut Özil stand frei vor dem Tor, Mario Götze stand frei vor dem Tor, auch Thomas Müller und Miroslav Klose hatten bei dieser WM schon ein paar Mal nur noch den Torwart vor sich. Die gute Nachricht: Alle vier haben schon Tore geschossen. Die schlechte: es hätten einige mehr sein. В этом отрывке статьи описываются действия четырех футболистов сборной Германии: Месута Озила, Марио Гётце, Томаса Мюллера и Мирослава Клозе. В приведенном примере актуализируется техника умаления авторитета посредством использования модального глагола können в форме сложного прошедшего времени в сослагательном *es hätten einige mehr sein können*. Так, образ «своего» в дискурсе Германии реализуется посредством конструкций с модальными глаголами в сослагательном (*Der Trip könnte für Lukas Podolski zur letzten Dienstreise werden, Der DFB sollte nur über eine Umverteilung nachdenken, Löw muss umdenken и др*), а также придаточных предложений уступки и времени (с союзами *während, wenn, als, obwohl*) и конструкции с сослагательным наклонением.

Рассмотрим другой пример: *Ob dieser Kater wirklich historisch einzigartig ist? Vielleicht wäre es, wenn Marco Reus, Ilkay Gündogan und Lars Bender dabei wären, und wenn Mario Gomez nach einem starken Jahr in Florenz voller Tatkraft hätte mitfahren können. Und wenn Sami Khedira und Bastian Schweinsteiger nicht wegen ihrer eingeschränkten Fitness im Rang von Halbtagskräften sehen müssten.* Журналист Филипп Зелдорф, рассуждая о футболистах сборной Германии, использует конструкции с сослагательным наклонением настоящего времени (Konjunktiv II), которые употребляются для выражения пожелания. Далее автор продолжает предполагать, используя в своей речемыслительной деятельности придаточные предложения условия с повторяющимся союзом *wenn*.

В англоязычных дискурсах также используются конструкции с модальными глаголами и сослагательным наклонениям. Рассмотрим следующие примеры:

Merritt won't compete in Eugene, but he might end up on the world championship team. В статье идет речь о национальной команде США по легкой атлетике. Так, сообщается, что Лашон Меритт не будет участвовать в чемпионате США. Автор статьи выражает предположение, что спортсмен, несмотря на это, может попасть в национальную сборную посредством союза *but* и модального глагола *might.*

Biles is the two-time world all-around champion and will head to Rio as a favorite for gold. The Texas native could make history as the first woman to win three world all-round titles at the 2015 World Gymnastics Championships held in Glasgow in October. Симона Байлз – шестикратная чемпионка мира по спортивной гимнастике. Автор статьи описывает ее достижения и выражает уверенность в ее победе на летних олимпийских играх в Рио с помощью простого будущего времени, которое выражает вероятность, основанную на личном мнении *will head to Rio as a a favorite for gold*. Кроме того, в следующем предложении посредством сослагательного наклонения, выраженным глаголами *could make*, журналист реализует образ «своего» и высказывает свои предположения насчет победы Байлз на чемпионате мира.

Конструкции с прилагательными в превосходной степени также часто используются в англоязычном дискурсе США для описания заслуг «своих»: *Kovacs has won the last two*

U.S. national titles and continues to improve each year. His throw of 22.56 at the Monaco Diamond League on July 17 was a personal best that ranks No. 1 in the world this year—and made the Penn State grad the 8th best performer in history. It was the farthest throw since 2003 and it suggests Kovacs may have a shot at the world record. Американский толкатель ядра Джо Ковач является победителем многих чемпионатов и планирует участвовать в олимпийских играх в Рио. Его успехи конкретизируются с помощью использования прилагательных в превосходной степени *the 8th best performer in history, farthest throw since 2003*. Кроме того, модальный глагол *may* выражает вероятность будущих успехов спортсмена.

Таким образом, создание образа «своего» является характерной техникой спортивных медиадискурсов США и Германии. Использование таких лингвистических средств в медиадискурсе США, как превосходная степень прилагательных и простое будущее время в контексте будущих вероятных побед, описывает нацию как уверенную в своих спортсменах, а отсутствие этих языковых средств в медиадискурсе Германии указывает на реалистичное принятие мира немцами и их низкую эмоциональность. Также сослагательное наклонение и модальные глаголы, используемые в дискурсах обеих стран, указывают на предположения или выражения желания побед «своих». Модальные глаголы долженствования *sollen, müssen, must, have to* иллюстрируют критику спортсменов.

ЛИТЕРАТУРА

1. Бенвенист Э. Общая лингвистика. 3-е изд. М.: Эдиториал УРСС, 2009.

2. Дискурс, текст, когниция: коллективная монография /В. И. Карасик [и др.]; отв. ред. М. Ю. Олешков, серия «Язык и дискурс», вып. 2, Нижний Тагил: НТГСПА, 2010.

3. Кудрин С.А. Базовые метафоры спортивного дискурса как текстопорождающие модели: автореф. дис. … канд. филол. наук: 10.02.19. М., 2011.

4. Куликова Л.В. Коммуникация. Стиль. Интеркультура: прагмалингвистические и культурно-антропологические подходы к межкультурному общению: учебное пособие. Красноярск: СФУ, 2011.

Y. M. Yanchenko (*Siberian Federal University*)

LANGUAGE REPRESENTATION OF “OUR” IMAGE IN SPORT MEDIADISCOURSES OF GERMANY AND USA AT GRAMMATICAL LEVEL

The term “sport mediadiscourse” and its signs of institutionalism are considered. Different approaches to the “our” image are described. At grammatical level linguistics means of “our” representation are revealed.

Sport discourse, mediadiscourse, “our” image, grammatical level

Прикладные вопросы лингвистики

УДК 811.111:372.8
М. Х. Аллахверанова *(Северный (Арктический) федеральный университет им.М.В.Ломоносова)*, email: marina.2393@yandex.ru)

ОСОБЕННОСТИ КОММУНИКАЦИИ В МАЛЫХ ГРУППАХ НА УРОКАХ АНГЛИЙСКОГО ЯЗЫКА

Рассматриваются особенности функционирования малой группы, описываются эффективные методы обучения английскому языку.

Коммуникация, малая группа, методы обучения, уроки английского языка

В настоящее время на уроках английского языка активно используются различные методы преподавания, позволяющие эффективно изучать особенности иностранного языка. Особой популярностью пользуется взаимодействие в малых группах, которое помогает увлекательно познавать изучаемый язык.

В данной статье ограничимся рассмотрением особенностей коммуникации учащихся 5-го класса в возрасте от 10 до 12 лет в МБОУ ОГ №3 г. Архангельска.

Итак, многие исследователи обращались к вопросу о малой группе. Шикун А.Ф. и Филинова И.М. понимают под малой группой «небольшое, относительно устойчивое объединение людей, имеющее общую цель, установившиеся деловые и личные отношения [3]. Попова М.М., исследуя особенности функционирования малой группы, указывает на ее численность, составляющую, как правило, от трех до восьми человек [2]. Следует отметить, что в процессе коммуникации членов малых групп важны контактность и целостность, отражающие готовность взаимодействовать и общность как социальную, так и психологическую.

Как было указано выше, эффективность работы в малых группах зависит от использования различных методов, позволяющих изучать особенности английского языка. При посещении уроков в МБОУ ОГ №3 г. Архангельска были выделены следующие методы обучения иностранному языку: ролевые игры (Role Playing), групповые дискуссии (Group Discussion), рассказ о своем доме («Pitch the House») и групповые проекты (Group Project). Рассмотрим подробнее последние два метода.

Метод группового проекта часто используется на уроках английского языка: учащиеся не только приближаются к пониманию проблемы, но и разрабатывают коммуникативные навыки. Гимназистам пятого класса, работающим в малых группах из 3-х человек, было предложено представить на английском языке свой проект о вымирающих животных Севера: белых медведях, оленях и моржах. Предварительно изучив материал учебника и выполнив задания, посвященные теме проекта под названием «The Arctic Animals», учащиеся сформулировали цель, задачи, проблемы, отработали навыки работы в группах, коммуникативные умения, обогатили лексический запас.

Следующий эффективный метод обучения английскому языку – это рассказ о своем доме. Задание под названием «Pitch the House» , полученное учащимися 5-го класса, представляло собой ряд инструкций: 1) за 10 минут в малой группе соорудить дом, используя 2 листа бумаги в формате А4, 25 канцелярских скрепок и 12 цветных картонных листов; 2) подготовить убедительный рассказ о своем доме для рекламы, продажи. Описанный метод позволяет в увлекательной форме представить свои коммуникативные навыки, отработать умение вести диалог и приблизиться к реальной ситуации общения.

Таким образом, при изучении английского языка в малых группах целесообразно использовать описанные нами методы преподавания, развивающие коммуникативные навыки учащихся и повышающие интерес к изучению иностранного языка. В дальнейшем планируется посетить уроки английского языка в МБОУ ОГ № 6 и МБОУ ОГ № 21 г. Архангельска для исследования эффективных способов обучения английскому языку.

ЛИТЕРАТУРА

1. Новые педагогические и информационные технологии в системе образования: Учеб. пособие для студ. пед. вузов и системы повыш. квалиф. пед. кадров / Е.С.Полат, М. Ю. Бухаркина, М.В.Моисеева, А.Е.Петров; под ред. Е.С.Полат. М.: Издательский центр «Академия», 1999.

2. Попова М.Б. Некоторые отличительные особенности в управлении малыми группами // Вестник ЮУрГУ. Серия «Экономика и менеджмент». 2013. Т. 7. № 4.

3. Шикун А.Ф., Филинова И.М. Управленческая психология: Учебное пособие / А.Ф.Шикун, И.М.Филинова. М.: Аспект Пресс, 2002.

M.Kh. Allakhveranova *(Arctic Federal University)*

PECULIARITIES OF SMALL GROUP COMMUNICATION AT ENGLISH LESSONS

The article shows some peculiarities of communication in the Small Groups, effective methods of Learning English.

Communication, Small Groups, methods of Learning, English lessons

УДК 800.92:519.682

Н. И. Андриенко *(Пятигорский государственный лингвистический университет,* e-mail: kulminazia1103@mail.ru);

ОСОБЕННОСТИ ПЕРЕВОДА НЕМЕЦКОЯЗЫЧНЫХ РЕКЛАМНЫХ СЛОГАНОВ НА РУССКИЙ ЯЗЫК

Подвергаются анализу основные тенденции перевода немецкоязычных рекламных слоганов на русский язык. На примерах рассматриваются базовые переводческие приемы и основные типы переводческих трансформаций, анализируются трудности при передаче содержания оригинального текста.

Рекламный слоган, переводческие трансформации, безэквивалентная лексика, элиминация, дословный перевод, калькирование, транслитерация.

В настоящее время осуществляется политика интеграции России в мировое пространство. Глобализация и международная коммуникация способствуют неуклонному возрастанию роли рекламы.

Неотъемлемой частью абсолютного большинства рекламных средств является текст. Центральное место в структуре рекламного типа текста занимает слоган, своего рода девиз, выражающий основную мысль коммерческого предложения и направленный на оказание психологического воздействия на слушателя или читателя.

Основными характеристиками рекламного текста выступают доходчивость, яркость, лаконичность, экстравагантность и высокопрофессиональное исполнение, поскольку рекламный текст должен, в первую очередь, привлекать внимание и интерес со стороны потребителя.

Задачей переводчика, в этой связи, будет использование фундаментальных теоретических знаний основ перевода для передачи коммуникативной функции оригинала.

При переводе рекламных слоганов могут быть использованы такие приемы, как транслитерация, калькирование, дословный перевод, элиминация национально-культурной специфики, а также совокупность лексических, грамматических и лексико-семантических трансформаций.

В переводческой практике такое понятие как дословный перевод часто воспринимается негативно как свидетельство недостаточной компетенции переводчика. Однако нередко дословный перевод становится полным решением вопроса, например, когда язык исходного текста и текста перевода входят в одну и ту же языковую семью и, в особенности, культурную орбиту. Дословный перевод как способ перевода характеризуется преобразованием синтаксической структуры текста оригинала в идентичную структуру языка перевода, например, *«Kaiser ist der König in Ihrer Küche» / «Кайзер: король на Вашей кухне»*

Интернационализация способствует тому, что производители стремятся, чтобы на разных языках слоган звучал одинаково. Эта тенденция объясняет популярность использования такого переводческого приема как калькирование. Суть калькирования проявляется при создании нового слова или устойчивого выражения в языке перевода, которое полностью повторяет структуру исходной лексической единицы, например, *Fruittella: «Saftiges Leben» / «Сочная жизнь».*

Транслитерация употребляется в рекламных слоганах, но не для передачи всего лозунга, а при представлении фирмы или бренда, например: *«Alle sind begeistert von dir und du von Maybelline!» / «Все в восторге от тебя, а ты от Мэйбеллин!».*

В переводоведении существует также такой прием как элиминация, заключающийся в том, что при переводе реалии ее национально-культурная специфика опускается. Обращение к данному способу перевода может быть обусловлено разными причинами, как правило, малой информационной значимостью упоминаемой реалии. Примером может послужить реклама пива Hansa-Pils *«Eins der Biere, die Dortmund berühmt gemacht haben»*, которую перевели на русский язык как *«Марка пива, которая прославляет Германию».*

Иногда в процессе перевода рекламного слогана переводчик прибегает к изменению семантических или формальных компонентов оригинального текста, сохраняя информацию, предназначенную для передачи, то есть к переводческим трансформациям.

Использование каждого отдельного типа трансформации продиктовано не всегда лишь особенностями или отличиями между языками, но и зачастую целью, основной мыслью текста. Так, например, конкретизация выражается в замене слова или словосочетания языка исходного текста с более широким предметно-логическим значением словом или словосочетанием языка перевода с более узким значением, что зачастую используется, когда компания выходит на международный уровень и вынуждена в слогане отражать нацеленность на нового потребителя: *Austrian: «Die Besten in den Osten» / Austrian: «Лучшие летят в Восточную Европу».*

Явлением обратным конкретизации выступает генерализация. При этом единицы языка оригинала, имеющие более узкое значение, заменяются единицами языка перевода с более широким предметным значением. *«Cellulite — der Fluch vieler Frauenschenkel!» / «Целлюлит... это бедствие для красоты ног!».*

Антонимический перевод базируется на логическом правиле, согласно которому отрицание какого-либо понятия можно приравнять к утверждению семантически противопоставленного ему противоположного понятия. *Toyota: «Nichts ist unmöglich» / Toyota: «Невозможное возможно».*

Часто в рекламном слогане используются устойчивые выражения, что позволяет легче запоминать лозунг компании. Однако не всегда возможна передача

идиоматического выражения на другой язык. В таких случаях приходится прибегать к деидиоматизации. Например, рекламный лозунг марки часов Junghans *«Die Zeit vergeht wie im Fluge!» / «Время летит незаметно!».*

Главной целью перевода является адекватность, для достижения которой переводчики прибегают к такому виду лексико-семантических трансформаций как адекватная замена, под которой понимают замену транслемы ИЯ высказыванием или частью высказывания на ПЯ с другим значением, но с той же смысловой и эмоциональной функцией. *Nokia: «Ausdruck deiner Persönlichkeit» / «Проявление твоей личности».*

Необходимость грамматических трансформаций обусловливается отличием принципов грамматического строя. Грамматические трансформации характеризуются преобразованием структурной базы предложения в процессе перевода в соответствии с нормами переводящего языка. В качестве примеров трансформаций такого рода можно привести слоганы *Siemens: «Die Zukunft zieht ein» / «Будущее приходит в дом»* или *Fastum Gel: «Besiegt den Schmerz schnell!» / «Быстро побеждает боль!».*

Несмотря на большое количество способов, средств и ресурсов для перевода, при передаче содержания и основной идеи рекламного слогана переводчики иногда прибегают к созданию нового слогана. Например, слоган *Bosch: «Bosch macht Frauenwünsche wahr» / «Женщина – не посудомойка».*

Говоря о частотности следует подчеркнуть, что наиболее часто переводчику в работе с рекламными слоганами приходится прибегать к трансформационному переводу. Кроме того, достаточно часто при адаптации текста для языка потребителя переводчик сталкивается с безэквивалентной лексикой и необходимостью адаптировать как содержательную часть текста, так и ее форму, где конечный вариант, как правило, является компромиссом.

ЛИТЕРАТУРА

1. Коломиец Е.А. Перевод: теория, практика // Пятигорск: Изд-во ПГЛУ, 2011.
2. Митрофанова Е.В. Безэквивалентность при переводе немецких рекламных текстов // Е.В. Митрофанова. – Гамбург: Изд-во Гамбургского ун-та, 1996.
3. Ising S. Deutsche und russische Fernseh-Werbeslogans im Vergleich. Eine linguistische und interkulturelle Analyse // Universitätsverlag Rhein-Ruhr OHG, 2006.

N. I. Andrienko *(Pyatigorsk State Linguistic University)*

PECULIARITIES OF TRANSLATING GERMAN ADVERTISING SLOGANS INTO RUSSIAN

This article is devoted to the practical linguistic analysis of syntactical and stylistic peculiarities of advertising texts' translation. It also touches linguistic and cultural peculiarities of the advertising text, describes translation techniques, and analyzes the difficulties in transmission the content of the original text.

Advertising slogan, translation transformations, culture-specific vocabulary, word-based translation, calquing, transliteration.

УДК372.881.1
Е. С. Анистратова *(Санкт-Петербургский институт внешнеэкономических связей, экономики и права «ИВЭСЭП»,* e-mail: esanistratova@yandex.ru)

ОСВОЕНИЕ СТРАТЕГИИ ВЕЖЛИВОСТИ В АНГЛИЙСКОМ ЯЗЫКЕ.

Рассматривается стратегия вежливости в английском языке, предлагаются пути освоения основных концептов, связанных с ней, - "privacy", «understatement", "overstatement". Анализируются методы освоения данной стратегии в рамках преподавания иностранного языка в неязыковом вузе.

Стратегия вежливости, недосказанность, преувеличение, дистанция власти.

Количество работ, посвященных вопросам вежливости в иностранном языке, рассматриваемой с позиции различных дисциплин, действительно велико. Анна Вежбицкая в своем труде, названном «Запертые в английском языке», обращает внимание читателей на анализ бесконечного ряда работ английских авторов по данной тематике, подчеркивая то, что речевая практика имеет бесконечное разнообразие в языках и культурах народов мира, и то, что это, однако, довольно часто игнорируется английскими авторами, а нормы английского языка ошибочно принимаются за общечеловеческие. [Wierzbicka 2014:104]. Для многих англоязычных авторов является совершенно естественным утверждать, что нормы, характерные для всего, что связано с понятием «вежливость» в английском языке (например, отказ от использования прямых побудительных предложений, употребления выражений «Я вас прошу..»), могут быть применимы к любым языкам. Пример, который приводит Анна Вежбицкая [Wierzbicka 2014: 104], из цикла «Как быть вежливым по-английски» наглядно демонстрирует английскую стратегию вежливости, когда английский джентльмен бросается на помощь утопающему, только услышав фразу, «Excuse me, Sir, I'm terribly sorry to bother you, but I wondered if you would mind helping me a moment, as long as it's no trouble, of course».

Имея дело со студентами, осваивающими английский язык, нетрудно заметить целый ряд проблем, связанных с освоением конструкций, используемых в моделировании предложений, призванных выражать принятые в английском языке категории и нормы вежливости. Для студентов-международников особое значение имеет освоение данной языковой стратегии, поскольку вежливость и дипломатичность являются связанными между собой понятиями, и освоение формул и моделей, используемых в вежливых фразах, становится насущной необходимостью. Всем известно, что власть понятий, являющихся неотъемлемыми для родного языка, часто оказывает огромное влияние на изучаемый иностранный язык, создавая преграды на пути его изучения.

Для студентов освоенная в родном языке стратегия вежливости часто воспринимается в качестве единственно верной (практически также, как и для многих авторов англосаксонского происхождения) и часто используется без учета особенностей иностранного языка. Для студентов стратегии, принятые в родном языке для выражения вежливости, не воспринимаются сколько-нибудь ограниченными понятиями времени и этапами развития родного языка, а видятся скорее универсальными, глобальными. Сердечность и душевность, демонстрируемые носителями русского языка в ситуациях общения, часто кажутся способными заменить структуры и модели, используемые для выражения вежливости в английском языке его носителями.

Представляется, что достаточно часто причина такого отношения к данному вопросу заключается еще и в том, что русскоязычному преподавателю иностранного языка свойственно строить свои отношения со студентами, используя английский язык, но при этом опираясь на привычные шаблоны русского языка, диктующего употребление повелительного наклонения, часто усиленного такими словами как «обязательно» и

«непременно»: «Сделайте это задание обязательно» «Be sure to do this task, will you please?”

Попытки дать студентам представление о стратегии вежливости английского языка часто требует напряженных усилий от преподавателя. На передний план выходит объяснение концептов, характерных для английского, прежде всего не поддающееся переводу на русский язык понятие «privacy». Пытаясь сформулировать для студентов этот концепт, стоит обратить внимание на то, что «privacy» - это строгое предупреждение о недопустимости пересечения определенных границ, четко очерченных для носителей английского языка и культуры и абсолютно абстрактных и незаметных для представителей других языков и культур. Принятие данного концепта означает принятие невозможности влияния (физического, морального, эмоционального) на другого человека, и следовательно, диктует исключение из речи употребления повелительного наклонения, замену его вопросительными предложениями, дающими свободу выбора собеседнику, предоставляющими ему возможность сохранить лицо, дать варианты возможного отступления. Когда нарушается личное пространство человека англосаксонского происхождения, не помогают «волшебные» слова русского языка «спасибо» и «пожалуйста», которые просто не в состоянии стать панацеей от всех обвинений в невежливости. Для англосаксов характерен скорее высокий стиль вежливости, причем он характерен как для официальных контактов, так и для контактов на уровне повседневного общения обычных людей, например, родителей и детей.

Английская культура отличается меньшей дистанцией власти, чем русская культура; в тех ситуациях, где общаются учитель-ученик, автоинспектор- водитель, англичане не демонстрируют свою власть, соблюдая принцип равенства: “Would you mind doing this exercise in written form?”, “Would you like to read?” Английская стратегия вежливости направлена на сближение людей, отсюда демонстративное внимание к собеседнику, требующее определенной формы. Отсутствие в английской культуре противопоставления «свой-чужой» ведет к тому, что английская вежливость направлена на всех. Именно поэтому имеет смысл привлечь внимание студента к тому, что английская «вежливость» часто ассоциируется с общением с людьми, которые являются незнакомыми или малознакомыми, заключается она не в том, чтобы вызвать «добрые чувства», а скорее в том, чтобы не стать причиной недобрых чувств, и подчиняется определенным правилам, которые заслуживают того, чтобы быть выученными. Демонстративная приветливость связана с такими понятиями английского языка как “understatement” (недоговоренность, недосказанность) и “overstatement” (преувеличение, завышенная оценка). Использование гиперболизированной оценочности (“It’s superb”, «It’s gorgeous”) и коммуникативного оптимизма (“You are a genius”) проявляются в экспрессивных речевых актах. Отсюда вытекает необходимость ритуализации, регламентированности, т.е. использования определенных конструкций английского языка для выражения вежливости.

Конструкции английского языка, связанные со стратегией вежливости, достаточно сложные, использующие сослагательное наклонение, модели с “would you mind” и герундием, употребление глаголов в прошедшем времени и т.д. Все это вызывает отторжение у студентов, твердо верящих в то, что чем проще конструкция, тем скорее ты будешь понят. Студенты обычно на основании молодежных американских комедий основывают свое понимание стратегии вежливости в английском, и в чем-то они правы. Как подчеркивает в своей работе Т.В.Ларина: «В то же время необходимо отметить, что в ряде ситуаций (при интимном общении) английский стиль коммуникации характеризуется большей допустимостью низкой вежливости, порой и вовсе выходящей за пределы вежливого, в понимании русских, общения (неформальность обращений при наличии дистанции, широкая допустимость сквернословия).[Ларина 2009: 448]. Об этом, вероятно, всегда помнят наши студенты.

В связи со всем вышеизложенным, на занятиях со студентами-международниками стоит обратить их внимание на необходимость для русских завышать уровень вежливости в ситуациях общения с англичанами. Невозможно быть чересчур вежливым на английском, общаясь с коллегами. Краткость отнюдь не будет приветствоваться в выражении англосаксами благодарности, приглашения прийти в гости и т.д., в данных случаях англичане окажутся более многословными, чем русские, что необходимо иметь в виду в ситуациях общения с ними. Для английского стиля вежливости характерна « сознательная, запланированная демонстрация эмоций» [Ларина2009:480]. Употребление большого количества суперлативных форм – еще одна характерная черта английской стратегии вежливости. Трудно быть более благодарным, чем англичанин , который, используя формулы вежливости, постарается продемонстрировать то, что он, возможно, не чувствует.

Помогая студентам овладеть стратегией вежливости, мы полагаем , что стоит дать им представление о лингвистическом измерении данной стратегии, студенты обычно очень заинтересованно относятся к тем дисциплинам, которые они в силу ограниченности времени, отведенного на преподавание иностранного языка в неязыковом вузе, напряженности программы, не имеют возможности освоить. Ознакомив студентов со стратегией вежливости, кросс-культурными особенностями стилей коммуникации в своем родном и иностранном языке, мы помогаем им сформировать такое представление об иностранном языке, которое на самом деле практически невозможно выбросить из памяти, понимание стратегий использования языка помогает студентам не просто вызубрить определенные формулы и модели иностранного языка, а совершенно сознательно строить и использовать их.

ЛИТЕРАТУРА

1. Ларина Т.В.Категория вежливости и стиль коммуникации. М.:Рукописные памятники Древней Руси, 2009.
2. Wierzbicka A. English: Meaning and Culture. Oxford: Oxford University Press, 2006.
3. Wierzbicka A. Imprisoned in English. Oxford: Oxford University Press, 2014.

E.S.Anistratova *(Saint Petersburg Institute of Foreign International Relations, Economics and Law «IVESEP»)*

MASTERING OF POLITENESS STRATEGY IN THE ENGLISH LANGUAGE

The politeness strategy in the English language is considered in the article, the ways of mastering of the main concepts connected with it such as "privacy", "understatement", "overstatement"are proposed. Methods of this strategy mastering in the framework of teaching English in non-language Higher Educational Institution are analysed.

Politeness strategy, understatement, overstatement, power distance.

УДК 811.111-26
А. Ю. Аристов (*ЧОУ ВО «Санкт-Петербургский академический университет»*, e-mail: ratiocracy@mail.ru)

ОСОБЕННОСТИ ПЕРЕДАЧИ ФИТОНИМОВ ПРИ ПЕРЕВОДЕ ПОЗДНИХ РОМАНОВ УИЛЬЯМА МОРРИСА

Моррис, британская литература, англоязычная литература, художественный перевод, фитонимы, переводоведение

Уильям Моррис, английский поэт, писатель, художник, предприниматель и политический деятель викторианской эпохи, считается одним из основателей фентезийного жанра в литературе. Его произведения были высоко оценены такими авторами, как Дж.Р.Р. Толкин и К.С. Льюисом. Но У. Моррис интересен ещё тем, что сумел создать в своих произведениях неповторимый «орнаментальный» стиль. Слово в его романах превращается в узорный завиток, украшающий фразу. Фраза становится частью сложного орнамента, вплетаясь в ткань текста. При таком подходе к письму главной задачей переводчика является передача стиля автора, и выполнить эту задачу невозможно без детального анализа всего текста и его мелких составляющих. Данная работа посвящена исследованию фитонимов и их функций в поздних романах У. Морриса, точнее, той группы фитонимов, которая предполагает возможность различного перевода. В работе были использованы двуязычный словарь и данные электронной энциклопедии, так как в качестве критерия корректности перевода было выбрано видовое соответствие растения. Так как энциклопедия при указании на видовое название всякий раз ссылается на базу данных, то данная информация была сочтена корректной. В статье содержится ссылка на одну из таких баз данных. Это The GRIN-Global project версии 1.9.4.2, запущенной 30.11.2015. В качестве материала для выборки были взяты романы ‘The Wood Beyond the World’, ‘Child Christopher and Goldilind the Fair’ и ‘The Well at the World’s End’, не так давно вышедшие в нашем переводе в издательстве «Эксмо». [2] Отметим заранее и то, что в нашей подборке перечисляются только виды, произрастающие в Англии, то есть на родине рассматриваемого автора, и использование фитонимов для обозначения иных видов в статье не оговаривается.

При ссылках на анализируемый исходный (англоязычный) текст романа используем следующие сокращения:

Wood – ‘The Wood Beyond the World’,

Child – ‘Child Christopher and Goldilind the Fair’,

Well – ‘The Well at the World’s End’.

Арабская цифра указывает на номер главы, римская цифра перед ней указывает на номер книги последнего романа.

1. thorn

Словарь первым значением даёт: колючка, шип, колючее растение. (http://www.lingvo-online.ru/ru/Translate/en-ru/thorn)

Энциклопедия переходит на описание конкретного растения:

Crataegus monogyna, known as common hawthorn or single-seeded hawthorn.

Other common names include may, mayblossom, maythorn, quickthorn, whitethorn, motherdie, and haw.

(источник: https://en.wikipedia.org/wiki/Crataegus_monogyna)

Русское наименование описываемого растения – боярышник однопестичный. Кроме thorn у Морриса встречается также whitethorn, что идентично описанному виду, а также blackthorn. Это уже другое растение. Энциклопедия пишет так:

Prunus spinosa (blackthorn, or sloe)

(источник: https://en.wikipedia.org/wiki/Prunus_spinosa)

Русское наименование - тёрн, или терновник, или слива колючая. Следует обратить внимание также и на то, что слово «тёрн» восходит к праслав. *tьrnъ («колючка»), [со ссылкой на: Derksen R. Etymological dictionary of the Slavic inherited lexicon. — Leiden — Boston: Brill, 2008. — P. 505.] что в определённой степени дает объяснение словарной статье.

Как же всё-таки переводить thorn у Морриса? Представляется для этого необходимым проанализировать контекст использования данного фитонима.

Wood 6, 30 – thorn образует густой подлесок.

Wood 26 – thorn в голой низине.

У Морриса в одном и том же контексте появляется как написание через дефис (thorn-bushes), так и слитное (thornbushes), что позволяет предположить, что в данных случаях thorn фитонимом не является. Словарное предложение называть этим словом любое колючее растение кажется здесь наиболее правдоподобным.

Well II 4 – цветущий whitethorn переводим боярышником, его цветами пахнет у озера, где купается героиня. (Отметим, что в этой же главе встречается и написание через дефис: white-thorn, что характерно для стиля Морриса.)

Well II 10 – Three fair thorn bushes украшают лужайку перед пещерой, что должна была стать брачным ложем героев, в соответствии с чем более логичным представляется видеть в thorn кусты боярышника.

2. ash-tree

Словарь предлагает переводить как ясень (http://www.lingvo-online.ru/ru/Translate/en-ru/ash-tree).

Энциклопедия с ним солидарна:

Fraxinus, English name Ash, is a genus of flowering plants in the olive and lilac family, Oleaceae.

(источник: https://en.wikipedia.org/wiki/Fraxinus)

Русское наименование деревьев данного рода – ясень.

Единственное, почему ash попадает в нашу подборку, является тот факт, что mountain-ash – это название рябины обыкновенной (Sorbus aucuparia, источник: https://en.wikipedia.org/wiki/Sorbus_aucuparia). В данном случае контекст фитонима не давал каких-либо оснований для сомнений, а потому к использованию предлагается словарный вариант.

3. bird-cherry

Словарный перевод: черешня (http://www.lingvo-online.ru/ru/Translate/en-ru/bird-cherry).

Энциклопедия рассказывает о совершенно другом растении:

Prunus padus, known as bird cherry or hackberry, is a species of cherry.

(источник: https://en.wikipedia.org/wiki/Prunus_padus)

Русское соответствие – черёмуха обыкновенная. Впрочем, есть и другое растение:

Prunus avium, commonly called wild cherry, sweet cherry, <bird cherry,> or gean, is a species of cherry

(источник: https://en.wikipedia.org/wiki/Prunus_avium)

Русское соответствие – черешня или птичья вишня. Интересующий нас фитоним взят нами в цитате в угловые скобки, так как в процессе работы данный текст исчез из статьи Википедии. Впрочем, в источнике, на которую ссылается статья данное название осталось: https://npgsweb.ars-grin.gov/gringlobal/taxonomydetail.aspx?29844.

Контекст романа может предполагать в равной мере как черешню, так и черемуху, а потому остановиться можно на любом из них.

4. rose

Словарь – роза, цветок, представитель семейства Rosaceae (http://www.lingvo-online.ru/ru/Translate/en-ru/rose).

То же самое утверждает и электронная энциклопедия (https://en.wikipedia.org/wiki/Rose).

Русское название данного семейства – шиповник, но так как речь в романах шла каждый раз о цветах, то фитоним «шиповник» использован не был. Приведём здесь список контекстов.

Wood 17 – цветы в саду;

Wood 35, Well I 18, IV 19 – украшение персонажей;

Child 26, Well I 9, III 5 – сравнение зардевшегося персонажа;
Well II 17 – сравнение нежных слов (like honey and roses for sweetness);
Well III 22 – обращение к юноше (Lily and Rose of battle);
Child 6 – геральдический символ.

5. Eglantine
Словарь – роза эглантерия (http://www.lingvo-online.ru/ru/Translate/en-ru/Eglantine).
Энциклопедия:
Rosa rubiginosa (sweet briar, sweetbriar rose, sweet brier or eglantine; syn. R. eglanteria) is a species of rose
(источник: https://en.wikipedia.org/wiki/Rosa_rubiginosa)
Статья русскоязычной Википедии даёт следующее перечисление названий:
В литературе встречаются различные русские названия этого вида: «шиповник красно-бурый», «шиповник ржаво-красный», «роза красно-бурая», «роза ржавчинная», «шиповник ржавчинный», «роза эглантерия», «душистый шиповник», «ржавчато-бурая шотландская роза».
(источник: https://ru.wikipedia.org/wiki/Шиповник_красно-бурый)
Вновь более предпочтительным представляется соответствие, предлагаемое словарем. Причины этому следующие: 1) возможность различать «розу» и «эглантерию» (хотя для контекста это было не принципиально), 2) желание придать тексту более возвышенный колорит, характерный исходному тексту (а не «шиповник ржавчинный»), 3) возможность использовать одно слово (а не «ржавчато-бурая шотландская роза»).

6. Elder
Словарь: бузина (http://www.lingvo-online.ru/ru/Translate/en-ru/Elder).
Энциклопедия также предполагает бузину (Sambucus, источник: https://en.wikipedia.org/wiki/Sambucus).
В то же время фитоним elder (ground elder) может использоваться и для обозначения травянистого растения Aegopodium podagraria L., чему руское соответствие – сныть обыкновенная (источник - https://en.wikipedia.org/wiki/Aegopodium_podagraria).
Впрочем, контекст всякий раз предполагает деревья, а потому вариант «сныть» может быть исключен при переводе.

7. Напоследок приведем списком те случаи, где выбор возможен не между растениями, а между наименованиями одного и того же растения. Во всех этих случаях в переводном тексте предпочтение отдавалось распространенному фитониму с точки зрения переводчика. Критерий, надо сказать, весьма субъективный.
Wych-elm ильм и вяз (в переводном тексте использовался фитоним «вяз»);
whin утёсник и дрок (в переводном тексте использовался фитоним «дрок»);
bracken папоротник и орляк (в переводном тексте использовался фитоним «папоротник»);
aspen tree осина и тополь (дрожащий, лат. Populus tremula) (в переводном тексте использовался фитоним «осина»).

ЛИТЕРАТУРА

1. Аристов, А. Ю. Поэт и мелкий лавочник / А. Ю. Аристов // Моррис, У. Лес за Гранью Мира : сборник / Уильям Моррис ; [пер. с англ. А. Ю. Аристова]. – М. : Эксмо, 2015. – СС. 5–18.
2. Моррис, У. Лес за Гранью Мира : сборник / Уильям Моррис ; [пер. с англ. А. Ю. Аристова]. – М. : Эксмо, 2015. – 832 с.

3. Общедоступная мультиязычная универсальная интернет-энциклопедия Википедия. URL: https://www.wikipedia.org.
4. Словарь ABBYY Lingvo-Online. URL: http://www.lingvo-online.ru/ru.
5. Derksen R. Etymological dictionary of the Slavic inherited lexicon. — Leiden — Boston: Brill, 2008.
6. The GRIN-Global project. URL: http://www.ars-grin.gov/npgs/gringlobal/sb/home.html.

A. Y. Aristov *(Saint-Petersburg academic university)*

SOME PECULIARITIES OF TRANSLATING PHYTONIMS IN LATE PROSE ROMANCES BY WILLIAM MORRIS

For his late prose romances William Morris creates unique archaizing style. One of its feature is the use of plant names, as the author prefers popular nomenclature to terms. This article considers the translational aspect.

Morris, British literature, English literature, fiction translation, phytonims, theory of translation

УДК 159.98
М. Р. Арпентьева *(Калужский государственный университет им. К.Э. Циолковского,* e-mail: mariam_rav@mail.ru)

ЛИНГВИСТИКА В ИССЛЕДОВАНИЯХ ПСИХОТЕРАПИИ: СТРАТЕГИИ ПСИХОТЕРАПЕВТИЧЕСКОЙ ПОМОЩИ

Рассматриваются варианты психотерапевтических дискурсов, отражающих особенности языкового осмысления себя и мира субъектами психотерапевтических отношений. Выделяются две лингвистические стратегии осмысления происходящего клиентом и консультантом (пациентом и психотерапевтом), персонифицированные в образах ведьмы-«Злодейки и матери-«Мадонны», описываются их возможности и ограничения

Дискурс, стратегия понимания, психолингвистика, психотерапия, психологическое консультирование

В работе психотерапевта и психолога консультанта внимательный взгляд легко обнаружит существование множества стилистически различных стратегий реализации той главной задачи – помощи человеку, ради которой встречаются двое: один – высказаться и измениться, второй - понять и изменить. Однако, это разделение не вполне определяет суть того, что происходит между клиентом и консультантом. Суть эта скрыта в вопросе: «Как возможно изменение?» Связано ли оно с символической смертью клиента, фасилитируемой разными способами терапевтом? А может, возможен и иной путь исцеления, не связанный с переживанием боли и смерти? Как он отражается в стилистике взаимодействия и к чему приводят особенности стиля взаимодействия клиента и консультанта?

Одно из знаменитых высказываний Ж. Лакана, представителя лингвистического направления психоаналитической школы, фиксирует факт обращенности и персонифицированности высказываний терапевта и клиента (пока клиент говорит не о себе и не с терапевтом, он не в состоянии найти ключа к решению своих проблем и

изменению) как показателя исцеления. Однако, как говорит наивный – в первичном смысле опыт - клиент может научиться говорить с терапевтом о себе не только через боль и смерть. Возможен и иной путь – путь через радость и активизацию внутренних ресурсов. Тогда-то выбор смерти как условия жизни становится надуманной дилеммой: связанной скорее с представлением о невозможности достижения абсолютного «добра» в противовес возможности «неабсолютного зла». Того, что в силу собственной парадоксальности (как страсти к уничтожению самого себя, например), приводит скорее к «добру», чем к «злу» [5].

Общим моментом здесь, по-видимому, является мифологичность психотерапевтического процесса как процесса конструкции и реконструкции субъектом себя и мира, «заклинания» стилистически специфичным и логически «неправильным словоупотреблением». Путь создания психотерапевтического, исцеляющего мифа - от слова-номинации к номинации-тексту, на уровне смысла, неотделимого от формы. Процесс творческой символизации заключен в средствах, присущих самому языку, в том числе, стилистике. Создание метафоры (соединения двух предметов в одном) – одна из целей стилистического творчества. Но как только эта цель достигается, независимость нового образа метафоры от образов, его породивших, приводит к тому, что оно наделяется онтологическим бытием. Символ становится воплощением - действует самостоятельно, становится мифом. Значительное количество мифов, в силу кризисности многих ситуаций их появления, осуществления, развития и исчезновения, связано с процессами развития человека и общества, их рождения и смерти.

В психотерапии существует две группы мифов: связывающих ее успех с процессами умирания и нового рождения и с процессами интегрирующей трансформации, позволяющей во многом иначе взглянуть на проблему личностных изменений - не как уничтожения, то есть смерти, существующих моделей поведения, способов осмысления себя и мира, ценностей субъекта, но как более осознанный и свободный выбор человека самого себя – в каждой конкретной ситуации и в жизни в целом (бытии и со-бытиии). Выбор смерти/перехода как этапа исцеления связан с принятием необходимости «Злодейки» как воплощения облеченного в плоть социума знания и связанных с ними «правд» бытия [1; 2; 6; 7]. Знания, которое издавна сознательно и бессознательно воспринимается как несущее угрозу бессмертной жизни и «святому неведению» «зло». Однако реальность «посмертного» воскрешения, связанная с «Мадонной», невозможность телесного воплощения духовного как святого, «доброго», кажется в рамках танатологической стилистики столь далекой и субъективно невозможной, что в психотерапии клиенты и сами консультанты предпочитают и считают более эффективным обращение к «Злодейке». Вместе с тем, хотя постижение реальности «Мадонны» и требует несколько большего времени на первых этапах своего освоения (как утверждает терапия реальностью, «быть плохим» легко, «быть хорошим» – значительно труднее), она лишена внутреннего почитания той запутанной и запутывающей игры смыслов, того отрицания единства знания и его переживания, которым грешит терапевтическая стратегия «Злодейки».

Сложность «Злодейки» – это сложность и поливалентность в разной степени искренних переживаний, означенных единым смыслом. Сложность несущей радость со-события «Мадонны» - сложность целостности, в момент контакта с другим человеком обнаруживающей множественность искренних переживаний, связанных с динамическим - развивающимся и принципиально многомерным смыслом. Главное отличие этих стратегий, т.о., заключается в заложенной в «оптимистической» стратегии «Мадонны» способности к развитию общежизненных смыслов – и своих и другого человека, совмещая осмысление мира как релятивного его пониманием как динамичного, изменяющегося по некоторым - общим – направлениям. «Злодейка» останавливается на пути осмысления себя, избегая последнего шага, разрушающего ее представление всеобщей релятивности мира. Сравнение этих стратегий может быть соотнесено в путями восточной и западной

психотерапии. В сравнении этих подходов традиционно часто обращаются к феномену двойной связи. А.Уоттс [4] отмечает, что суть западной психотерапии и восточных путей просветления - в ситуации спонтанности - через разрыв наложенной на клиента двойной связи, и, тем самым и прекращение такого же ее наложения им на других. В какой бы социальной ситуации индивид ни налагал «двойных связей» на других, они ответят ему тем же типом поведения. вовлекает клиента в терапевтическую двойную связь. Она будет терапевтической, поскольку терапевт в действительности не стремится господствовать над клиентом в своих собственных целя, она направлена на выявление собственной противоречивости. К. Солер отмечает, что в психотерапевтической ситуации момент перехода, выхода из консультативного запроса (как «момента отторжения символического») происходит выход из выйти из «трансферного запроса» [3]. Она выделяет три способа «практического разрешения выхода» (завершения психотерапии): выходы через веру в истину, неполноту и невозможное. Эти выходы неравноценны в смысле «исчерпания ресурсов символического» (способов формирования клиентом смысла происходящего в его внутреннем и внешнем мирах): первый предполагает оправдание надежд, но пренебрежение и игнорирование тупиков, отказ от собственного усилия к пониманию, удовлетворенность «знанием». Во втором случае надежды не оправдываются, но субъект дорожит ими из-за бессилия (своего или другого). В третьем случае заключение невозможности имеет эффект «выходящего за предел» отказа от понимания и изменения или к попыткам осуществления невозможного как невозможного.

Терапевтическая стратегия «Злодейки» в конкретной актуальной ситуации общения поддерживает, прежде всего, формирование второго способа выхода из запроса, в перспективе - нацелена на третий, однако в силу собственной внутренней противоречивости имеет свои долговременным эффектом первый способ выхода: «Как тебе живется?» «Злодейка», даже в окружении «любящих клиентов» оказывается одна – и перед лицом своей собственной смерти. Терапевтическая стратегия «Мадонны» направлена на развитие способности личности к целостному и неотчужденному, но оттого не в меньшей степени осознающего невозможность понимания, осмыслению субъектом себя-в-мире: «Как с тобой живется?». «Мадонна» обращена преимущественно к третьему способу выхода клиента из консультативного запроса, она находится в потоке постоянно меняющегося жизненного опыта «встречи» с другими людьми и самой собой и потому способна развиваться. Не рассчитывая на «длительные отношения» и сознавая смерть как часть жизненного пути, она получает и привносит в жизнь окружающих возможность попытки осмысления невозможного (лежащего вне «дихотомии» жизни и смерти).

Выбор человеком, клиентом психотерапевта - «Злодейки» есть «попытка защиты иллюзией выбора смерти» - контрадикторная замена, в ходе которой смерть выступает не как естественная часть жизни, но как внеположенный осмыслению феномен. Символическая реальность, в которой живет «Злодейка», управляет другим уровнями бытия через систему смыслов, непрерывно порождаемых символами. «Злодейка» как хозяйка символического уровня играет означающими и означаемыми, изменяя и трансформируя личностные смыслы субъекта. В ее игре много «свободных концов» [8]: она играет по своим собственным правилам, произвольно меняя их, когда захочет. Подобно психоаналитику лакановского типа, как отмечает Н.Ф. Калина, она «может пользоваться властью символа, точно рассчитанным образом вводя его в семантические резонансы своих замечаний» [2]. Используя личный язык, Злодейка становится способной к абсолютному пониманию. Говоря на метаязыке, она претендует на исчерпывающее знание. Два эти аспекта речи, как правило, слиты в ее речевой практике, поэтому то, что говорится ею обладает одновременно «абсолютной глубиной» и «абсолютной широтой» постижения происходящего и понимаемого ею в данный момент – в данной ситуации в общении с конкретным партнером. Злодейка заманивает человека на символический уровень, хозяйничая в этой инспирированной ею символической реальности. В основе используемых ею конкретных трансовых техник лежит целый ряд различных

семиотических механизмов. Семиотическое пространство представляет собой жизненное пространство Злодейки. Ее Путь лежит в пространстве символической реальности. Данная характеристика позволяет охарактеризовать сущность Злодейки. В момент пересечения этого пути с линией жизни человека, испытывающего тоску по смыслу жизни, экзистенциальную фрустрацию, встреча со Злодейкой переживается как «удар молнии». Упустив его или «не заметив», личность утрачивает возможность стать чем-то большим, чем она есть, понять природу своих желаний и реализовать их: «…ты никогда не извлечешь опыта, в том числе потому, что каждый раз пропускал мгновение».

Психотерапевт-Злодейка «соблазняет» клиента символическим уровнем реальности. Психотерапевт вмешивается не столько в выбор, сколько в смысл выбора. Психотерапевт не только расширяет возможности выбора, но переносит саму ситуацию на иной семиотический уровень, превращая ее в некое почти ритуальное действо. Иногда это называют это «идеальной игрой» - умением удерживать случай во множестве точек. «Злодейка также владеет механизмом подмены онтологии символикой, она переопределяет онтологию через выбор контекста интерпретации [2]. Клиент обречен терпеть, наслаждаться и сострадать по ее воле и выбору, который кажется ему своим собственным. Общение перерастает в магию. Злодейка она боится бесконечности собственного бессознательного, пытаясь заполнить его созданием мета-модели. Только лишь значительное событие или чудо могут трансформировать ее в Мадонну, мета-модель которой не менее обширна, но ведет не к напряжению и угрозе, а к спокойствию и любви. Злодейка, представляющая западную модель психотерапевтической помощи, не может только одного - победить себя, останавливаясь на пороге изменяющейся игры жизненных смыслов. Модель, задаваемая Злодейкой, опирается на двойственные черты смысла, а ее возможности (модели) зависят от того, сколько аспектов или частей реальности она не в силах отразить из-за универсальных процессов стирания (опущения), обобщения (генерализации) и искажения. Эти механизмы создают ограничения и диктуют индивиду его неоптимальные выборы.

Терапевтическая стратегия «Мадонны», представляющей восточно-ориентированные пути развития личности, характеризуется «интерсубъективностью» правил «игры» (межличностного взаимодействия) [6]. Выбор «Мадонны» связан с отказом от формирования иллюзорных защит и поиском «адекватной стратегии совладания» с реальностью жизни в ее целостности. Наиболее важной для нее является реальность межличностного взаимодействия, ориентация на понимание и взаимопонимание. Цель взаимодействия – исследование внутренних миров партнеров по контакту и фасилитация осмысления партнерами собственных переживаний, представлений, поступков и высказываний. Результатом взаимодействия с «Мадонной» становятся со-изменение и трансформация личностных смыслов субъектов взаимодействия. Для «Мадонны» типично использование символов «точно рассчитанным образом вводимых в семантические резонансы своих и чужих замечаний» для точного понимания (цель - не власть, но само понимание). Речь, таким образом, не о различии механизмов как таковых, но о различии целей и задач взаимодействия и межличностных отношений (ценностно-смысловой позиции взаимодействия). Личный язык выступает как метаязык, доступный включению языка другого, что дает «Мадонне», как и «Злодейке» способность к абсолютному пониманию... «Мадонна» пытается найти «корреляты» (понимание - «между») символической реальностью, смысловой и бытийной - своей и других людей. Для этого используются как трансовые, так и нетрансовые техники, целый ряд семиотических механизмов. Пространство межличностного взаимодействия - жизненное пространство «Мадонны» [1; 6]. В момент пересечения ее Пути (между реальным и символическим) с линией жизни человека, стремящегося к другому человеку, встреча с нею переживается как откровение. Упустить его, можно сейчас, но вернуться – потом, спустя любое количество времени. Расширение пространства искреннего («истинного») общения совершается в процессе с-другим-взаимодействия. Мадонна приглашает к разговору и

рискует, прежде всего, сама. Рискует не дождаться ответа. Однако, сущность диалога как имманентной характеристики бытия, предполагает, что ответ дается даже тогда, когда человек не дает его: его ответом является отсутствие ответа. Такое понимание связанно с переживанием радости совместного с клиентом бытия, позволяющего терапевту и клиенту достигнуть новой ступени личностного развития. Терапевтическая стратегия, обращенная к процессу символической смерти клиента, во многом оказывается занятой поиском ресурсов его дальнейшего («посмертного») существования. Терапевтическая стратегия «радости», обращенная к восстановлению или осмыслению уже имеющейся гармонии в отношениях человека и мира – к осознанию тех ограничений, которые есть у клиента и мира, тех ограничений, которые ограничивают и, тем самым, формируют, процесс их взаимодействия.

ЛИТЕРАТУРА

1. Арпентьева М.Р. Ксенологический подход: стратегии понимания себя и мира // И.А. Бодуэн де Куртенэ и мировая лингвистика (V Бодуэновские чтения): Труды и материалы Междун. научной конф., посв. 170-лет. И.А. Бодуэна де Куртенэ. 12-15 октября 2015 г., Казань / Под ред. К.Р.Галиуллина, Е.А.Горобец, Г.А.Николаева. - Казань, ИФМК им. Л. Толстого КФУ, 2015. –Т.2. - С. 17-20.
2. Калина Н.Ф. Злодейка (Опыт анализа семиотических механизмов метафорической коммуникации на символическом уровне).// Калина Н.Ф. Основы психотерапии. Семиотика и психотерапия. - М.: Рефл-бук, Ваклер, 1997. - С.221-236.
3. Солер К. Клинические уроки перехода // Логос.-1992.-№3.-С.178-189.
4. Уоттс А. Психотерапия: Восток и Запад. - М.: Весь мир, 1997.
5. Лакан Ж. Семинары. Кн. 1: Работы Фрейда по технике психоанализа. -М.: Гнозис; Логос, 1998.
6. Минигалиева М.Р. Супервизорское консультирование: фокусы и стратегии взаимопонимания - Калуга: КГУ им. К.Э. Циолковского, 2012. - 195с.
7. Фон захер-Мазох Л., Делез Ж., Фрейд З. Венера в мехах. Сб. - Москва: РИК «Культура», AdMarginem, 1992.
8. Хиллман Дж. Сто лет одиночества // Моск. психотерапевт. журн. - 1997. - №1. - С.120-125.

M.R. Arpentieva *(Kaluga K. E. Tsiolkovsky state University)*

LINGUISTIC IN PSYCHOTHERAPY IVNVESTIGATION: THE STRATEGIES OF HELPING

The article is devoted to comparative analysis of two major discursive strategies of psychological counseling. discusses their features, capabilities and limitations, as well as the results. Substantiates the idea of the General similarity of the strategies, and reveals the mechanisms of understanding offered by each of the strategies and their results.

Discursive strategy, understanding psychological counseling

УДК 81'25.06.053.56
Н. Б. Бомова *(НОУ ВПО Институт иностранных языков,* e-mail: nbomova@mail.ru)

ИСТОЧНИКИ ПОДГОТОВКИ К СИНХРОННОМУ ПЕРЕВОДУ И СТРАТЕГИИ ЕГО ВЫПОЛНЕНИЯ

Рассматриваются источники подготовки к синхронному переводу, в частности, инструменты, имеющие отношение к докладчику и к мероприятию. Анализируются стратегии перевода, в частности, стратегии проб и ошибок, ожидания и столлинга, линейности, лингвистического и экстралингвистического вероятностного прогнозирования в применении к синхронному переводу.

Синхронный перевод, источники подготовки, стратегии перевода

А.В.Федоров в своей монографии ”Основы общей теории перевода” [1] писал: “Перевести – значит выразить верно и полно средствами одного языка то, что выражено ранее средствами другого языка”. Это определение является релевантным и для особого вида устного перевода – синхронного. Характеристику данному виду перевода дает А.Д. Швейцер, который указывает на необходимость для синхронного переводчика ”…мгновенно, с задержкой в какую-то долю секунды находить равнозначные соответствия поступающему и воспринимаемому на слух тексту” [2].

Синхронный перевод имеет несколько разновидностей:

- Перевод на слух, через наушники;
- Синхронный перевод “с листа”, с предварительной подготовкой или без нее;
- Синхронное чтение заранее подготовленного текста.

В ситуации реального мероприятия все эти разновидности существуют одновременно. Существуют докладчики, часто это публичные фигуры, которые читают один и тот же доклад во многих местах, практически не отступая от печатного текста. Организаторы крупных мероприятий обычно предоставляют переводчики тексты имеющихся докладов для подготовки. И, наконец, практически на всех крупных мероприятиях возникают не объявленные в программе докладчики или происходит замена докладчиков, что подразумевает перевод на слух.

Среди традиционных инструментов подготовки к любому переводу, среди которых можно назвать толковые и тематические словари, справочники и консультации с экспертами, для синхронного перевода особенно важными являются инструменты, имеющие отношения к докладчику и имеющие отношение к мероприятию (выступления и другие печатные работы данного докладчика на других мероприятиях и в средствах массовой информации, сайты мероприятия с предшествующей тематикой, презентациями и другими сопутствующими материалами). В контексте ситуации реального мероприятия крайне важным является вопрос подготовки к синхронному переводу.

Такая подготовка может помочь решить две важные задачи – познакомить переводчика с кругом обсуждаемых проблем и профессиональной лексикой мероприятия, а также представить переводчику образцы авторского стиля докладчика. Отклонения автора от темы, шутки, реминисценции, если они не связанны с тематикой мероприятия, могут вызывать существенные сложности при переводе. И последнее, что необходимо помнить, - часто докладчики, которые не являются носителями английского языка, но делают презентацию на английском, переносят на этот язык лексические и грамматические структуры своего родного языка.

При подготовке к тематическому синхронному переводу особая роль должна быть отведена экспертам. В соответствии с определением, данным в Википедии, “Эксперт – это специалист, приглашенный для выдачи квалификационного заключения или суждения по

вопросу, рассматриваемому или решаемому другими людьми, менее компетентными в этой области“. В контексте синхронного перевода термин ”эксперт” нужно понимать в расширенном смысле, так как экспертами по рассматриваемой тематике могут быть организаторы мероприятия, другие докладчики и любые представители профессионального сообщества.

На мероприятиях, которые не носят международного характера, часто возникает возможность предварительного контакта с докладчиком, или же переводчик может инициировать ее сам. В этом случае необходимо приехать на место проведения мероприятия заранее, просмотреть, кратко проанализировать презентацию, уточнить значения терминов и авторские выражения вместе с докладчиком, а заодно и услышать его, согласовать и ним темп и стиль подачи материала. Живой краткий контакт с докладчиком имеет не меньшее значение, чем предварительная многочасовая подготовка докладов.

Подготовка тематического доклада предполагает либо определенные знания переводчика в данной области (включая предварительную работу на данном мероприятии, или мероприятиях подобного профиля), либо способность за короткий период времени разобраться в сути обсуждаемых проблем. Особое значение в контексте подобных тематических мероприятий имеет перевод профессиональных терминов, особенно, в случае их полной или частичной лакунированности. Под лакунами, в соответствии с определением С.Влахова и С.Флорина [3], мы будет понимать “… слова и выражения, характерные для жизни, быта, культуры, социального и культурного развития одного народа и чуждые другому, которые, будучи носителями социального и/или исторического колорита, не имею точных соответствий в другом языке”. Интерпретируя это определение в контексте тематического мероприятия, мы можем сказать, что, это, в основном, термины, относящиеся к современным технологиям, оборудованию, бизнес-идеям, которые не нашли еще широкого распространения в нашей стране. И, тем не менее, первым шагом синхронного переводчика в таком ситуации должен быть широкий опрос специалистов с целью выявления соответствия такого термина, который, скорее всего, может быть даже не закреплен в словарях. Профессиональная аудитория реагирует крайне болезненно на неправильный перевод термина, даже если такой перевод принят в узком профессиональном сообществе. Далее, в случае отсутствия соответствия, из всех возможных вариантов перевода лакунированной лексики (транскрипция и транслитерация, калькирование, экспликация, приближенный и трансформационный перевод) можно порекомендовать экспликацию (разъяснительный перевод).

Под стратегией синхронного перевода мы будет понимать, в соответствии с определением В.М.Илюхина “…метод выполнения переводческой задачи, заключающейся в адекватной передаче с ИЯ на ПЯ коммуникативной интенции отправителя с учетом культурологической и личностной особенностей оратора, базового уровня, языковой надкатегории и подкатегории” [4]. Этот же автор выделяет следующие стратегии синхронного перевода:

- Стратегия проб и ошибок;
- Стратегия ожидания (паузации);
- Стратегия столлинга;
- Стратегия линейности;
- Стратегия вероятностного прогнозирования с вариантами лингвистического и экстралингвистического прогнозирования.

Стратегия проб и ошибок используется тогда, когда докладчик перечисляет ряд понятий, переводить которые без широкого контекста затруднительно. В такой ситуации по мере развертывания презентации переводчик преобразует неправильный вариант в правильный с минимальными потерями смысла.

Стратегия ожидания (паузации) – ее целью является получение более широкого контекста для принятия правильного решения. Синхронный переводчик делает паузу (2-4 секунды), дожидаясь дополнительных компонентов текста, которые могли бы прояснить смысл высказывания, если из имеющегося контекста он не совсем ясен.

Стратегия столлинга (от англ. Stol – короткий взлет и посадка) – попытка выиграть время путем замедления подачи переводного материала или повторения тематической информации.

Стратегия линейности состоит в преобразовании сложных предложений в ряд простых. Эффективна при лексических вкраплениях.

Стратегия вероятностного прогнозирования состоит в раннем определении переводчиком лингвистических составляющих текста, которые появятся на выходе в ИЯ. Лингвистическое прогнозирование – это прогнозирование источника продолжения дискурса, связано непосредственно с вопросами сочетаемости слов. Экстралингвистическое прогнозирование основано на внешних знаниях переводчика или на отдельных когнитивных компонентах, тесно связано с предметно-тематической ориентацией синхронного переводчика.

Возвращаясь к указанным в начале данного доклада разновидностям синхронного перевода, следует отметить, что при синхронном чтении с листа переводчики использует, в основном, стратегию ожидания и столлинга с целью адаптации к темпу докладчика.

При синхронном переводе “с листа” с подготовкой используются вышеназванные стратегии и стратегия линейности.

При синхронном переводе “с листа” без подготовки требуется более широкий выбор переводческих стратегий – уже названные выше стратегии, а также стратегии лингвистического и экстралингвистического вероятностного прогнозирования и, окказионально, стратегия проб и ошибок.

При синхронном переводе на слух, в зависимости от уровня предметно-тематической ориентации синхронного переводчика, может в большем или меньшем объеме использоваться стратегия проб и ошибок, а также все перечисленные выше стратегии синхронного перевода в их уникальном сочетании при принятии каждого отдельного переводческого решения.

ЛИТЕРАТУРА

1. А.В.Федоров. Основы общей теории перевода (лингвистический очерк). М., 1968.
2. А.Д.Швейцер. К вопросу о преподавании синхронного перевода в специализированных группах переводческого факультета. Методический сборник, М., 1-ый МГПИИЯ, 1969.
3. С.Влахов, С.Флорин. Непереводимое в переводе. М., 1990.
4. В.М.Илюхин. Стратегии в синхронном переводе на материале англо-русских и русско-английских комбинаций перевода: дис…канд.филол.наук. М., Моск.линг.ун-т, 2000.

N.B.Bomova (*Private Educational of Higher Professional Education Institute of Foreign Languages*)

SOURCES TO PREPARE FOR SYNCHRONIZED TRANSLATION AND STRATEGIES FOR ITS PERFORMANCE

Sources to prepare for synchronized translation, in particular, those relevant to the presenter and relevant to the event. Translator’s strategies, namely, strategy of trials and

errors, of pausation, of stolling, of linearity, of probabilistic forecasting, both linguistic and extralinguistic as applied in synchronized translation are analysed.

Synchronized translation, sources to prepare, translator's strategies.

УДК 372.881.1
Э. В. Бушуева (*Санкт-Петербургский институт внешнеэкономических связей, экономики и права (СПБ ИВЭСЭП),* e-mail: emilybush@mail.ru)

МЕХАНИЗМЫ ФОРМИРОВАНИЯ ТВОРЧЕСКОГО ПОТЕНЦИАЛА У СТУДЕНТОВ - МЕЖДУНАРОДНИКОВ

Рассматривая механизмы формирования творческого потенциала у студентов - международников , автор статьи анализирует собственный опыт обучения студентов-международников и делает вывод о том, что возможности английского языка в формировании творческого потенциала многообразны и требуют своего дальнейшего развития.

Иностранный язык, студенты- международники, творческий потенциал, общекультурные компетенции

Чтобы изменить людей, их надо любить.
Влияние на них пропорционально любви к ним.

(Иоганн Песталоцци)

Процессы реформирования высшей школы требуют сегодня совершенствования гуманистического образа жизни и активизацию деятельности студенческой молодёжи и, в первую очередь, той её части, кто осознанно выбрал «международные отношения» сферой своей будущей профессиональной деятельности.

Однако, прежде чем наши студенты станут грамотными профессионалами, нам, преподавателям вузов, нужно привести наши учебные программы в соответствие с новыми требованиями международных стандартов и успеть помочь нашим подопечным за годы студенческой жизни не только усвоить целый ряд предметов профессионального характера, но и раскрыть их творческий потенциал и сформировать у них общекультурные компетенции, которые, в конечном итоге, являются важной движущей силой развития общества. Всю свою сознательную жизнь стараюсь следовать совету, когда-то данному одним из моих любимых учителей: «Не бойся, что не знаешь - бойся, что не учишься.»

Мы искренне разделяем позицию тех преподавателей –энтузиастов, которые, как и Элберт Хаббард, убеждены в том, что главная цель преподавательской деятельности состоит в том, чтобы сделать ребёнка-учащегося-студента способным развиваться дальше без помощи учителя.

Добавим, что цель любой педагогической деятельности – формирование творческой личности с активной жизненной позицией, осознающей фундаментальную значимость общечеловеческих ценностей, впитавшей всё самое лучшее из достигнутого человечеством и умеющей тактично, тонко, профессионально, аргументированно вести диалог с собеседником, представителем иной культуры и интеллигентно не только отстаивать свою точку зрения, но и помнить принцип известного немецкого философа Артура Шопенгауэра: «Между людьми всегда должна быть дистанция «неколючести». В противном случае мы будем напоминать двух дикобразов, пытающихся в обнимку

согреться в холодную зимнюю ночь. Намерения-то у них «теплые, а последствия — уколы друг друга, боль »

Внимательный анализ отечественного и зарубежного опыта профессионалов в области методики преподавания иностранных языков, собственный многолетний опыт работы со студентами факультета «Международные отношения и зарубежное регионоведение» Санкт-Петербургского института внешнеэкономических связей, экономики и права (СПб ИВЭСЭП) даёт основание утверждать, что формирование моральных установок и формирование творческого потенциала у студентов – международников по- прежнему остаётся целесообразным, актуальным и перспективным. Следует особо иметь ввиду, что иностранный язык, формируя коммуникативную и общекультурную компетенции у студентов, несет в себе большой воспитательный потенциал.

Безусловно, современная оптимизация процессов социокультурного и социолингвистического развития студентов посредством иностранного языка требует постоянной вдумчивой апробации и последующей корректировки для выявления и осмысления перспектив развития. Ибо, как справедливо заметил Сенека, «уча других, мы учимся сами».

В рамках данной статьи, основываясь на полученные положительные результаты работы со студентами, постараемся вкратце проиллюстрировать возможности применения некоторых механизмов формирования творческого потенциала у студентов-международников.

Итак, для стимулирования интереса и повышения мотивации для изучения английского языка при проведении занятий рекомендуется, прежде всего, использовать различные виды деятельности, в том числе активные и интерактивные формы занятий, применяя при этом коммуникативный, лингвосоциокультурный, эмоционально-смысловой и системно-модельный методы обучения. Применение современных образовательных компьютерных технологий эффективно способствует совершенствованию знаний, умений и навыков студентов и способствует развитию навыков углублённой самостоятельной и коллективной работы, раскрытию творческого потенциала студентов.

Изучение профессионального иностранного языка должно приносить студентам радость от интеллектуальных и духовных открытий и находок, и стимулировать их к дальнейшему поиску информации по интересующим вопросам. Мотивация должна быть положительной и вызывать только положительные эмоции.

Практика показывает, что среди разнообразия методик по разной тематике, проектные и презентационные вызывают у студентов самый большой интерес (такие проекты, например, как «The royal family: Traditions and Stereotypes», « Famous kings and queens» , «First Soviet Diplomats to Great Britain»). Живой отклик находят лекции за «круглым столом» (например, « Famous Universities of the English- speaking countries», « Famous American writers»),ролевые игры (например, « I’m the US President », «I’m A British journalist interviewing a Russian diplomat about the relations between our countries»), диспуты и дискуссии («Fulton speech of Winston Churchill and its influence on the beginning of the Cold War (1946)», «Franklin D.Roosevelt as the man who saved America»),викторины («Seven Wonders of the USA», « Diversity of Cultural Traditions and Leading World Economies»), литературно- музыкальные гостиные (например, «Shakespeare and his Time», «Ridyard Kipling – the 1907 Nobel prize winner for literature», « American Music: Genres and Idols»),просмотр видеопрограмм с последующим обсуждением и обменом мнениями (например,. «Russian America», «Russian Hollywood»), разнообразные коммуникативные тренинги (« I’m a Travel Agency Boss») .

Однако, следует учитывать, что удельный вес занятий, проводимых в интерактивных формах, должен составлять не менее 30% аудиторных занятий.

Катастрофическую нехватку количества аудиторных часов, мы стараемся компенсировать активной внеаудиторной работой.

Неизгладимое впечатление оставляют у студентов встречи с интересными людьми, побывавшими в странах изучаемого языка (например,по линии Географического Общества в Санкт- Петербурге, пер.Гривцова,10) , представителями российских и зарубежных дипломатических представительств и фирм (США, Болгарии, Норвегии, Австралии), государственных (Дом национальностей, ул.Моховая, д.15) и общественных организаций (Ассоциация международного сотрудничества, Литейный пр.60), мастер - классы экспертов и специалистов в области международных отношений (например, участие в ежегодных российско- американских встречах в СПб ГУ), ведущими переводчиками Санкт-Петербургского отделения Союза переводчиков России и Санкт-Петербургской ассоциации гидов- переводчиков,участие и завоевание первых призовых мест (на протяжении трёх лет !) во Всероссийских Олимпиадах по деловому английскому языку, которые проводит Санкт- Петербургский государственный институт культуры и искусств (СПб ГИК)

Многолетняя дружба связывает наш факультет с Балтийским государственным техническим университетом «Военмех» им. Д.Ф.Устинова. Встречи с американскими студентами и преподавателями из Чикагского университета во время ежегодных межвузовских «Диалогов культур» дают прекрасную возможность межкультурного общения. Приятно осознавать успех наших студентов- международников, выступления и актуальные презентации которых на английском языке всегда вызывают большой интерес и получают высокую оценку.

Ежегодное проведение Шекспировских чтений так же является мощным стимулом к знакомству с творчеством классика английской литературы.

Замечательный немецкий поэт Генрих Гейне как-то заметил, что «каждый век, приобретая новые идеи, приобретает и новые глаза». Поэтому мы твёрдо убеждены, что юбилейные даты и события года являются огромным стимулом и неисчерпаемым источником для подготовки разного рода проектов и презентаций .Знакомство с персоналиями и событиями того или иного культурно-исторического периода помогает погрузиться в иноязычную атмосферу и лучше понять национальные особенности англоговорящих стран.

Понимая сложность обучения преодолению языкового барьера и признавая порой плачевное состояние устной и письменной речь большинства наших студентов, лишённых постоянной языковой среды, плюс ,учитывая недостаточную развитость умений и навыков ораторского искусства, и пытаясь каким-либо образом улучшить положение дел, мы разрабатываем всевозможные коммуникативные тренинги («Я- член делегации на заседании Совета Безопасности ООН», «Я-ответственный редактор теленовостей» и т.п.), часто используем приём «комментирования» цитат, афоризмов, пословиц и поговорок. Приведём пример.

Comment on the following quote:

I am a Canadian, free to speak without fear, free to worship in my own way, free to stand for what I think right, free to oppose what I believe wrong, or free to choose those who shall govern my country. This heritage of freedom I pledge to uphold for myself and all mankind. (John Diefenbaker)

Итогом работы в семестре являются обсуждения докладов, рефератов, презентаций на семинарах. Перечислим названия лишь нескольких тем, пользующихся, пожалуй, особым интересом : « Russia on the International arena: Past and Present», «Immigration to the USA: a Blessing or a Curse?», «Prominent Russian Diplomats», «Women and Politics», «The Teheran Conference Echo »,. «The Marshall Plan (1947-1948»,), «O, Canada»,

«England in books, cinema and painting», «Prominent Foreign Diplomats», «George Gershwin and his musical heritage».

Итак, резюмируя всё вышесказанное, можно сделать главный вывод: в плане формирования творческого потенциала и общекультурной компетенции у студентов – международников возможности английского языка безграничны и требуют своего дальнейшего развития. Мы пытались показать лишь некоторые механизмы этой кропотливой, но такой интересной работы.

Именно эта работа помогла автору данной статьи подготовить и опубликовать два пособия по развитию навыков устной речи «Россия глазами иностранцев» (Russia through foreigners' eyes) и «XX век: Россия и мир: Даты. События. Люди.» Часть 1.(XX Century: Russia and the World: Dates. Events. People.)

И последнее. Полностью разделяю мнение историка В.О. Ключевского: «Чтобы быть хорошим преподавателем, нужно любить то, что преподаешь, и тех, кому преподаешь.»

E.V. Bushueva (*St. Petersburg Institute of International Economic Relations, Economics and Law (IIEREL)*)

METHODS OF CREATIVE POTENTIAL SHAPING OF IR STUDENTS

Considering the methods of creative potential shaping of IR students, the author of the article analyses her teaching experience and declaims for further development of the English language possibilities for creative potential shaping of IR students

Foreign Language, IR students, creative potential shaping, general cultural competence

УДК 800.92:519.682

С. А. Везнер *(Автономная некоммерческая организация высшего образования «Международный институт менеджмента ЛИНК»,* e-mail: lana-vezner@yandex.ru)

ДИСКУРСИВНЫЕФОРМЫ «ПРИВЕТСТВИЕ» И «ПРОЩАНИЕ» В ОФИЦИАЛЬНО-ДЕЛОВОМ РУССКОЯЗЫЧНОМ ДИСКУРСЕ

Рассматриваются некоторые особенности коммуникативной модели ПРИВЕТСТВИЕ / ПРОЩАНИЕ в современном русскоязычном официально-деловом дискурсе. Выявляются и систематизируются формы, реализующие данную модель в соответствующих речевых ситуациях.

Моделирование, дискурсивная модель, приветствие / прощание, коммуникативный акт

Приветствие и прощание относятся к этикетному дискурсу, цель которого – осуществление определенного события, поступка в социальной сфере, предусмотренного этикетными нормами определенного этноса [2, с. 159]. Отнесение приветствия / прощания к этому типу дискурса подтверждается тем, что для его реализации в русскоязычном языковом пространстве выработаны определенные грамматические формы, к которым можно отнести императивные формы (*здравствуйте/прощайте*), официально-учтивые формы (*Разрешите поприветствовать Вас. / Позвольте с Вами попрощаться*), разговорные формы (*привет/пока),* а также интонационные показатели.

Официально-деловой дискурс представляет собой особый тип этикетного дискурса, для которого характерна достаточно высокая степень нормированности языковых выражений и использование фраз-клише; в то же время современные тенденции усиления влияния разговорного стиля, новые форматы данного типа дискурса способствуют изменению его традиций. Поэтому исследование таких показательных форм, как

ПРИВЕТСТВИЕ и ПРОЩАНИЕ способно указать на некоторые нововведения в официально-деловом дискурсе.

Материалом для выборки примеров официально-делового дискурса исследования послужили тексты русскоязычных интервью, размещенные в интернет-версиях «Российской газеты» (№ 6896 (25) от 07.02.2016, № 6916 от 9 марта 2016 г.), «Газеты.ru» (выпуск от 10 марта 2016 г., 11 марта 2016 г., 13 марта 2016 г.). Всего было проанализировано 30 интервью.

Отмечены следующие типы коммуникативных ситуаций, в которых были реализованы формы ПРИВЕТСТВИЕ И ПРОЩАНИЕ: официально-деловые переговоры, неформальные дружеские встречи, фрагменты интервью, фрагменты диалогического и полилогического общения в ходе конференций и круглых столов, фрагменты спонтанных и заготовленных масс-медиа реалити-шоу, мимолетное общение в общественных местах.

Для анализа форм ПРИВЕТСТВИЯ и ПРОЩАНИЯ мы опирались на дискурсивную модель коммуникативного акта, предложенную Р. О. Якобсоном [4, с. 153] (см. рис. 1).

Рисунок 1 – Модель реализации коммуникативного акта (по Р. О. Якобсону)

Изучение особенностей реализации ее компонентов (адресата и адресанта, кода, канала сообщения, контекста) позволило выявить некоторые характеристики модели. Перечислим их.

Так, для коммуникативного акта ПРИВЕТСТВИЯ / ПРОЩАНИЯ характерно наличие автора, решившего стать инициатором разговора или готового окончить разговор, и адресата, который выступает в качестве ответчика. Отметим, что адресат может реагировать по-разному (канал доверия):

- ответить взаимным приветствием / прощанием, например:

«Нам есть о чем поговорить. Очень рад вас видеть!» - приветствовал гостя Владимир Путин.

Александр Лукашенко поблагодарил за приглашение посетить Сочи.

«Спасибо за то, что пригласили два-три дня отдохнуть. Мы уже немного оклемались здесь», - сказал белорусский лидер [5].

- не ответить приветствием / прощанием, а использовать другую коммуникативную модель, выражая тем самым свою неготовность поддерживать речевой акт:

- Здравствуйте, Вы не подскажете, где здесь центральная площадь?

- Извините, я тороплюсь.

Выбор автором той или иной речевой формулы позволяет сделать вывод о количестве участников коммуникативного процесса. Возможны следующие модели:

- один – один (*Приветствую!, Здравствуй!, До встречи!)*;

- один – несколько человек *(Рад вас приветствовать!, До свидания!)*;

- один – большая аудитория (*Здравствуйте, друзья, будем начинать нашу встречу. Уважаемые коллеги, спасибо за внимание!)*.

Анализ собранного языкового материала с точки зрения его эмоциональной насыщенности позволил сделать вывод, что для дискурса ПРИВЕТСТВИЕ / ПРОЩАНИЕ характерна целая шкала экспрессивности, на одном конце которой краткое *пока!, привет!* на другом эмотивные словосочетания *тысячи лет тебя не видел!, не поминайте лихом* и пр. К эмоционально-нейтральным формам ПРИВЕТСТВИЯ / ПРОЩАНИЯ относятся

такие, как *здравствуйте, добрый день, добрый вечер / до свидания, всего хорошего*, которые используются в официально-деловом дискурсе и имеют определенную степень стереотипизации.

Выбор соответствующих форм ПРИВЕТСТВИЯ / ПРОЩАНИЯ диктуется коммуникативной целью говорящего [3, с. 5]. Можно системно представить следующие формы ПРИВЕТСТВИЯ / ПРОЩАНИЯ на основании отобранного материала исследования (таблица 1 и 2):

Таблица 1 – Разновидности приветствия в русском языковом пространстве

Формы приветствия	**Примеры приветствия**
Пожелание здоровья	*Здравствуйте!*
Эмоциональные высказывания	*Очень рад встрече!*
Уважительная форма	*Мое почтение!*
Специфическая форма (используется в узких группах лиц)	*Здравия желаю!*
Разговорная форма	*Привет!*

Таблица 2 – Разновидности прощания в русском языковом пространстве

Формы прощания	**Примеры прощания**
Пожелания	*Всего хорошего / доброго!*
Надежда на дальнейшую встречу	*До завтра! / До встречи! До понедельника! и т.д.*
Сомнения относительно повторной встречи	*Прощайте!*
Разговорная форма	*Пока!*

Таким образом, выбор этикетной формулы речевого акта ПРИВЕТСТВИЯ / ПРОЩАНИЯ должен соответствовать обстановке и форме общения.

В заключение отметим, что модели ПРИВЕТСТВИЯ / ПРОЩАНИЯ характеризуются большим количеством релевантных признаков, позволяющих описать данный дискурс в различных аспектах. Следовательно, несмотря на малоформатность, дискурс ПРИВЕТСТВИЯ / ПРОЩАНИЯ представляется довольно сложным и многоаспектным и требует подробного и многостороннего изучения.

ЛИТЕРАТУРА

1. Караулов, Ю. Н. Русский язык и языковая личность / Ю. Н. Караулов. – М.: Наука, 1987. – 264 с.
2. Почебутова, С. В. Речевой жанр приветствия/прощания в речи современного учителя [Текст] / С. В. Почебутова // Научная мысль Кавказа. – 2012. – № 2(70). – С. 158-161.
3. Черник, В. Б. Фатические речевые жанры в педагогическом дискурсе и тексте урока: Автореф. (...) канд. филол. наук. Екатеринбург / В. Б. Черник, 2002. – 18 с.
4. Якобсон Р. О. Язык и бессознательное / Р. О. Якобсон. - М.: Гнозис, 1996. - 248 с.

ИСТОЧНИКИ ПРИМЕРОВ

5. Латухина К. От Сочи к Минску / К. Латухина // Российская газета. – 2016. – № 6893 (25).

The article considers some qualities of the communicative model "greeting" and "parting" in modern Russian official business discourse. The article reveals and systematizes the forms of this model in appropriate speech situations.

Modeling, discursive model, greeting / parting, communicative act

УДК 81'255

К. А. Веркиенко *(Саратовский социально-экономический институт (филиал) РЭУ им. Г.В. Плеханова*, e-mail: nnv77@list.ru)

ПОЭЗИЯ Э.А. ПО В РУССКИХ ПЕРЕВОДАХ

Работа посвящена проблемам поэтического перевода. Проводится сравнительный анализ поэтических переводов поэмы Э.А. По «Ворон». В ходе анализа рассматривается, как переводчикам разных эпох (XIX-XXI вв.) удалось передать стилистические особенности произведения.

Поэтический перевод, стилистика перевода, Э.А. По

Данная работа посвящена сравнительному анализу поэтических переводов поэмы Э.А. По «Ворон» разных эпох.

Мы сравним поэтические переводы поэмы Э.А. По «Ворон» разных эпох, чтобы выявить стилистические особенности поэмы Э. По «Ворон», провести сравнительный анализ оригинала поэтического произведения и его переводов, выявить вариант перевода, максимально передающий авторское восприятие, его смысл. Для этого было проанализировано 40 вариантов перевода.

«Ворон» впервые был опубликован в 1845 в газете The Evening Mirror.

Система образов в поэме "Ворон" предопределена выбором фабулы - визит дикой птицы к человеку. Также целый ряд слов-образов в стихотворении фигурирует в качестве символов, среди них можно выделить ключевые: *the Raven* (Ворон), *a shadow* (тень), *nevermore* (больше никогда). Последнее слово - главный концепт поэмы "Ворон".

Образ говорящей птицы является центральным в произведении. Ворон - это символ "горестного и нескончаемого воспоминания об умершей возлюбленной Линор". Образ ворона широко распространен в мифологических представлениях. Он связан с царством мертвых, выступает вестником зла. Поэтому герой обращается к птице с вопросами о посмертной судьбе, а тем самым и о смысле жизни.

С образом Ворона тесно связан образ тени *(a shadow)*. Автор обрекает героя на вечные страдания и показывает это через этот образ, который нарастает на протяжении всей поэмы.

Поэма представляет собой 18 строф по 6 стихов каждая или 108 стихов. Э.А. По придавал большое значение звуковому строю [2], в частности, он намеренно использовал в рефрене *"Nevermore"*. "Ворон" весь буквально пронизан звуковыми повторами - аллитерациями, ассонансами и рефренами. Например:

...And the silken, sad, uncertain rustling of each purple curtain…

...But whose velvet-violet lining with the lamplight gloating o'er…

И наконец, рефрен *Nevermore.* **Точный перевод которого - "никогда больше".** *Nevermore* **фигурирует в тексте как главный рефрен - им завершаются 11 строф из 18. Оно является ловушкой для переводчика. Если англоговорящему Ворону достаточно выкрикнуть три слога:** *Nevermore***, то русскому пять, что разрушает иллюзию карканья. Перевод рефрена оказался самой сложной задачей для переводчиков разных эпох.**

Историю русских переводов "Ворона" целесообразно разделить четыре периода:

1) **Ранние переводы (1878-1887);**
2) **Переводы Серебряного века и довоенного периода (1890-1938);**
3) **Переводы послевоенного периода (1946-1976);**
4) **Переводы позднесоветского и постсоветского периодов (с 1988 по настоящее время).**

Первым на русский язык поэму перевел С. А. Андреевский в **1878. Перевод выполнен** 4-стопным ямбом.

С первых строк перевода на нас смотрит персонаж, совершенно непохожий на подлинного героя "Ворона": *"Когда в угрюмый час ночной,/Однажды, бледный и больной,/Над грудой книг работал я..."*

Такое начало выводит образ героя и за пределы традиционного романтического ряда: мотивы болезни и одновременно завидного трудолюбия придают ему скорее пародийную окраску.

Также С.Андреевский заменил *тень светом: «*And each separate dying ember wrought its *ghost* upon the floor». – «*В камине уголь догорал,/ И, потухая, обливал/ Багряным светом потолок*».

Стиль перевода похож на стиль народной сказки. Ворон Андреевского становится полуфольклорной-полуромантической птицей из далекой страны. 6 строф оканчиваются рефреном "и больше ничего"; 11 строф - рефреном "Больше никогда".

Перевод можно считать неудачным. Андреевский отклонился от подлинника по всем возможным направлениям (метр, строфа, ритм, рифма, сюжет).

Два рифмующихся между собой рефрена "Ворона" явно смутили первых русских переводчиков. Все они (кроме Оболенского) использовали два русских рефрена с разными окончаниями.

Были опробованы три варианта: "Больше никогда" (Андреевский, Аноним);"Никогда" (Пальмин, Кондратьев, Уманец);"Возврата нет" (Оболенский).

Яркий представитель Серебряного века - Константин Бальмонт перевел поэму «Ворон» в 1894 г. **Объем строфы и текста перевода, а также размер с**оответствует оригиналу. Благодаря К.Бальмонту русскоязычный читатель смог увидеть древнего гордого Ворона [3]. Три строфы у него завершаются рефреном "больше ничего"; а в 11 строфах употреблен традиционный рефрен "Никогда".

Серебряный век оказался самым продуктивным периодом в истории русских переводов поэмы [1, 4]. Переводчиками данного периода и довоенного времени были предложены следующие варианты передачи символа-рефрена "Nevermore": "Никогда" (Мережковский; Бальмонт, 1894, 1911; Брюсов, 1905; Неустановленный переводчик; Голохвастов);"Никогда уж с этих пор" (Звенигородский);"Больше никогда" (Брюсов, 1915, 1924);"Nevermore" (Жаботинский, 1903, 1930; Вас. Федоров).

Среди переводов послевоенного периода необходимо отметить перевод М. А. Зенкевича (**1946). Объем строфы и размер с**оответствует оригиналу. Он внимателен при передаче цветовой гаммы: кроме *черного,* в русском тексте упомянуты *пурпурный* и *лиловый* цвета. Лиловый – один из ключевых цветов. Э.А. По уделяет ему особое внимание, ведь, это цвет нереальности происходящего. Им также сохранены все ключевые образы: *непентес (трава забвения), бальзам* (с указанием местности: "у Галаадских гор"), *Эдем.*

Перевод М.Зенкевича по целому ряду параметров может считаться образцовым, однако автор не перевел рефрен. 5 строф оканчиваются рефрном "(и) больше ничего", 11 строф - английским рефреном "Nevermore".

Интересный подход к переводу рефрена представлен у В. П. Бетаки. Он впервые применил два рифмующихся между собой рефрена. 7 строф оканчиваются частицей "нибудь", 11 строф - глаголом с отрицательной частицей "не вернуть".

"Не вернуть" - более или менее адекватный звуковой комплекс, имитирующий карканье ворона.

В целом для послевоенного периода 8-стопный хорей стал нормой, объем текста перевода у них соответствует объему текста оригинала. Переводчиками этого времени были предложены следующие варианты передачи "Nevermore": "Никогда" (Оленич-Гнененко, Воронель, Донской); "Nevermore" (Зенкевич); "Никогда" + "Nevermore" (Лыжин); "Возврата нет" (Василенко, Петров); "Не вернуть" (Бетаки).

В области трактовки сюжета намечается тенденция к трансформации образного ряда, т.е. изъятие образа "небесной любви" и "религиозных" символов (Оленич-Гнененко).

Что касается переводов современного периода, то здесь необходимо выделить перевод Саришвили (1984). 11 последних строф в его переводе оканчиваются рефреном "Нэвермор" - транслитерацией английского слова "Nevermore".

Для перевода Саришвили характерно соблюдение большинства формальных требований при достаточно вольной трактовке сюжетных эпизодов.

В переводе Н. М. Голя (1988) все строфы оканчиваются словами, рифмующимися с рефреном "Все прошло". Рефрен "Все прошло" использован в русских переводах впервые, он компактен, содержит звук *р,* хотя по своему значению английскому рефрену не близок. Недостатком русского рефрена является его несоответствие английскому по обращенности к прошлому, а не к будущему.

У В. Л. Топорова 6 строф оканчиваются словом "разговор", 11 строф - с "приговор". Его работа является непрофессиональным переводом. Он исказил культурно-исторический фон, библейские образы, исторические и мифологические реалии.

Переводчиками позднесоветского и постсоветского времени были предложены следующие варианты рефрена "Nevermore": "Все прошло" (Голь); "Приговор" (Топоров); "Нэвермор" (Саришвили, 1990);"Нет вовеки" (Саришвили, 1995); "Никогда" (Ананов, Кин); "Обречен" (Зельдович); "Nevermore" (Барзам); "Не вернуть" (Милитарев, 2000); "Неверррнуть" (Милитарев, 2004).

Среди рассмотренных переводов современного периода можно выделить В. Космолинскую. Она старается сохранить все основные образы и метафоры, но как и М. Зенкевичу ей не дается перевести рефрен.

В переводах последних лет мы также встречаем пародии, в которых сюжет подвергается ироничной переоценке. Например, в сатирическом переводе А. Вознесенского рефрен – «А на фига?!». Здесь человек спорит с птицей о том, как хорошо быть человеком, но у ворона на все свой ответ. А герой не знает, как объяснить ворону, что он ошибается да не хочет. И в конце отрывка сам произносит: *“Можно бы – да на фига?”*

В. Вязьмин в своем переводе смеётся над образом ворона, называет его «гадом», и обыгрывает название птицы в строке: *«Полуночный черный вор он».*Также комичности выражается через рефрен *"Фига с маслом, невермор!"*Поэт сохраняет рефрен Э.А.По, но прибавляет "Фига с маслом” тем самым выставляя ворона не в лучшем свете. Ко всему перечисленному прибавляет: *“захрюкал по-свинячьи”, “загундел по-лягушачьи”, “пялясь на меня по-рачьи”.* Так что ворон читатель должен показаться неприятным, отталкивающим персонажем.

Рассмотрев разные варианты перевода поэмы «Ворон», можно сделать вывод, что образцовыми переводами можно считать переводы М. Зенкевича и В. Космолинской,

которые приблизились к оригиналу по всем параметрам. Однако им не удалось перевести рефрен.

На каждом этапе переводчики пытаются адаптировать текст оригинала для конкретного времени или аудитории. Самые первые переводы выполнены в русле романтизма и символизма, но с течением времени начинают появляться переложения и даже пародии. Также можно заметить деградацию переводов на современном этапе, допускается все больше вольностей в переводе.

ЛИТЕРАТУРА

1. Забаева Е.Ю. Проблема переводов прозы Э.По в России во второй половине XIX в. // Вестник Московского городского педагогического университета. Москва, 2009. № 2.
2. Иванова К.З. Семантика звукообозначений в художественном тексте на материале стихотворения Эдгара Аллана По «Ворон» // Язык и культура. Новосибирск, 2014. № 12.
3. Карпенко А.А. Бальмонт как переводчик Э. По // Уральский филологический вестник. Екатеринбург, 2015. №5.
4. Коноваленко А.Г. Баллады Э. По в переводе В. Брюсова. Автореф. дис…. канд. филол. наук . Томск, 2007.

K.A. Verkinko (*Saratov Socio-Economic Institute of Plekhanov Russian University of Economics*)

POETRY OF EDGAR ALLAN POE IN RUSSIAN TRANSLATIONS

The article presents a poetic translation analysis focusing on Russian translations of the poem "The Raven" by Edgar Allan Poe. The author examines how translators of different time periods tried to overcome the differences in source and target languages to render natural and faithful translation.

Poetry translation, stylistic device, Edgar Allan Poe

УДК 81
Н. А. Егорова (*Барановичский государственный университет*, e-mail: egorov1977@yandex.ru)

ДИДАКТИЧЕСКИЙ ПОТЕНЦИАЛ ДИСЦИПЛИНЫ «ИНОСТРАННЫЙ ЯЗЫК» В ПРОЦЕССЕ ПРОФИЛАКТИКИ ДЕВИАНТНОГО ПОВЕДЕНИЯ УЧАЩИХСЯ

Обосновывается возможность использования дидактических ресурсов дисциплины «Иностранный язык» в целях педагогической профилактики девиантного поведения у подростков. Представлена технология, позволяющая целенаправленно осуществлять превентивную деятельность в контексте иноязычного образования в учебно-воспитательной среде школы. Раскрыты концептуальный, содержательный, процессуальный аспекты разработанной технологии.

Иноязычное образование, девиантное поведение, профилактика, технология профилактики девиантного поведения у подростков, компоненты технологии

Условиями успешности иноязычной подготовки в школе считают ее комплексность, последовательность, дифференцированность, своевременность и поэтапность. Последнее условие особенно важно в работе с активно формирующейся личностью учащегося. Подростковый возраст как наиболее сложный период в жизни учащегося является переходным и характеризуется гормональными изменениями, следствием которых зачастую выступают неадекватные реакции на различного рода ситуации, что может стать причиной формирования или усугубления девиантного поведения: гиперактивное поведение, виктимное поведение, обман и ложь, аддикции.

Проблемы предупреждения девиантного поведения учащихся необходимо решать как можно раньше и внедрять профилактические мероприятия в учебно-воспитательный процесс в целом. Большими возможностями в сфере профилактики девиантного поведения учащихся могут выступать уроки иностранного языка. Понятие «иноязычное образование» в отличие от привычного «обучения иностранным языкам» начало формироваться с осознанием новых приоритетов в системе образования. Ориентация современного образования на процессы гуманизации и культурологизации способствовало утверждению нового взгляда на иностранный язык, который стал рассматриваться как инструмент развития личности в диалоге культур[1; 2].

Предмет «Иностранный язык», интегрируя в себе знания практически всех наук, обладает не только образовательным, но и воспитательным потенциалом, который направлен на обогащение духовного мира учащихся, воспитание у них культуры мышления, чувств, поведения: в процессе обучения у учащихся развиваются гуманистические ценностные ориентации, умения осуществлять общение в контексте диалога культур, формируется психологическая готовность к различного рода ситуациям, адаптация к социальной среде. Следовательно, при конструировании учебного процесса важно учитывать, что иностранный язык выступает как инструмент развития и воспитания личности, фактор обеспечения предпосылок для самовыражения учащегося. Исходя из данного положения, нами была разработана педагогическая технология профилактики девиантного поведения учащихся на основе дидактического потенциала дисциплины «Иностранный язык», которая включает три компонента: концептуальный, содержательный, процессуальный.

Концептуальнаяоснова педагогической технологии — это научная база технологии, те психолого-педагогические идеи, которые заложены в ее фундамент. Главной концепцией профилактики девиантного поведения обучающихся является личностно-индивидуальный подход, который направлен на оказание помощи воспитаннику в осознании себя личностью, в выявлении, раскрытии его возможностей, становления самосознания, осуществлении самоопределения, самореализации и самоутверждения на основе изучения иностранного языка.

Исходя из интересов обучающегося, уровня его знаний и умений, преподаватель определяет учебную цель занятия и формирует, направляет и корригирует весь образовательный процесс в целях развития личности. Соответственно, цель каждого занятия по иностранному языку формируется с позиции каждого конкретного обучающегося и всей группы в целом. Это означает, что обучающийся должен рефлексировать актуальный уровень знания и затем оценить свои успехи, личностный рост (в конце урока он должен ответить себе, чему он сегодня научился, чего он не знал или не мог делать еще вчера). Такая постановка вопроса применительно к обучению иностранного языка означает, что все методические решения (организация учебного материала, использованные приемы, способы, упражнения и т. д.) преломляются через призму личности обучаемого — его потребностей, мотивов, способностей, активности, интеллекта и других индивидуально-психологических особенностей [4].

Стоит отметить, что к концептуальной основе педагогической технологии профилактики девиантного поведения можно отнести и следующие принципы: коммуникативность, превентивность с учетом возраста, пола, индивидуальных

особенностей; толерантность в работе с подростком, находящимся в социально опасной ситуации; системность; своевременность педагогического вмешательства в процесс социального развития личности подростка; комплексность в диагностической деятельности.

Содержательную основу технологии составляют цели, содержание деятельности.

Реализация технологии обеспечивает решение следующих целей: уменьшение тревожности подростков; предотвращение возможных негативных физических, психологических или социокультурных обстоятельств у отдельного ребенка или группы несовершеннолетних; сохранение, поддержание и защита нормального уровня жизни и здоровья учащегося; содействие ребенку в достижении социально значимых целей и раскрытие его внутреннего потенциала.

Необходимо отметить, что содержание профилактики девиантного поведения включает три основных компонента:

1. Общая профилактика, направленная на выявление причин девиантного поведения и его условий.

2. Индивидуальная профилактика, охватывающая: а) выявление учащихся, которые, судя по их поведению или совокупности личностных характеристик, с наибольшей вероятностью могут проявлять девиантное поведение; б) организация в отношение этих учащихся мер воспитания, обучения.

3. Неотложная профилактика (предотвращение девиантного поведения).

Процессуальная часть технологии представлена системной совокупностью элементов осуществления деятельности объектов и субъектов, их целеполагание, планирование, организацию, реализацию целей и анализ результатов. Профилактика девиантного поведения должна быть последовательной и поэтапной. Рассматривая педагогическую профилактику как сознательную и социально организованную деятельность, можно выделить ее основные этапы:

1) Выявление подростков, склонных к девиантному поведению.

2) Диагностика и изучение индивидуальных социально-психологических особенностей личности подростка, определение у выявленных подростков причин девиантного поведения и уровня средовой дезадаптации.

3) Разработка системы мероприятий, направленных на адаптацию подростков в основных сферах иноязычного общения и деятельности.

4) Формирование положительных черт и качеств личности посредством дидактического потенциала дисциплины «Иностранный язык».

5) Мониторинг и анализ эффективности проведенной профилактической работы.

При внедрении технологии педагогической профилактики девиантного поведения у учащихся в процессе изучения иностранного языка нами использовались следующие методы: метод социального успеха, аудиовизуальный метод, метод прямой аналогии, метод личностной аналогии, парадокс [3, с. 54-61]. Сочетание вышеперечисленных методов позволяет усилить воспитательный аспект занятия по иностранному языку с акцентом на выработку моделей недевиантного поведения у подростков в различных ситуациях: учебных и неучебных; стандартных и нестандартных, критических и экстремальных.

Таким образом, дидактический потенциал дисциплины «Иностранный язык» в процессе профилактики девиантного поведения учащихся определяется решением образовательных и воспитательных целей, которые включают развитие гуманистических ценностных ориентаций, умения осуществлять общение, психологической готовности к различному роду ситуаций и адаптацию к социальной среде. Разработанная технология профилактики девиантного поведения в процессе изучения иностранного языка выступает инструментом формирования и воспитания личности подростков, обеспечивая

предпосылки для их самовыражения и минимализируя, тем самым, негативные проявления их личности.

ЛИТЕРАТУРА

1. Анчукова Н. И. Содержание и методы педагогической деятельности социального работника: учеб.-метод.ком-с. Дальневост.гос. Унив.пут.сообщ. РФ, 2001.
2. Бедулина Г.Ф. Социально-педагогическая профилактика девиантного поведения подростков: пособие для педагогов учреждений общ. сред. образования. Минск: Нац. ин-т образования, 2013.
3. Егорова, Н.А. Формирование методической грамотности будущего преподавателя иностранного языка посредством аутентичного кинотекста: монография. Барановичи: БарГУ, 2012.
4. Ковпак, Д. В. Как бороться с грубостью. СПб. : Питер, 2008.

N. A. Yegorova (*Baranovichi State University*)

DIDACTIC POTENTIAL OF THE DISCIPLINE “FOREIGN LANGUAGE” IN THE PROCESS OF THE PUPILS’DEVIANT BEHAVIOR PREVENTION

The possibility of the discipline "Foreign Language" didactic resources usage for the prevention of the deviant behavior among adolescents is grounded. The technology that allows to carry out the targeted preventive activities in the context of FL teaching in the educational environment of the school is put forward . The conceptual , content , procedural aspects of the technology are exhibited.

Foreign language education, deviant behavior, prevention, prevention technology of the deviant behavior among adolescents, technology components

УДК 378.147
А. В. Зайцева *(Пензенский государственный университет,* e-mail: heaven76@yandex.ru);
С. А. Ломохова (*Пензенский государственный университет,* e-mail: slomokhova@mail.ru);

ОБУЧЕНИЕ КУЛЬТУРЕ КАК ВАЖНЫЙ ФАКТОР ОВЛАДЕНИЯ ИНОСТРАННЫМИ ЯЗЫКАМИ ЗА РУБЕЖОМ (ИСТОРИЯ ВОПРОСА)

Рассматривается явление культуры и предоставляется модель её включения в изучение иностранного языка. Исторически прослеживаются условия включения культурного компонента в преподавание иностранного языка. Выявлена связь языка и культуры.

Культурный компонент, коммуникация, коммуникативная компетенция

Культура – это структурная часть истории, общества, политики и экономики, важнейшей частью которой для человека является поведенческая культура. Этот аспект культуры можно рассматривать как айсберг, у которого можно видеть верхушку, торчащую над уровнем осознанного. Однако, значительно большая часть, невидимая, находится ниже уровня осознанного и включает ценности и достижения разума [1].

Существует модель программы обучения культуре, включающая в себя несколько категорий. Культура принимает во внимание ценности системы, привычки, обычаи, организацию семьи, религиозные и другие институты, включенные в общество. Культура рассматривает категорию конфликта, включающую как межличностные, так и внутри личностные конфликты, внутри- и межличностные изменения, и наконец, отношение к другим культурам. В рамках программы педагог должен быть действительно разбирающимся в процессе культуры, чтобы безошибочно представить все аспекты иностранного языка учащимся.

С 60-х гг. XX века многие педагоги начали высказывать обеспокоенность важностью включения культурного аспекта в изучение иностранного языка.

В 70-е гг. особое внимание уделялось ситуационному контексту иностранного языка, были предложены критерии тестирования коммуникативных навыков, способствующих формированию коммуникативной компетенции, что упрочило роль культуры в учебной программе иностранных языков. Внедрялся коммуникативный подход, способствующий естественной интеграция языка и культуры. Суть данного процесса заключалась в том, чтобы обозначить роль культуры в формировании убеждений, предположений, отношений любого человека, исключив представление о ней как об интеллектуальном подарке, дарованном только элите общества.

В 80-е гг. ученые начинают исследование движущих сил культуры и ее реального содействия успешному изучению языка (Байрам, Морган, 1994:5). Отстаивается ценность обучения культуре, в контексте сравнений норм поведения двух обществ с разными особенностями культур, которые могли бы осложнить взаимопонимание. Язык уже рассматривается не только как описание или общение, но как убеждение, воспроизводящие рамки человеческих отношений и культурных схем, делающее попытку преодолеть препятствие культурного пробела в языковом обучении [2].

В последние десятилетия значимость изучения иностранного языка значительно возросла, обострилась потребность в овладении иностранным языком как средством общения, средством коммуникации, общественных отношений. Важнейшим мотивационным стимулом изучения иностранного языка является стремление к расширению своего общего кругозора, приобщения к духовной культуре других народов. Следует отметить, что коммуникация есть не только обмен информацией, но и высокая познавательная, эмоциональная и ценностно-ориентированная активность. Обучение иностранному языку воспитывает отношение к общественной жизни, дающее возможность учащимся понять другие пути развития, поразмышлять о своих собственных перспективах в процессе выстраивания взаимоотношений.

Ученик получает представление о ценностях и образе мысли, которые иностранец знает с рождения, и, не задумываясь, разговаривает с членами общества, к которому тот принадлежит. Интеграция ценностей и менталитета иностранной культуры со своей собственной "родной культурой" способствует взаимопониманию. Культура должна преподаваться как межличностный процесс, и вместо того, чтобы предоставлять культурные факты, преподаватели должны помогать учащимся-иностранцам понимать иноязычную культуру, особенности тех или иных культурных факторов, как то: возраст, пол, социальное положение - предполагая, что сначала у них мало (или они бессистемные) знаний об обычных людях, составляющих общество и культуру, недостаточно знаний о конкретной культуре, чтобы быть в состоянии интерпретировать и синтезировать увиденный культурный феномен [3].

Культурное знание не только аспект коммуникативной компетенции, но и собственно образовательная цель. Между тем знание культуры, в отличие, скажем, от знания математики или Античной Греции, - это всеохватывающий род знаний, которые, в определенной степени, мешают другим родам знаний. Кроме того, что культурные знания - это необходимое условие овладения языком, это, что еще более важно, - структурные основы, с которыми каждый, принадлежащий к какой-то группе, соглашается однозначно и не задумываясь.

Преподавание культуры следует рассматривать как средство развития, совершенствования сознания, ценностей, и культуры языка.

К воспитанию культурного сознания приводит обучение культурным знаниям, которые лежат в основе веры и системы ценностей обучающихся, и тот факт, что их собственная культура предлагает определенное мировоззрение, создающее познавательные конструкции, обеспечивающие активное использование языка с учетом культурного компонента. язык и культура настолько тесно связаны, что их границы размываются.

Из всего выше сказанного очевидно, что многие элементы культуры расширяют границы изучения иностранного языка; большинство педагогов видят в этом дополнительную возможность познакомиться с историей и жизнью конкретного сообщества, вернее, составную часть коммуникативной компетенции и межкультурного сознания, то, к чему каждый образованный человек должен стремиться.

Таким образом, культурное знание не только аспект коммуникативной компетенции, но и собственно образовательная цель. Между тем знание культуры, в отличие, скажем, от знания математики или Античной Греции, - это всеохватывающий род знаний, которые, в определенной степени, мешают другим родам знаний. Кроме того, что культурные знания - это необходимое условие овладения языком, это, что еще более важно, - структурные основы, с которыми каждый, принадлежащий к какой-то группе, соглашается однозначно и не задумываясь.

ЛИТЕРАТУРА

1) M. Byram, Intercultural Communicative Competence.//Past and Future University of Sussex. 2015.
2) The A.Duranti Antropology of Intensions: Language in a World of Others // Cambridge University Press. 2015.
3) Samovar L.A., Porter R. E., Communication Between Cultures. Belmont, CA: Wadsworth Press, 2004.

A. B. Zaitcheva, S. A. Lomokhova *(Penza State University)*

TEACHING CULTURE AS AN IMPORTANT FACTOR OF LEARNING FOREIGN LANGUAGES ABROAD (HISTORICAL BACKGROUND)

The article deals with the phenomenon of culture and presents the model which enables to include it into foreign languages learning. The article defines historical conditions to including cultural component into foreign languages teaching. The link between the language and the culture is revealed.

Cultural component, communication, communicative competence.

УДК 378.147
В. И. Иовлева *(Санкт-Петербургский государственный электротехнический университет ЛЭТИ им. В.И. Ульянова(Ленина),* e-mail: viovleva@mail.ru)

МОДУЛЬНО-КОМПЕТЕНТНОСТНАЯ ТЕХНОЛОГИЯ ОБУЧЕНИЯ ДЛЯ ФОРМИРОВАНИЯ ПРОФЕССИОНАЛЬНО ОРИЕНТИРОВАННОЙ ИНОЯЗЫЧНОЙ КОММУНИКАТИВНОЙ КОМПЕТЕНЦИИ

Рассматривается проблема формирования иноязычной коммуникативной компетенции на основе профессионально-ориентированного подхода к обучению иностранному языку в техническом вузе с применением модульной технологии обучения. Дается определение модуля, приводится сравнение технологий обучения, анализируются трудности при разработке модульных программ.

Модульно-компетентностный подход, профессионально-ориентированный подход, иноязычная коммуникативная компетенция, технология обучения, модуль, модульная программа обучения.

Современные процессы информатизации и глобализации значительно изменили наш мир. Повысились требования к подготовке специалистов. Изменилась парадигма обучения, произошел переход к компетентностной модели обучения. Целью образования становится формирование компетенций, понимаемых как способность применять свои знания, умения и личностные качества для успешной деятельности в определенной области при решении практических задач. При оценке результата обучения произошел переход от квалификационной модели специалиста к компетентностной. В ФГОС ВПО составлены списки компетенций по различным направлениям подготовки, компетенции при этом делятся на категории: общекультурные и профессиональные. Компетентностная модели специалиста является методологической основой для разработки программ обучения по различным направлениям.

Ориентируясь на международные стандарты, в систему непрерывного профессионального образования вводятся программы, построенные на основе модульно-компетентностного подхода. Целью обучения в модульно-компетентностном подходе становится овладение совокупностью компетенций, а в качестве средства достижения этой цели выступает модульное построение структуры и содержания профессионального обучения. Модульная образовательная программа – это совокупность и последовательность модулей, направленных на овладение определенными компетенциями, необходимыми для присвоения квалификации.

Модуль – это законченная единица образовательной программы, формирующая одну или несколько определенных профессиональных компетенций, сопровождаемая контролем знаний и умений обучаемых на выходе. Учебный модуль как единица содержания учебной дисциплины обладает относительной самостоятельностью и целостностью на уровне учебного плана или учебной программы и определяет логику организации процесса ее освоения. Модуль является одновременно банком информации и методическим руководством по ее усвоению. Содержание модуля должно отвечать требованиям последовательности, целостности, компактности, автономности, наглядности.

Модульная теория появилась в середине XX века, это работы Б.Ф.Скиннера, Дж.Расселла, К.Курха, Г.Оуена. Исследования модульного обучения (МО) отражены в трудах П.Юцявичене, Г.М.Гараева, С.И.Куликова, В.И.Панченко, М.А.Чошанова, В.В Карпова, М.ААнденко, Д.М.Миронова и др.

Важным достоинством модульного обучения является его преемственность по отношению к другим технологиям обучения. Модульное обучение позволяет сочетать в

себе различные подходы к обучению. От проблемного обучения модульное обучение позаимствовало проблемную подачу материала в модуле, нестандартность упражнений. От активного обучения перешли методы обучения, игровые формы текущего и рубежного контроля. Модульное обучение имеет черты индивидуально-дифференцированного обучения – отход от поточного метода обучения и переход к индивидуальной подготовке специалистов, перенос центра тяжести на самостоятельную работу. Модульная структура делает его также пригодным для включения в программы дистанционного обучения [1].

Для модульного обучения характерна алгоритмизация учебной деятельности, структурирование предметного содержания. Введение модуля в процесс обучения значительно активизирует самостоятельную работу студентов, усиливает их мотивацию к обучению, индивидуализирует процесс обучения, изменяет статусно-ролевые функции студентов и преподавателя, преподаватель при модульном обучении мотивирует, организовывает, координирует, консультирует, контролирует самостоятельную работу студентов. Гибкость модульной структуры позволяет студенту выстраивать индивидуальную образовательную траекторию за счет пропуска уже изученных модулей. Модульное обучение приводит к более активному использованию компьютерной техники и информационных технологий, способствует внедрению активных методов обучения, концентрирует внимание на результате, для оценки которого вводятся кредиты – новые единицы оценки учебного труда.

В работах по методике обучения иностранному языку модуль рассматривается: с точки зрения содержания – как тема, которую предполагается изучить за определенное количество учебных часов; с точки зрения видов речевой деятельности – как учебные блоки говорения, аудирования, чтения, письма; с точки зрения языка – как аспекты языка, лексика, грамматика, словообразование; с точки зрения сложности изучаемого материала –как уровни владения иностранным языком; с точки зрения дидактики – как учебный материал, предлагаемый разным гомогенным группам обучающихся, продвинутым, академическим, группам выравнивания [4].

Кузьменкова Ю.Б. выделяет тематический и целевой модули [3]. Целевой модуль рассматривается как комплексное развитие речевых навыков и умений на материале одной общей темы, выбор которой определяется ее целесообразностью и уровнем развития соответствующих навыков студентов. Акцент при этом делается на формировании языковых навыков активного владения языком во всех видах речевой деятельности. Целевой модуль подразумевает сосредоточение усилий преимущественно на работе по развитию конкретных навыков и умений в пределах одного или двух видов речевой деятельности на материале разнообразной тематики.

При обучении иностранному языку в технических вузах особую роль приобретает профессионально-ориентированный подход, поскольку в современных компетентностно ориентированных образовательных стандартах акцент делается на учете профессиональной специфики при изучении иностранного языка, его нацеленности на реализацию задач будущей профессиональной деятельности выпускника. При этом в неязыковых вузах возрастает роль дисциплины «иностранный язык», поскольку иноязычное общение становится существенным компонентом успеха в будущей профессиональной деятельности.

Конкурентно способному специалисту необходимо владеть иностранным языком в сфере своей профессиональной коммуникации. Формирование профессионально-ориентированной иноязычной коммуникативной компетенции включает три основных компонента: а)лингвистический (языковой), который заключается в овладении новыми языковыми средствами – фонетикой, орфографией, лексикой, грамматикой, в соответствии со специально отобранными темами и ситуациями общения и основными практическими речевыми навыками – чтение, говорение, письмо, аудирование, перевод; б) социолингистический, предусматривающий умения и навыки организации речи в соответствии с решением поставленных коммуникативных задач; в) социокультурный,

суть которого состоит в приобщении к культуре, традициям и реалиям страны изучаемого языка. Иноязычная коммуникативная компетенция объединяет не только языковую грамотность и способность к иноязычной речевой деятельности, но и знание культуры, психологии и менталитета носителей изучаемого языка, при этом происходит не только билингвальное, но и бикультурное развитие личности студента.

Профессионально-ориентированное обучение иностранному языку признается в настоящее время приоритетным направлением в обновлении образования в неязыковых вузах. При этом ставится задача не только овладения навыками иноязычного общения, но и приобретение знаний по специальности. Профессиональная направленность при обучении иностранному языку требует интеграции с профилирующими дисциплинами. Это ставит перед преподавателями иностранного языка задачу научить будущего специалиста на основе межпредметных связей, использовать иностранный язык и как средство систематического пополнения профессиональных знаний, и как средство формирования профессиональных умений и навыков будущего специалиста. При этом необходимо учитывать специфику профилирующих специальностей при подборе текстов для чтения и перевода, тем для развития устной речи, при изучении словаря-минимума по соответствующей специальности. Представляется, что одна из причин повышения интенсивности освоения иностранного языка в контексте изучаемой профессии может быть связана с актуализацией взаимосвязи процессов мышления и речи, так, например, при чтении студент может догадываться о содержании технического текста, опираясь на знания по своей специальности, а затем он может пересказать этот текст без перевода на родной язык, при этом у него формируется система мышления на иностранном языке.

Создание модульных обучающих программ – сложный процесс, требующий участия специалистов разных профилей, в том числе психологов. При этом важно рассматривать многие факторы, чтобы гибкость модульного обучения не превратилась в фрагментарность усвоения знаний; чтобы при определении уровня сложности предлагаемого для изучения модуля учитывалась зона ближайшего развития [2]; чтобы при разработке модулей принимались во внимание закономерности памяти, внимания, восприятия, мышления, а при построении индивидуальной траектории обучения когнитивные стили студентов. Также важно создавать оптимальные условия для формирования личностных компетенций студентов в процессе духовно-нравственного воспитания.

Литература

1. Борисова Н.В. От традиционного через модульное к дистанционному образованию: учеб. пособие. М.: ВИПК МВД России, 1999.174 с.

2. Выготский Л.С. Мышление и речь. Собр. соч. Т.2 – М.: Педагогика, 1982.

3. Кузьменкова Ю.Б. Модульный подход к проблемам эффективной англоязычной коммуникации М.: ГУ ВШЭ, 2002.

4. Ямшанова В.А. Переход на модульное обучение иностранным языкам как реализация идей Болонской декларации // Иностранные языки в экономических вузах России.2006. №5.С.6-12.

V.I. Iovleva, *(St.Petersburg Electrotechnical University «LETI»)*

MODULE-COMPETENCE EDUCATIONAL TECHNOLOGY FOR THE FORMATION OF FOREIGN LANGUAGE PROFESSIONALLY ORIENTED COMMUNICATIVE COMPETENCE

The problem of foreign language communicative competence formation based on professionally oriented approach to teaching foreign languages at technical universities, with the use of module educational technology is discussed. The definition of module, the comparison

of educational technologies, the analysis of difficulties in module program development are given.

Module-competence approach, professionally oriented approach, foreign language communicative competence, educational technology, module, module educational program.

УДК 81.25
С. И. Калинина (*Санкт-Петербургский политехнический университет Петра Великого*, e-mail: svetlanawwkalinina@mail.ru);

СПЕЦИФИКА АУДИОВИЗУАЛЬНОГО ПЕРЕВОДА НОВОСТНЫХ СООБЩЕНИЙ

Данный доклад посвящен применению переводческих стратегий для перевода аудиовизуальных материалов. Анализируются последние научные исследования в данной новой области переводоведения, исследуется её роль в современной теории перевода. Особое внимание уделяется влиянию средств массовой информации на общество и разработке оптимальной стратегии перевода для адекватной адаптации новостных сообщений.

Аудиовизуальный перевод, адаптация, локализация, перевод новостных сообщений, переводческая стратегия, аудиовизуальные средства массовой информации

Аудиовизуальные материалы становятся основным средством глобальной коммуникации в наши дни, что делает аудиовизуальный перевод одной из самых актуальных областей современного переводоведения. Тем не менее, данная область пока не была подробно исследована. В широком дидактическом обороте отсутствуют рекомендации для осуществления перевода аудиовизуальных новостных материалов. Это исследование имеет большое прикладное значение, представляя информацию о необходимых навыках, а также культурных, лингвистических и методологических знаниях, необходимых для выполнения данного вида перевода.

Объектом данного исследования является аудиовизуальный перевод текстов новостных сообщений. Аудиовизуальный перевод представляет собой перевод вербального компонента видеозаписи, подразумевающий синхронизацию как вербальных, так и невербальных компонентов [2]. Предметом исследования являются языковые и технические средства, играющие ключевую роль для осуществления адекватного перевода подобных текстов.

Основной целью данной работы является разработка переводческой стратегии и структурирование методологических рекомендаций, которых следует придерживаться при работе с аудиовизуальным переводом новостных сообщений. В ходе исследования были поставлены следующие задачи: изучение теоретического материала и выявление особенностей перевода новостей и специфики аудиовизуального перевода; анализ возможностей применения аудиовизуального перевода в сфере средств массовой информации; разработка стратегии перевода, применимой для перевода новостных сообщений; представление выводов о роли и функциях аудиовизуального перевода в современной медиа-сфере. Теоретическую базу исследования составляют работы ведущих российских и зарубежных специалистов в области аудиовизуального перевода, таких как А.В. Козуляев, Н. Маткивская и Р.А. Вальдеон Гарсия. В процессе работы применялись следующие методы исследования: аналитический анализ научных источников, в том числе лексикографический анализ основных понятий; описательные методы исследования; контекстуальный анализ текстов новостных сообщений; дискурс-анализ.

Прежде всего, следует рассмотреть основные техники аудиовизуального перевода, которые включают в себя дублирование, субтитрирование и закадровый перевод.

Дублирование является межъязыковой техникой аудиовизуального перевода, которая предполагает полное замещение звуковой дорожки на исходном языке (ИЯ) звуковой дорожкой на переводящем языке (ПЯ). Перевод, совпадающий артикуляционно с изображением на экране также известен как «укладка» или «липсинк». Важным аспектом дублирования является эквивалентность влияния аудиовизуального материала на ПЯ влиянию оригинального материала на целевую аудиторию. Именно поэтому требуется адаптация и локализация текста.

Субтитрирование является представлением текста на ПЯ в виде субтитров, чаще всего в нижней части изображения или экрана. Обычно субтитры располагают в две строки. Они появляются и исчезают координированно с текстом на ИЯ и, как правило, добавляются к аудиовизуальному контенту на этапе монтажа.

Закадровый перевод представляет собой перевод сообщения в синхронизированном режиме и обычно используется для монологов, например, ответов на вопросы в интервью. Эта техника перевода не учитывает акценты, региональные диалекты и другие индивидуальные особенности говорящего.

При выборе техники аудиовизуального перевода первым фактором, который следует учитывать, является страна целевой аудитории. В разных странах сложились различные традиции аудиовизуального перевода. Дублирование широко распространено в России, Германии, Франции и ряде других европейских стран. В небольших европейских странах, а также в двуязычных странах, например, Швейцарии, Люксембурге, Бельгии и Дании обычно используют субтитрирование [4]. Превалирование определенной техники перевода обусловлено культурными и историческими причинами, поэтому необходимо учитывать устоявшиеся предпочтения целевой аудитории.

Кроме того, страна перевода играет ключевую роль при переводе политических новостей. Важно ознакомиться с официальными позициями государств по конкретному вопросу для соблюдения политической корректности. Результаты психолингвистических и социолингвистических исследований часто используются при создании новостей. Психология речевого воздействия и массовых коммуникаций рассматривает восприятие аудиторией различных текстов, транслируемых по телевидению, а также их влияние на человеческое сознание. Эти данные используются для повышения эффективности политической и пропагандистской деятельности [3]. В рамках политической психологии и психологии массовых коммуникаций и рекламы применяются психолингвистические инструменты, такие как механизмы речевого воздействия. Переводчик должен иметь это в виду, например, выбирая конкретные слова из списка синонимов.

Выбор наиболее результативной стратегии перевода - это первая трудность, с которой сталкивается переводчик. В теории перевода под термином «переводческая стратегия» понимается набор правил и принципов, которых придерживается переводчик для максимально эффективного способа достижения цели, определяемой переводческой ситуацией. Разница между переводческой стратегией и техникой перевода заключается в степени использования. Переводчик может использовать все доступные техники перевода в конкретных ситуациях, чтобы адаптировать текст к ПЯ и культуре, и при этом придерживаться одной глобальной стратегии перевода [2]. Одной из современных тенденций является разработка подобных глобальных стратегий, которые рекомендуется использовать переводчикам при работе с любыми материалами в рамках одной области. Учитывая специфику аудиовизуального перевода, данный вид перевода требует применения уникальной переводческой стратегии.

Выше был рассмотрен первый шаг переводческой стратегии, применимой для работы с аудиовизуальными новостными материалами, - выбор техники аудиовизуального перевода с учётом страны целевой аудитории. Однако существуют и другие принципы и правила, которые следует соблюдать. Аудиовизуальный перевод требует сочетания в

переводчике навыков, способностей и теоретических основ ряда научных дисциплин и профессий [1]. Предлагаемая стратегия представляет собой комбинацию двух техник: локализации и стандартизации. Локализация представляет собой набор приёмов с общей конечной целью - передача оригинального текста с сохранением эффекта, который он производит на целевую аудиторию, при помощи адаптации языковых, социальных и культурных особенностей. Эта техника является универсальной для всех видов аудиовизуального перевода и подходит для любых аудиовизуальных материалов. Вторая техника, стандартизация, в основном применима исключительно для аудиовизуального перевода новостей. Основным принципом стандартизации является использование «стандартного» варианта языка, без передачи индивидуальных речевых особенностей. При переводе новостных сообщений в данном аспекте не закладывается художественная или фактическая информация, кроме того, транслируемая речь должна соответствовать лексическим и грамматическим нормам ПЯ.

В данном докладе представлены основные правила и принципы аудиовизуального перевода новостных сообщений и предложена переводческая стратегия для осуществления данного вида перевода. В заключение следует отметить, что каждый новостной репортаж имеет свои особенности, которые также следует учитывать, придерживаясь данных универсальных рекомендаций. Возможность использования результатов исследования практикующими переводчиками определяет прикладную значимость данной переводоведческой области и необходимость дальнейшего изучения аудиовизуального перевода.

ЛИТЕРАТУРА

1. Козуляев А.В. – Аудиовизуальный полисемантический перевод как особая форма переводческой деятельности и особенности обучения данному виду перевода. – Царскосельские чтения, № 17/1, 2013. – С. 374-381.

2. Matkivska N. – Audiovisual Translation: Conception, Types, Characters' Speech and Translation Strategies Applied. – Kalbų Studijos, № 25, 2014. – pp. 38-44.

3. Valdeón García R.A. – Political and Sexist Bias in News Translation: Two Case Studies. – TRANS: revista de traductología, № 11, 2007. – pp. 231-246.

4. Zemtsov S.S., Krapivkina O.A. – Dubbing vs. Subtitling: Preferences of the Russian and Western Film Audiences – European Student Scientific Journal, № 3, 2014. – 5 p.

S. I. Kalinina *(Peter the Great Saint-Petersburg Polytechnic University)*

THE PECULIARITIES OF THE AUDIOVISUAL TRANSLATION OF NEWS REPORTS

The report is devoted to the application of linguistic knowledge in audiovisual translation. The author explores the role of this new branch in the modern translation studies. The literature and relevant scientific studies on this topic are analysed. The author pays special attention to the influence of mass media on the society and the elaboration of applicable translation strategy for proper adaptation of news reports.

Audiovisual translation, adaptation, localization, news translation, translation strategy, audiovisual media

УДК 81.322.5
А.А.Киселёв (*Санкт-Петербургский Университет Гражданской Авиации (СПбГУ*), e-mail: kiseliov2a@mail.ru)

О КЛАССАХ ЭКВИВАЛЕНТНОСТИ В ПОЭЗИИ

Обсуждается возможность введения классов эквивалентности в поэзии. В качестве модели рассматривается русская поэтическая метрика. Вводится понятие мощности.

Метрика, размер, поэзия, эквивалентность

Несложно заметить, что замена некоторых слов в стихотворной строке русской поэзии не изменит её метрическую структуру. При этом мы не учитываем семантическую, то есть, смысловую составляющую. Например, строчку “Промелькнёт над мостами”, записанную двустопным анапестом с эпикрусой, можно сопоставить с “Пронесётся над нами”. Слово “промелькнёт” можно заменить словом “пронесётся” ввиду тождества их просодики: 001 (*0* означает безударный слог, *1* – ударный слог). Таким образом, можно построить классы эквивалентности, соответствующие двустопным, трёхстопным и четырёхстопным размерам.

Ввиду наличия сверхсемных ударений в строке могут возникнуть сложности с однозначностью включения слова или словосочетания в один из классов эквивалентности. Аналогично может влиять ослабленное ударение. Для любого отрезка строки однозначным является включение в класс данной размерности (равной 2, 3 или 4, в зависимости от количества слогов в стопе – назовём это число “мощностью множества”), классы одинаковой размерности не пересекаются. Если строка состоит из элементов одного и того же класса эквивалентности, то перед нами – правильный размер, наличие элементов из разных классов свидетельствует об отклонении от него. Понятие классов эквивалентности можно обобщить и на квантитативную и даже силлабическую поэзию. Предложенные классы эквивалентности обладают, как и в математике, свойствами рефлексивности, симметричности и транзитивности.

A.A.Kiseliov (Saint-Petersburg University of Civil Aviation (SPbGUGA))

THE EQIVALENCE CLASSES IN POETRY

The possibility of equivalence classes’ introduction is discussed in poetry. The Russian poetical metric is given as an example. The term of “power” is defined.

Metric, foot, poetry, equivalence

УДК 81'373;004;801.7
Ю. Н. Климов *(Московский институт лингвистики,* e-mail:info@inyaz-mil.ru*)*

КВАНТИТАТИВНЫЕ ХАРАКТЕРИСТИКИ РОМАНА Л.Н. ТОЛСТОГО «АННА КАРЕНИНА». ЧАСТЬ 1. ОБЩИЕ КВАНТИТАТИВНЫЕ ХАРАКТЕРИСТИКИ И ИХ МОДЕЛИРОВАНИЕ

Представлены квантитативные характеристики частей и корпуса романа Л.Н. Толстого «Анна Каренина», в частности общие кумулятивные квантитативные характеристики и их моделирование простыми алгебраическими уравнениями. Показана

специфичность полученных кумулятивных квантитативных характеристик для частей и корпуса романа.

Л.Н. Толстой, «Анна Каренина», квантитативная лексикология, части романа, корпус романа, простые алгебраические уравнения, математическое моделирование, hapax legomena, dislegomena, hapax trislegomena, объем словаря, объем текста, богатство словаря

Исследованы следующие квантитативные характеристики частей и корпуса романа Л.Н. Толстого «Анна Каренина» [1]: отношение словоформ к словоупотреблениям СФ/СУ, число словоформ – объем словаря СФ (V), число словоупотреблений – объем текста СУ (N), отношение объема текста к объему словаря N/V, натуральный логарифм объема словаря Ln V, натуральный логарифм объема текста Ln N, индексы Хердана, AD [2-5], исключительности, постоянства, [6]: отношения объема словаря к кумулятивной длине слов V/КДС, объема текста к кумулятивной длине слов N/КДС, точка компьютерного квантитативного лексического кроссинговера ККЛК, приблизительное богатство словаря по Попеску-Альтманну *1-F(h),* уточненное богатство словаря по Попеску-Альтманну *1-F(h)* [7]: hapax legomena (HL-1), hapax dislegomena (HL-2), hapax trislegomena (HL-3), отношения hapax legomena к объему словаря (HL-1/V), hapax dislegomena к объему словаря (HL-2/V), hapax trislegomena к объему словаря (HL-3/V), hapax legomena к объему текста (HL-1/N), hapax dislegomena к объему текста (HL-2/N), hapax trislegomena к объему текста (HL-3/N), суммы: hapax legomena и dislegomena (HL-1+HL-2), hapax legomena, dislegomena и hapax trislegomena (HL-1+HL-2+HL-3), отношения суммы hapax legomena и dislegomena к объему словаря (HL-1+HL-2/V), суммы hapax legomena, dislegomena и hapax trislegomena к объему словаря (HL-1+HL-2+HL-3/V), суммы hapax legomena и dislegomena к объему текста (HL-1+HL-2/N) и суммы hapax legomena, dislegomena и hapax trislegomena к объему текста (HL-1+HL-2+HL-3/N) [2-5] по методике Anthony L [8].

Отношение СФ к СУ по частям и в корпусе романа изменялось от 0,3093 (часть 8) до 0,1288 для корпуса, объем словаря - от 4934 (часть 8) до 34782 (корпус), объем текста – от 15951(часть 8) до 270077 (корпус), отношение объема текста к объему словаря – от 3,2329 (часть 8) до 7,7649 (корпус), натуральный логарифм объема словаря – от 8,5039 (часть 8) до 10,4569 (корпус), натуральный логарифм объема текста – от 9,6773 (часть 8) до 12,5065 (корпус), индекс AD – от 1,1380 (часть 8) до 1,1960 (корпус), индекс постоянства – от 12,72 % (часть 8) до 26,67 % (корпус), отношение объема текста к кумулятивной длине слова – от 0,4676 (часть 8) до 0,9503 (корпус), точка квантитативного компьютерного лексического кроссинговера – от 1030 (часть 8) до 32821 (корпус), hapax legomena – от 3437 (часть 8) до 18394 (корпус), hapax dislegomena – от 673 (часть 8) до 5158 (корпус), hapax trislegomena – от 255 (часть 8) до 2364 (корпус), отношения hapax dislegomena к объему словаря – от 0,1364 (часть 8) до 0,1483 (корпус), отношения hapax trislegomena к объему словаря – от 0,0517 (часть 8) до 0,0680 (корпус), сумма hapax legomena и hapax dislegomena – от 4140 (часть 8) до 23552 (корпус), сумма hapax legomena, hapax dislegomena и hapax trislegomena – от 4365 (часть 8) до 25916 (корпус), отношения суммы hapax legomena, hapax dislegomena и hapax trislegomena к объему текста – от 0,4676 (часть 8) до 0,9503 (корпус), и обратно – индекс Хердана – от 0,8361 (корпус) до 0,8788 (часть 8), натуральный логарифм объема текста – от 9,6773 (корпус) до 12,5065 (часть 8), индекс исключительности – от 52,88 % (корпус) до 69,66 % (часть 7, 8), отношение объема словаря к кумулятивной длине слова – от 0,1232 (корпус) до 0,1250 (часть 5), приблизительное богатство словаря – от 0,9829 (часть 6) до 0,9984 (часть 5), уточненное богатство словаря – от 1,4548 (корпус) до 1,1548 (часть 8), отношения hapax legomena к объему словаря – от 0,5288 (корпус) до 0,6966 (часть 8), отношения hapax legomena к объему текста – от 0,0681 (корпус) до 0,2155 (часть 8), отношения hapax dislegomena к объему словаря – от 0,1348 (часть 6) до 0,1557 (часть 7), отношения hapax

trislegomena к объему текста – от 0,0088 (корпус) до 0,0160 (часть 8), отношения суммы hapax legomena и hapax dislegomena к объему словаря – от 0,7176 (корпус) до 0,8391 (часть 8), отношения суммы hapax legomena, hapax dislegomena и hapax trislegomena к объему словаря – от 0,7896 (корпус) до 0,8847 (часть 8), отношения суммы hapax legomena и hapax dislegomena к объему текста – от 0,0872 (корпус) до 0,8847 (часть 8).

Таким образом, корпус романа может превышать по квантитативным характеристикам части романа или быть меньше их.

Впервые отмечено, что для всех исследованных квантитативных характеристик наблюдается гетерогенность. Гомогенность частей романа выявлена для приблизительного богатства словаря *1-F(h)*, а частичная гомогенность в частях романа – для индекса исключительности, HL-1/V и HL-1+HL-2+HL-3/V.

Показано, что гетерогенность квантитативных характеристик частей романа и корпуса может быть больше гомогенности, а гомогенность частей романа и корпуса в гетерогенности может колебаться от 33,33% до 77,78%, что расширяет их применимость не только к графемам [9].

Последовательность частей романа и его корпуса, начиная с наибольшей величины, показывает, что квантитативные характеристики корпуса превышают его части в 16 случаях, часть 8 превышает корпус и другие части романа – в 9 случаях, части 7 и 5 – в 2 случаях, и указывает на неравномерность их распределения.

Перейдем к квантитативным характеристикам СФ, КСФ, СУ, КСУ, LN КСФ и LN КСУ.

Словоформы и словоупотребления, начиная с наибольшей величины, по частоту выше 25 изменяются от 18394 до 1092, а их кумулятивные величины от 18394 до 32824 и 84808.

Натуральные логарифмы кумулятивных СУ и СФ изменялись в это время от 9,8198 до 10,3989 и 11,3481, соответственно.

Причем значения КСФ, КСУ и их натуральные логарифмы имеют одинаковые значения, соответственно, 18394 и 9,8198.

Рассмотрим квантитативные характеристики долей СФ, СУ, КСФ, КСУ, СФ,%, СУ,%, КСФ,% и КСУ,%.

56,04 % приходятся при частоте равной единице на КСФ, а 54,68 % доли КСУ – на частоту пять, что указывает на различие величин КСФ и КСУ в рассматриваемых текстах.

Моделирование квантитативных характеристик частей и корпуса романа

Для частей и корпуса романа проведено моделирование квантитативных характеристик по простым алгебраическим уравнениям: линейной, экспоненциальной, логарифмической, степенной уравнениям, полиномам второй и третьей степени.

Зависимость кумулятивного отношения СФ к СУ от последовательности частей романа и его корпуса описывается логарифмическим, линейным, степенным уравнениями, полиномами второй и третьей степени.: $y = 0{,}8007\ln(x) + 0{,}0902$, $R^2 = 0{,}9446$, $y = 0{,}2154x + 0{,}1523$, $R^2 = 0{,}9908$, $y = 0{,}3106x^{0{,}8664}$, $R^2 = 0{,}9985$, $y = -0{,}0084x^2 + 0{,}2997x - 0{,}0023$, $R^2 = 0{,}9986$, $y = -0{,}0015x^3 + 0{,}0139x^2 + 0{,}2055x + 0{,}096$, $R^2 = 0{,}9997$.

Зависимость натурального логарифма кумулятивных СФ от последовательности частей романа и его корпуса описывается экспоненциальным, линейным, логарифмическим, степенным уравнениями и полиномами второй и третьей степени: $y = 10{,}4730e^{0{,}0116x}$, $R^2 = 0{,}9465$, $y = 0{,}1277x + 10{,}4640$, $R^2 = 0{,}9522$, $y = 0{,}496\ln(x) + 10{,}3970$, $R^2 = 0{,}9902$, $y = 10{,}4070x^{0{,}0452}$, $R^2 = 0{,}9925$, $y = -0{,}0125x^2 + 0{,}2527x + 10{,}2350$, $R^2 = 0{,}9990$, $y = 0{,}0008x^3 - 0{,}0240x^2 + 0{,}3012x + 10{,}1840$, $R^2 = 0{,}9998$.

Зависимость натурального логарифма кумулятивного СУ от последовательности частей романа и его корпуса описывается экспоненциальным, линейным, логарифмическим, степенным уравнениями и полиномами второй и третьей степени: y =

$12,4890e^{0,0067x}$, $R^2 = 0,9642$, $y = 0,0866x + 12,4860$, $R^2 = 0,9667$, $y = 0,3316\ln(x) + 12,4470$, $R^2 = 0,9779$, $y = 12,4510x^{0,0258}$, $R^2 = 0,9798$, $y = -0,0071x^2 + 0,1573x + 12,3560$, $R^2 = 0,9999$, $y = -0,0001x^3 - 0,0053x^2 + 0,1497x + 12,3640$, $R^2 = 0,9999$.

Зависимость кумулятивного отношения объема текста к объему словаря от последовательности частей романа и его корпуса описывается экспоненциальным, линейным, логарифмическим, степенным уравнениями и полиномами второй и третьей степени: $y = 8,3204e^{0,1947x}$, $R^2 = 0,9348$, $y = 4,1349x + 4,1079$, $R^2 = 0,9988$, $y = 15,1640\ln(x) + 3,2124$, $R^2 = 0,9267$, $y = 7,4103x^{0,7659}$, $R^2 = 0,9976$, $y = -0,0585x^2 + 4,7202x + 3,0349$, $R^2 = 0,9999$, $y = -0,0068x^3 + 0,0442x^2 + 4,2875x + 3,4867$, $R^2 = 0,9999$.

Зависимость натурального логарифма кумулятивного объема словаря от последовательности частей романа и его корпуса описывается логарифмическим, экспоненциальным, линейным, степенным уравнениями, полиномами второй и третьей степени: $y = 32,8000\ln(x) + 0,0885$, $R^2 = 0,9165$, $y = 12,0500e^{0,2373x}$, $R^2 = 0,9172$, $y = 8,9979x + 1,7545$, $R^2 = 0,9999$, $y = 10,3160x^{0,9432}$, $R^2 = 0,9999$, $y = -0,0393x^2 + 9,3904x + 1,0347$, $R^2 = 1,0000$, $y = -0,0057x^3 + 0,0465x^2 + 9,0290x + 1,4122$, $R^2 = 1,0000$.

Зависимость натурального логарифма кумулятивного объема текста от последовательности частей романа и его корпуса описывается логарифмическим, экспоненциальным, степенным, линейным уравнениями, полиномами второй и третьей степени: $y = 38,009\ln(x) + 0,4639$, $R^2 = 0,9165$, $y = 14,2850e^{0,2347x}$, $R^2 = 0,9193$, $y = 12,2710x^{0,9319}$, $R^2 = 0,9997$, $y = 10,4260x + 2,3964$, $R^2 = 0,9999$, $y = -0,0489x2 + 10,9150x + 1,5002$, $R^2 = 1,0000$, $y = -0,0105x^3 + 0,1081x^2 + 10,2540x + 2,1909$, $R^2 = 1,0000$.

Зависимость кумулятивного индекса Хердана от последовательности частей романа и его корпуса описывается экспоненциальным, логарифмическим, линейным, степенным уравнениями, полиномами второй и третьей степени: $y = 1,0387e^{0,2487x}$, $R^2 = 0,9116$, $y = 3,1314\ln(x) - 0,1230$, $R^2 = 0,9136$, $y = 0,8604x + 0,0290$, $R^2 = 1,0000$, $y = 0,8788x^{0,9919}$, $R^2 = 1,0000$, $y = -0,0002x^3 + 0,0023x^2 + 0,8590x + 0,0196$, $R^2 = 1,0000$.

Зависимость кумулятивного индекса AD от последовательности частей романа и его корпуса описывается экспоненциальным, логарифмическим, линейным, степенным уравнениями, полиномами второй и третьей степени: $y = 1,4085e^{0,2478x}$, $R^2 = 0,9127$, $y = 4,2118\ln(x) - 0,1531$, $R^2 = 0,9132$, $y = 1,1575x + 0,0502$, $R^2 = 1,0000$, $y = 1,1933x^{0,9875}$, $R^2 = 1,0000$, $y = -0,0014x^2 + 1,1717x + 0,0243$, $R^2 = 1,0000$, $y = -0,0002x^3 + 0,001x^2 + 1,1615x + 0,0349$, $R^2 = 1,0000$.

Зависимость натурального логарифма кумулятивного индекса исключительности (в %) от последовательности частей романа и его корпуса описывается экспоненциальным, линейным, степенным уравнениями, полиномами второй и третьей степени, логарифмическим уравнением: $y = 0,2435x + 4,4229$, $R^2 = 0,9057$, $y = 4,3099x^{0,1839}$, $R^2 = 0,9949$, $y = 0,0052x^3 - 0,1106x^2 + 0,8971x + 3,4847$, $R^2 = 0,9979$, $y = -0,0324x^2 + 0,5676x + 3,8287$, $R^2 = 0,9881$, $y = 0,9742\ln(x) + 4,2548$, $R^2 = 0,9998$.

Зависимость натурального логарифма кумулятивного индекса постоянства (в %) от последовательности частей романа и его корпуса описывается линейным уравнением, полиномом второй степени, степенным уравнением, полиномом третьей степени и логарифмическим уравнением: $y = 0,2218x + 3,4250$, $R^2 = 0,9106$, $y = -0,0292x^2 + 0,5141x + 2,8890$, $R^2 = 0,9918$, $y = 3,3332x^{0,2095}$, $R^2 = 0,9954$, $y = 0,0039x^3 - 0,0881x^2 + 0,7619x + 2,6302$, $R^2 = 0,9986$, $y = 0,8847\ln(x) + 3,2754$, $R^2 = 0,9996$.

Зависимость натурального логарифма кумулятивной точки квантитативного компьютерного лексического кроссинговера от последовательности частей романа и его корпуса описывается экспоненциальным, логарифмическим, линейным, степенным уравнениями, полиномами второй и третьей степени: $y = 10,3780e^{0,0060x}$, $R^2 = 0,9709$, $y = 0,2439\ln(x) + 10,3490$, $R^2 = 0,9709$, $y = 0,0641x + 10,3750$, $R^2 = 0,9728$, $y = 10,3520x^{0,0229}$, $R^2 = 0,9728$, $y = -0,0047x^2 + 0,1109x + 10,2900$, $R^2 = 0,9994$, $y = -0,0003x^3 - 0,0005x^2 + 0,0934x + 10,3080$, $R^2 = 0,9999$.

Зависимость кумулятивного приблизительного богатства словаря по Попеску-Альтманну от последовательности частей романа и его корпуса описывается логарифмическим, экспоненциальным, степенным, линейным уравнениями, полиномами второй и третьей степени: $y = 4,4653\ln(x) + 0,0490$, $R^2 = 0,9166$, $y = 1,6722e^{0,2351x}$, $R^2 = 0,9180$, $y = 1,4344x^{0,9344}$, $R^2 = 0,9998$, $y = 1,2249x + 0,2763$, $R^2 = 0,9999$, $y = -0,0051x^2 + 1,2763x + 0,1820$, $R^2 = 1,0000$, $y = -0,0004x^3 + 0,0007x^2 + 1,2516x + 0,2078$, $R^2 = 1,0000$.

Зависимость кумулятивного уточненного богатства словаря по Попеску-Альтманну от последовательности частей романа и его корпуса описывается логарифмическим, экспоненциальным, степенным, линейным уравнениями, полиномами второй и третьей степени: $y = 4,4653\ln(x) + 0,0490$, $R^2 = 0,9166$, $y = 1,6722e^{0,2351x}$, $R^2 = 0,9180$, $y = 1,4344x^{0,9344}$, $R^2 = 0,9998$, $y = 1,2249x + 0,2763$, $R^2 = 0,9999$, $y = -0,0051x^2 + 1,2763x + 0,1820$, $R^2 = 1,0000$, $y = -0,0004x^3 + 0,0007x^2 + 1,2516x + 0,2078$, $R^2 = 1,0000$.

Зависимость натурального логарифма кумулятивного hapax legomena от последовательности частей романа и его корпуса описывается экспоненциальным, линейным, логарифмическим, степенным уравнениями, полиномом второй и третьей степени $y = 9,8597e^{0,0138x}$, $R^2 = 0,9348$, $y = 0,1441x + 9,8482$, $R^2 = 0,9425$, $y = 0,5635\ln(x) + 9,7671$, $R^2 = 0,9941$, $y = 9,7800x^{0,0541}$, $R^2 = 0,9961$, $y = -0,0154x^2 + 0,2985x + 9,5652$, $R^2 = 0,9980$, $y = 0,0013x^3 - 0,0344x^2 + 0,3785x + 9,4816$, $R^2 = 0,9997$.

Зависимость натурального логарифма кумулятивного hapax dislegomena от последовательности частей романа и его корпуса описывается экспоненциальным, линейным, логарифмическим, степенным уравнениями, полиномами второй и третьей степени: $y = 8,5680e^{0,0137x}$, $R^2 = 0,9456$, $y = 0,1244x + 8,5576$, $R^2 = 0,9524$, $y = 0,4829\ln(x) + 8,4925$, $R^2 = 0,9906$, $y = 8,5038x^{0,0533}$, $R^2 = 0,9933$, $y = -0,0121x^2 + 0,2451x + 8,3361$, $R^2 = 0,9986$, $y = 0,0008x^3 - 0,0241x^2 + 0,2957x + 8,2833$, $R^2 = 0,9995$.

Зависимость натурального логарифма кумулятивного hapax trislegomena от последовательности частей романа и его корпуса описывается экспоненциальным, линейным, логарифмическим, степенным уравнениями, полиномами второй и третьей степени: $y = 7,7751e^{0,0145x}$, $R^2 = 0,9499$, $y = 0,1202x + 7,7642$, $R^2 = 0,9566$, $y = 0,465\ln(x) + 7,7039$, $R^2 = 0,9869$, $y = 7,7157x^{0,0563}$, $R^2 = 0,9901$, $y = -0,0112x^2 + 0,2327x + 7,5580$, $R^2 = 0,9996$, $y = 0,0004x^3 - 0,0171x^2 + 0,2574x + 7,5322$, $R^2 = 0,9998$.

Зависимость отношения кумулятивного hapax legomena к объему словаря от последовательности частей романа и его корпуса описывается экспоненциальным, логарифмическим, линейным уравнениями, полиномами второй и третьей степени и степенным уравнением: $y = 0,8250e^{0,2433x}$, $R^2 = 0,9082$, $y = 2,3635\ln(x) - 0,0374$, $R^2 = 0,9210$, $y = 0,6466x + 0,0914$, $R^2 = 0,9994$, $y = -0,0061x^2 + 0,7072x - 0,0197$, $R^2 = 0,9998$, $y = -0,0013x^3 + 0,0141x^2 + 0,6224x + 0,0688$, $R^2 = 0,9999$, $y = 0,6987x^{0,9720}$, $R^2 = 0,9999$.

Зависимость отношения кумулятивного hapax dislegomena к объему словаря от последовательности частей романа и его корпуса описывается экспоненциальным, логарифмическим, линейным, степенным уравнениями и полиномами второй и третьей степени: $y = 0,1846e^{0,2406x}$, $R^2 = 0,9079$, $y = 0,5159\ln(x) - 0,0027$, $R^2 = 0,9216$, $y = 0,1411x + 0,0256$, $R^2 = 0,9997$, $y = 0,1566x^{0,9614}$, $R^2 = 0,9999$, $y = -0,0012x^2 + 0,1527x + 0,0044$, $R^2 = 1,0000$, $y = 5E\text{-}05x^3 - 0,0019x^2 + 0,1556x + 0,0014$, $R^2 = 1,0000$.

Зависимость отношения кумулятивного hapax trislegomena к объему словаря от последовательности частей романа и его корпуса описывается экспоненциальным, логарифмическим, линейным, степенным уравнениями, полиномами второй и третьей степени: $y = 0,0816e^{0,2376x}$, $R^2 = 0,9036$, $y = 0,2216\ln(x) + 0,0021$, $R^2 = 0,9265$, $y = 0,0604x + 0,0151$, $R^2 = 0,9991$, $y = 0,0692x^{0,9518}$, $R^2 = 0,9998$, $y = -0,0008x^2 + 0,0684x + 0,0006$, $R^2 = 0,9999$, $y = -5E\text{-}05x^3 - 4E\text{-}05x^2 + 0,0652x + 0,0039$, $R^2 = 1,0000$.

Зависимость отношения кумулятивных hapax legomena к объему текста от последовательности частей романа и его описывается экспоненциальным, логарифмическим, линейным уравнениями, полиномами второй степени, степенным уравнением и полиномом третьей степени: $y = 0,2456e^{0,2165x}$, $R^2 = 0,9129$, $y = 0,5497\ln(x) +$

0,0552, R^2 = 0,9329, y = 0,1491x + 0,0915, R^2 = 0,9954, y = $-0,0037x^2 + 0,1859x + 0,0242$, R^2 = 0,9985, y = $0,2126x^{0,8625}$, R^2 = 0,9992, y = $-0,0009x^3 + 0,0100x^2 + 0,1283x + 0,0843$, R^2 = 0,9994.

Зависимость отношения кумулятивных hapax dislegomena к объему текста от последовательности частей романа и его корпуса описывается логарифмическим, линейным, степенным уравнениями, полиномами второй и третьей степени: y = $0,0505e^{0,2242x}$, R^2 = 0,8982, y = 0,1208ln(x) + 0,0087, R^2 = 0,9386, y = 0,0327x + 0,0171, R^2 = 0,9959, y = $0,0430x^{0,9003}$, R^2 = 0,9993, y = $-0,0009x^2 + 0,0413x + 0,0013$, R^2 = 0,9995.

Зависимость отношения кумулятивного hapax trislegomena к объему текста от последовательности частей романа и его корпуса описывается логарифмическим, линейным и степенным уравнениями, полиномами второй и третьей степени y = 0,0519ln(x) + 0,0007, R^2 = 0,9314, y = 0,0141x + 0,0040, R^2 = 0,9973, y = $0,0163x^{0,9518}$, R^2 = 0,9994, y = $-0,0003x^2 + 0,0170x - 0,0013$, R^2 = 0,9994, y = $-5E-05x^3 + 0,0005x^2 + 0,0138x + 0,0020$, R^2 = 0,9997.

Зависимость натурального логарифма кумулятивных сумм hapax legomena и hapax dislegomena от последовательности частей романа и его корпуса описывается экспоненциальным, линейным, логарифмическим и степенным уравнениями, полиномом второй и третьей степени y = $10,0590e^{0,0144x}$, R^2 = 0,9502, y = 0,1532x + 10,0470, R^2 = 0,9565, y = 0,5435ln(x) + 10,0160, R^2 = 0,9924, y = $10,0260x^{0,0512}$, R^2 = 0,9946, y = $-0,0160x^2 + 0,2976x + 9,8065$, R^2 = 0,9984, y = $0,0015x^3 - 0,0367x^2 + 0,3762x + 9,7309$, R^2 = 0,9998 .

Зависимость суммы кумулятивных hapax legomena и hapax dislegomena от последовательности частей романа и его корпуса описывается экспоненциальным, логарифмическим, линейным и степенным уравнениями, полиномом второй и третьей степени: y = $24118,0000e^{0,1401x}$, R^2 = 0,9448, y = 24410,0000ln(x) + 17062,0000, R^2 = 0,9464, y =6566,5000x + 18951,0000, R^2 = 0,9929, y = $22317,0000x^{0,5471}$, R^2 = 0,9934, y = $-239,6100x^2 + 8962,6000x + 14558,0000$, R^2 = 0,9996, y = $-23,7390x^3 + 116,4700x^2 + 7462,3000x + 16125,0000$, R^2 = 0,9999.

Зависимость суммы натуральных логарифмов кумулятивных hapax legomena, hapax dislegomena и hapax trislegomena от последовательности частей романа и его корпуса описывается экспоненциальным, линейным, логарифмическим и степенным уравнениями, полиномами второй и третьей степени y = $10,1940e^{0,0128x}$, R^2 = 0,9391, y = 0,1386x + 10,1830, R^2 = 0,9460, y = 0,5405ln(x) + 10,1070, R^2 = 0,9929, y = $10,1190x^{0,0503}$, R^2 = 0,9950, y = $0,0011x^3 - 0,0304x^2 + 0,3498x + 9,8489$, R^2 = 0,9997, y = $-0,0144x^2 + 0,2825x + 9,9193$, R^2 = 0,9984.

Зависимость суммы кумулятивных hapax legomena, hapax dislegomena и hapax trislegomena от последовательности частей романа и его корпуса от последовательности частей романа и его корпуса описывается экспоненциальным, логарифмическим и степенным уравнениями, полиномами второй и третьей степени: y = $26453,0000e^{0,1386x}$, R^2 = 0,9460, y = 26276,0000ln(x) + 18895,00000, R^2 = 0,9460, y = 7069,8000x + 20922,0000, R^2 = 0,9928, y = $24517,0000x^{0,5405}$, R^2 = 0,9929, y = $-258,02x^2 + 9650,0000x + 16191,0000$, R^2 = 0,9996, y = $-28,0740x^3 + 163,0900x^2 + 7875,7000x + 18044,0000$, R^2 = 0,9999.

Зависимость отношения суммы кумулятивных hapax legomena и hapax dislegomena к объему словаря от последовательности частей романа и его корпуса от последовательности частей романа и его корпуса описывается экспоненциальным, логарифмическим, линейным и степенным уравнениями, полиномами второй и третьей степени y = $0,9939e^{0,2448x}$, R^2 = 0,9096, y = 2,8883ln(x) - 0,0660, R^2 = 0,9179, y = 0,7917x + 0,0838,R^2 = 0,9998, y = $0,8418x^{0,9772}$, R^2 = 1,0000, y = $-0,0043x^2 + 0,8350x + 0,0044$, R^2 = 1,0000, y = $-0,0005x^3 + 0,0035x^2 + 0,8020x + 0,0390$, R^2 = 1,0000.

Зависимость отношения суммы кумулятивных hapax legomena, hapax dislegomena и hapax trislegomena к объему словаря от последовательности частей романа и его корпуса от последовательности частей романа и его корпуса описывается экспоненциальным, логарифмическим, линейным и степенным уравнениями, полиномами второй и третьей

степени: $y = 1{,}0531e^{0{,}2467x}$, $R^2 = 0{,}9087$, $y = 3{,}1131\ln(x) - 0{,}0925$, $R^2 = 0{,}9171$, $y = 0{,}8537x + 0{,}0671$, $R^2 = 0{,}9999$, $y = 0{,}8902x^{0{,}9853}$, $R^2 = 1{,}0000$, $y = -0{,}0040x^2 + 0{,}8934x - 0{,}0057$, $R^2 = 1{,}0000$, $y = -0{,}0004x^3 + 0{,}0015x^2 + 0{,}8703x + 0{,}0185$, $R^2 = 1{,}0000$.

Зависимость отношения суммы кумулятивных hapax legomena и hapax dislegomena к объему текста от последовательности частей романа и его корпуса описывается экспоненциальным, логарифмическим, линейным уравнениями, полиномом второй степени, степенным уравнением и полиномом третьей степени: $y = 0{,}2970e^{0{,}2174x}$, $R^2 = 0{,}9120$, $y = 0{,}6697\ln(x) + 0{,}0649$, $R^2 = 0{,}9331$, $y = 0{,}1817x + 0{,}1090$, $R^2 = 0{,}9956$, $y = -0{,}0044x^2 + 0{,}2259x + 0{,}0280$, $R^2 = 0{,}9987$, $y = 0{,}2568x^{0{,}8663}$, $R^2 = 0{,}9993$, $y = -0{,}0010x^3 + 0{,}0109x^2 + 0{,}1613x + 0{,}0955$, $R^2 = 0{,}9994$.

Зависимость отношения суммы кумулятивных hapax legomena, hapax dislegomena и hapax trislegomena к объему текста от последовательности частей романа и его корпуса описывается экспоненциальным, логарифмическим, линейным уравнениями, полиномами второй и третьей степени: $y = 0{,}3139e^{0{,}2194x}$, $R^2 = 0{,}9114$, $y = 0{,}7219\ln(x) + 0{,}0627$, $R^2 = 0{,}9325$, $y = 0{,}1959x + 0{,}1100$, $R^2 = 0{,}9958$, $y = -0{,}0046x^2 + 0{,}2424x + 0{,}0248$, $R^2 = 0{,}9987$, $y = 0{,}2709x^{0{,}8750}$, $R^2 = 0{,}9994$, $y = -0{,}0011x^3 + 0{,}0118x^2 + 0{,}1732x + 0{,}0970$, $R^2 = 0{,}9994$.

Зависимость отношения кумулятивных СФ к СУ от последовательности частей романа и его корпуса описывается экспоненциальным, логарифмическим, линейным, степенным уравнениями, полиномами второй и третьей степени: $y = 1{,}0369e^{0{,}1959x}$, $R^2 = 0{,}9249$, $y = 1{,}9073\ln(x) + 0{,}3993$, $R^2 = 0{,}9349$, $y = 0{,}5169x + 0{,}5279$, $R^2 = 0{,}9955$, $y = 0{,}9171x^{0{,}7750}$, $R^2 = 0{,}9982$, $y = -0{,}0135x^2 + 0{,}6519x + 0{,}2804$, $R^2 = 0{,}9989$, $y = -0{,}0029x^3 + 0{,}0297x^2 + 0{,}4697x + 0{,}4706$, $R^2 = 0{,}9997$.

Рассмотрим относительные скорости и относительные экспоненциальные скорости по степенным и экспоненциальным уравнениям (величины *b*) квантитативных характеристик частей и корпуса романа Л.Н. Толстого «Анна Каренина».

Показано, что относительные скорости во всех приведенных случаях больше, чем относительные экспоненциальные скорости от 3,7223 (HL-1+HL-2+HL-3/V) до 5,0486 (индекс постоянства, %).

Наблюдается гомогенность относительных и относительных экспоненциальных скоростей для определенных квантитативных характеристик текста романа.

Относительные скорости квантитативных характеристик частей и корпуса имеют общую гетерогенность, состоящую из нескольких гомогенностей:

- *1-F(h)*, индекс Хердана, индекс AD, HL-1+HL-2+HL-3/V, HL-1+HL-2/V, HL-1/V, HL-2/V, HL-3/V, HL-3/N, Ln V, *1-F(h)*, Ln N и HL-2/N от 0,9003 (HL-2/N) до 0,9992 (*1-F(h)*);
- HL-1+HL-2+HL-3/N, СФ/СУ - V/N, HL-1+HL-2/N и HL-1/N от 0,8625 (HL-1/N) до 0,8750 (HL-1+HL-2+HL-3/N);
- HL-1+HL-2 и HL-1+HL-2+HL-3 от 0,5405 (HL-1+HL-2+HL-3) до 0,5471 (HL-1+HL-2);
- HL-3, HL-1 и HL-2 от 0,0533 (HL-2) до 0,0563 (HL-3);
- СУ (N) и LN точки ККЛК от 0,0229 (LN точки ККЛК) до 0,0258 (СУ (N)).

Относительные экспоненциальные скорости квантитативных характеристик частей и корпуса романа имеют также общую гетерогенность, состоящую из нескольких гомогенностей:

- HL-1+HL-2+HL-3/V, *1-F(h)*, индекс Хердана, индекс AD, HL-1+HL-2/V, HL-1/V, HL-2/V, HL-3/V, Ln V, HL-3/N, *1-F(h)*, Ln N, HL-2/N, HL-1+HL-2+HL-3/N, HL-1+HL-2/N, HL-1/N, СФ/СУ – V/N от 0,2158x (СФ/СУ – V/N) до 0,2647x (HL-1+HL-2+HL-3/V);
- HL-3, HL-1 и HL-2 от 0,0137x (HL-2) до 0,0145x (HL-3).

Было интересным рассмотреть отношение относительных скоростей к относительным экспоненциальным скоростям по степенным и экспоненциальным

уравнениям (величины *b*) квантитативных характеристик частей и корпуса романа Л.Н. Толстого «Анна Каренина».

Наиболее близкими были отношения ОС/ОЭС у индекса исключительности, HL-2/N, СФ/СУ – V/N, HL-3/N и HL-3/V от 4,0058 (HL-3/V) до 4,0776 (индекса исключительности, %,); HL-2/V, HL-1/V, HL-1+HL-2/V, *1-F(h)*, индекс Хердана, HL-1+HL-2+HL-3/N, индекс AD, HL-1+HL-2/N, HL-1/N, Ln V, *1-F(h)*, Ln N, N/V, HL-1, HL-1+HL-2, HL-1+HL-2+HL-3, СФ (V), HL-2, HL-3, СУ (N), точка ККЛК и HL-1+HL-2+HL-3/V от 3,7223 (HL-1+HL-2+HL-3/V) до 3,9958 (HL-2/V).

Выводы

1. Корпус романа может превышать по квантитативным характеристикам части романа или быть меньше их.

2. Впервые отмечено, что для всех исследованных квантитативных характеристик наблюдается гетерогенность. Гомогенность частей романа выявлена для приблизительного богатства словаря *1-F(h)*, а частичная гомогенность в частях романа – для индекса исключительности, HL-1/V и HL-1+HL-2+HL-3/V.

3. Показано, что гетерогенность квантитативных характеристик частей романа и корпуса может быть больше гомогенности, а гомогенность частей романа и корпуса в гетерогенности может колебаться от 33,33 до 77,78 %, что расширяет их применимость не только к графемам [9].

4. Последовательность частей романа и его корпуса, начиная с наибольшей величины, показывает, что квантитативные характеристики корпуса превышают его части в 16 случаях, часть 8 превышает корпус и другие части романа – в 9 случаях, части 7 и 5 – в 2 случаях, и указывает на неравномерность их распределения.

5. Квантитативные характеристики частей и корпуса романа СФ/СУ – V/N, СФ (V), СУ (N), N/V, Ln V, Ln N, индекс Хердана, индекс AD, индекс исключительности, индекс постоянства, V/КДС, N/КДС, точка ККЛК, *1-F(h), 1-F(h)*, HL-1, HL-2, HL-3, HL-1/V, HL-2/V, HL-3/V, HL-1/N, HL-2/N, HL-3/N, HL-1+HL-2, HL-1+HL-2+HL-3, HL-1+HL-2/V, HL-1+HL-2+HL-3, HL-1+HL-2/N, HL-1+HL-2+HL-3/N и N/КДС описываются степенным, логарифмическим, линейным уравнениями, полиномами второй и третьей степени, а дополнительно экспоненциальным уравнением – СФ (V), СУ (N), N/V, Ln V, Ln N, индекс Хердана, индекс AD, V/КДС, N/КДС, точка ККЛК, 1-F(h), *1-F(h)*, HL-1, HL-2, HL-3, HL-1/V, HL-2/V, HL-3/V, HL-1/N, HL-2/N, HL-3/N, HL-1+HL-2, HL-1+HL-2+HL-3, HL-1+HL-2/V, HL-1+HL-2+HL-3, HL-1+HL-2/N, HL-1+HL-2+HL-3/N и N/КДС.

6. Квантитативные характеристики частей и корпуса романа КДС и КЧС представлены степенным и логарифмическим уравнениями, а для КДС – полиномом третьей степени. Эти характеристики для КСУ по частоту 25 – степенным, логарифмическим уравнениями, полиномом второй и третьей степени.

7. Показано, что относительные скорости во всех приведенных случаях больше, чем относительные экспоненциальные скорости от 3,7223 (HL-1+HL-2+HL-3/V) до 5,0486 (индекс постоянства).

8. Наблюдается гомогенность относительных и относительных экспоненциальных скоростей для определенных квантитативных характеристик текста романа.

9. Наиболее близкими были отношения ОС/ОЭС у индекса исключительности, HL-2/N, СФ/СУ – V/N, HL-3/N и HL-3/V от 4,0058 (HL-3/V) до 4,0776 (индекса исключительности); HL-2/V, HL-1/V, HL-1+HL-2/V, *1-F(h)*, индекс Хердана, HL-1+HL-2+HL-3/N, индекс AD, HL-1+HL-2/N, HL-1/N, Ln V, *1-F(h)*, Ln N, N/V, HL-1, HL-1+HL-2, HL-1+HL-2+HL-3, СФ (V), HL-2, HL-3, СУ (N), точка ККЛК и HL-1+HL-2+HL-3/V от 3,7223 (HL-1+HL-2+HL-3/V) до 3,9958 (HL-2/V).

10. Впервые выявлено, что относительные и относительные экспоненциальные скорости квантитативных характеристик частей и корпуса романа имеют общую гетерогенность, состоящую из нескольких гомогенностей.

ЛИТЕРАТУРА

1. Толстой Л.Н. Анна Каренина. URL: http://modernlib.ru/books/tolstoy_lev_nikolaevich/anna_karenina/
2. Климов Ю.Н. Сравнительная квантитативная лексикология исландского эпоса «Edda Gylfaginning»... // общелит.net. ВНЕ РАЗДЕЛОВ 16-04-2015 11:31.
3. Климов Ю.Н. Сравнительная квантитативная лексикология поэмы H.W. Longfellow's "The Song of Hiawatha" и ее перевода на русский язык И.А. Буниным. Материалы IV Межвузовской научно-практической конференции «Актуальные проблемы современной лингвистики» 20-21 апреля 2015 года. СПБ: СПбГЭТУ "ЛЭТИ", 2015. С.140-142.
4. Климов Ю.Н. Сравнительная квантитативная лексикология поэм А.С. Пушкина «Медный всадник» и «Сказка о мёртвой царевне и о семи богатырях». // Общелит.net. ВНЕ РАЗДЕЛОВ 2015-05-07, 10:21
5. Климов Ю.Н. Квантитативная лексикология и корпусная лингвистика романов В.Г. Сорокина «День... общелит.net. ВНЕ РАЗДЕЛОВ 20-08-2015, 12:22
6. Кутузов А.Б. Частотные характеристики лексики. Пример корпусного исследования// http://tc.utmn.ru/files/corpus_demo/pdf
7. Popescu I.-J., Altmann G. Some aspects of word frequencies. // Glottometrics, 2006. № 13. Pp. 23-46.
8. Anthony L. AntConc*:* Design and Development of Freeware Corpus Analysis Toolkit for the Technical Writing Classroom. // IEEE International Professional Conference Proceedings, 2005. Pp .729-737.
9. Kelih E. Zur Homogenität von Graphemhäufigkeiten in Texten: Evidenz aus dem Russischen. // Методи аналізу тексту: Збірник науковых праць. - Чернівці: ЧНУ. 2009.

Yu.N. Klimov *(Moscow Institute of linguistics)*

QUANTITATIVE CHARACTERISTICS OF THE NOVEL OF L.N. TOLSTOY "ANNA KARENINA". PART 1. GENERAL QUANTITATIVE CHARACTERISTICS AND THEIR MODELLING

Presents quantitative characteristics of the parts and the housing of the novel of L.N. Tolstoy's "Anna Karenina", in particular the total cumulative quantitative characteristics and their modeling simple algebraic equations. Specificity shows the obtained cumulative quantitative characteristics for parts and housings of the novel.

L. N. Tolstoy, "Anna Karenina", quantitative lexicology, part of the novel, the case of the novel, simple algebraic equations, mathematical modeling, hapax legomena, dislegomena, hapax trislegomena, vocabulary, amount of text, richness of vocabulary.

УДК 81'373;004;801.7
Ю. Н. Климов *(Московский институт лингвистики,*e-mail:info@inyaz-mil.ru*)*

КВАНТИТАТИВНЫЕ ХАРАКТЕРИСТИКИ РОМАНА Л.Н. ТОЛСТОГО «АННА КАРЕНИНА». ЧАСТЬ 2. МОДЕЛИРОВАНИЕ КУМУЛЯТИВНЫХ ДЛИН, ЧАСТОТ СЛОВ, СЛОВОФОРМ И СЛОВОУПОТРЕБЛЕНИЙ ЧАСТЕЙ И КОРПУСА РОМАНА

Представлены квантитативные характеристики частей и корпуса романа Л.Н. Толстого «Анна Каренина», в частности общие кумулятивные квантитативные характеристики и их моделирование простыми алгебраическими уравнениями. Показана специфичность математического моделирования кумулятивных длин, частот слов, словоформ и словоупотреблений частей и корпуса романа. Полученные зависимости для всего романа и его частей могут описываться с достаточной точностью простыми алгебраическими уравнениями: степенным и логарифмическим уравнениями; полиномом третьей степени; степенным, логарифмическим уравнениями и полиномом третьей степени; степенным, логарифмическим уравнениями, полиномами второй и третьей степени.

Л.Н. Толстой, «Анна Каренина», квантитативная лексикология, части романа, корпус романа, простые алгебраические уравнения, математическое моделирование, кумулятивная длина слов, кумулятивная частота слов, кумулятивное число словоупотреблений, относительная скорость, относительная экспоненциальная скорость

Проведено моделирование следующих квантитативных характеристик частей и корпуса романа Л.Н. Толстого «Анна Каренина» [1] по методике Anthony L [2]: натуральные логарифмы кумулятивных длин слов (КДС) и частот слов (КЧС), кумулятивные словоупотребления (КСУ) и словоформы (КСФ), натуральные логарифмы КСФ (LN КСФ) и КСУ (LN КСУ) по частоту равную 25.

Моделирование натуральных логарифмов КДС и КЧС простыми алгебраическими уравнениями от их последовательности, начиная с наибольшей величины

Зависимости натуральных логарифмов КДС и КЧС для корпуса романа от их последовательности, начиная с наибольшей величины, описывается полиномом второй степени, степенным и логарифмическим уравнениями: LN КДС – $y = 5{,}5356x^{0{,}0798}$, $R^2 = 0{,}9795$, $y = 0{,}8494\ln(x) + 3{,}7714$, $R^2 = 0{,}9979$, а натуральный логарифм КЧС – $y = 11{,}2740x^{0{,}0101}$, $R^2 = 0{,}9163$, $y = 0{,}1229\ln(x) + 11{,}2420$, $R^2 = 0{,}9303$.

Зависимость натуральных логарифмов КДС для первой части романа от их последовательности, начиная с наибольшей величины, описывается полиномом третьей степени, степенным и логарифмическим уравнениями: LN КДС – $y = 2E\text{-}11x^3 - 3E\text{-}07x^2 + 0{,}0015x + 7{,}8351$, $R^2 = 0{,}9279$, $y = 4{,}9495x^{0{,}0910}$, $R^2 = 0{,}9738$, $y = 0{,}8418\ln(x) + 3{,}5622$, $R^2 = 0{,}9971$, а LN КЧС – $y = 9{,}0345x^{0{,}0172}$, $R^2 = 0{,}9390$, $y = 0{,}1743\ln(x) + 8{,}9780$, $R^2 = 0{,}9559$ – степенным и логарифмическим уравнениями.

Зависимость натуральных логарифмов КДС для второй части романа от их последовательности, начиная с наибольшей величины, описывается полиномом третьей степени, степенным и логарифмическим уравнениями: LN КДС – $y_{LN\ КДС} = 1E\text{-}11x^3 - 2E\text{-}07x^2 + 0{,}0014x + 7{,}9271$, $R^2 = 0{,}9263$, $y = 5{,}0006x^{0{,}0899}$, $R^2 = 0{,}9723$, $y = 0{,}838\ln(x) + 3{,}6097$, $R^2 = 0{,}9969$, а LN КЧС – $y_{LN\ КЧС} = 9{,}0506x^{0{,}0173}$, $R^2 = 0{,}9447$, $y = 0{,}1753\ln(x) + 8{,}9912$, $R^2 = 0{,}9605$ –степенным и логарифмическим уравнениями.

Зависимость натуральных логарифмов КДС третьей части романа от их последовательности, начиная с наибольшей величины, описывается полиномом третьей

степени, степенным и логарифмическим уравнениями: LN КДС – $y_{LN\ КДС}$ = 1E-11x^3 - 2E-07x^2 + 0,0014x + 7,9889, R^2 = 0,9276, y = 5,0480$x^{0,0888}$, R^2 = 0,9742, y = 0,8342ln(x) + 3,6540, R^2 = 0,9970, а LN КЧС – $y_{LN\ КЧС}$= 9,0269$x^{0,0173}$, R^2 = 0,9529, y = 0,1759ln(x) + 8,9648, R^2 = 0,9669 –степенным и логарифмическим уравнениями.

Зависимость натуральных логарифмов КДС четвертой части романа от их последовательности, начиная с наибольшей величины, описывается полиномом третьей степени, степенным и логарифмическим уравнениями: LN КДС – $y_{LN\ КДС}$ = 4E-11x^3 - 5E-07x^2 + 0,002x + 7,5835, R^2 = 0,9281, y = 4,8617$x^{0,0931}$, R^2 = 0,9728, y = 0,8365ln(x) + 3,5619, R^2 = 0,9969, а LN КЧС – $y_{LN\ КЧС}$ = 8,6694$x^{0,0188}$, R^2 = 0,9422, y = 0,1831ln(x) + 8,6095, R^2 = 0,9596 – степенным и логарифмическим уравнениями.

Зависимость натуральных логарифмов КДС пятой части романа от их последовательности, начиная с наибольшей величины, описывается полиномом третьей степени, степенным и логарифмическим уравнениями: LN КДС – $y_{LN\ КДС}$ = 1E-11x^3 - 3E-07x^2 + 0,0015x + 7,8964, R^2 = 0,9273, y = 4,9929$x^{0,0902}$, R^2 = 0,9736, y = 0,8389ln(x) + 3,6088, R^2 = 0,9971, а LN КЧС – $y_{LN\ КЧС}$ = 9,0611$x^{0,0170}$, R^2 = 0,9461, y = 0,172ln(x) + 9,0044, R^2 = 0,9616 – степенным и логарифмическим уравнениями.

Зависимость натуральных логарифмов КДС шестой части романа от их последовательности, начиная с наибольшей величины, описывается полиномом третьей степени, степенным и логарифмическим уравнениямих: LN КДС – $y_{LN\ КДС}$ y = 1E-11x^3 - 3E-07x^2 + 0,0015x + 7,8862, R^2 = 0,9258, y = 4,9790, R^2 = 0,9720, y = 0,8386ln(x) + 3,5965, R^2 = 0,9969, а LN КЧС – $y_{LN\ КЧС}$ = 9,0050$x^{0,0174}$, R^2 = 0,9382, y = 0,1761ln(x) + 8,9465, R^2 = 0,9556 – степенным и логарифмическим уравнениями.

Зависимость натуральных логарифмов КДС седьмой части романа от их последовательности, начиная с наибольшей величины, описывается полиномом третьей степени, степенным и логарифмическим уравнениями: LN КДС – $y_{LN\ КДС}$ = 1E-11x^3 - 2E-07x^2 + 0,0015x + 7,9041, R^2 = 0,9285, y = 5,0007$x^{0,0898}$, R^2 = 0,9752, y = 0,837ln(x) + 3,6131, R^2 = 0,9972, а натуральный логарифм КЧС – $y_{LN\ КЧС}$ = 8,8788$x^{0,0178}$, R^2 = 0,9467, y = 0,1774ln(x) + 8,8166, R^2 = 0,9626 – степенным и логарифмическим уравнениями.

Зависимость натуральных логарифмов КДС для восьмой части романа от их последовательности, начиная с наибольшей величины, описывается полиномом третьей степени, степенным и логарифмическим уравнениями: LN КДС – $y_{LN\ КДС}$ = 9E-11x^3 - 8E-07x^2 + 0,0027x + 7,3003, R^2 = 0,9280, y = 4,7692$x^{0,0951}$, R^2 = 0,9713, y = 0,8262ln(x) + 3,5752, R^2 = 0,9965, а LN КЧС – $y_{LN\ КЧС}$ = 7,9594$x^{0,0230}$, R^2 = 0,9563, y = 0,2105ln(x) + 7,8796, R^2 = 0,9719 – степенным и логарифмическим уравнениями.

Моделирование КСУ и КСФ по частоту 25 простыми алгебраическими уравнениями

Перейдем к свойствам КСУ и КСФ по частоту 25.

Зависимость КСФ корпуса романа по частоту 25, начиная с наибольшей величины, описывается логарифмическим уравнением и полиномом третьей степени: КСФ – $y_{КСФ}$ = 3508,7000ln(x) + 21512,0000, R^2 = 0,9016, y = 3,2867x^3 - 160,8500x^2 + 2530,2000x + 18423,0000, R^2 = 0,9412, а КСУ – $y_{КСУ}$ = 2308,2000x + 33059,0000, R^2 = 0,9033, y = 21549,0000$x^{0,4395}$, R^2 = 0,9822, y = 21354,0000ln(x) + 13522,0000, R^2 = 0,9934, y = -106,9300x^2 + 5088,4000x + 20548,0000, R^2 = 0,9836, y = 6,8714x^3 - 374,9100x^2 + 7930,4000x + 13795,0000, R^2 = 0,9967 – линейным, степенным уравнениями, полиномом второй степени, логарифмическим уравнением и полиномом третьей степени.

Зависимости КСФ части первой романа по частоту 25, начиная с наибольшей величины, описывается полиномом третьей степени: КСФ – $y_{КСФ}$ = 0,7532x^3 - 36,3710x^2 + 558,3700x + 5672,4000, R^2 = 0,9208, а КСУ – $y_{КСУ}$ = -22,2240x^2 + 1019,9000x + 6481,2000, R^2 = 0,9713, y = 6421,7000$x^{0,3457}$, R^2 = 0,9797, y = 1,7317x^3 - 89,7590x^2 + 1736,1000x + 4779,3000, R^2 = 0,9934, y = 4155,3000ln(x) + 5187,4000, R^2 = 0,9982 и описывается

полиномом второй степени, степенным уравнением, полиномом третьей степени и логарифмическим уравнением.

Зависимость КСФ части второй романа по частоту 25, начиная с наибольшей величины, описывается полиномом третьей степени: КСФ – $y_{КСФ} = 0,7997x^3 - 38,7630x^2 + 595,8000x + 6191,6000$, $R^2 = 0,9171$ и, а КСУ – $y_{КСУ} = -25,9510x^2 + 1124,1000x + 6956,000$, $R^2 = 0,9727$, $y = 7062,4000x^{0,3339}$, $R^2 = 0,9739$, $y = 1,6945x^3 - 92,0360x^2 + 1824,9000x + 5290,7000$, $R^2 = 0,9926$, $y = 4286,2\ln(x) + 5889,7000$, $R^2 = 0,9991$ – полиномом второй степени, степенным уравнением, полиномом третьей степени и логарифмическим уравнением.

Зависимость КСФ части третьей романа по частоту 25, начиная с наибольшей величины, описывается полиномом третьей степени: КСФ – $y_{КСФ} = 0,8041x^3 - 38,8010x^2 + 593,3100x + 6705,4000$, $R^2 = 0,9030$, а КСУ – $y_{КСУ} = -24,3800x^2 + 1079,7000x + 7587,10000$, $R^2 = 0,9703$, $y = 7550,9000x^{0,3172}$, $R^2 = 0,9765$, $y = 1,7409x^3 - 92,2750x^2 + 1799,7000x + 5876,2000$, $R^2 = 0,9919$, $y = 4231,3000\ln(x) + 6418,3000$, $R^2 = 0,9993$ – полиномом второй степени, степенным уравнением, полиномом третьей степени и логарифмическим уравнением.

Зависимость КСФ части четвертой романа по частоту 25, начиная с наибольшей величины, описывается полиномом третьей степени: КСФ – $y_{КСФ} = 0,5656x^3 - 27,3040x^2 + 419,1000x + 4409,7000$, $R^2 = 0,9203$, а КСУ – $y_{КСУ} = -16,5670x^2 + 763,4800x + 5022,5000$, $R^2 = 0,9715$, $y = 4960,2000x^{0,3398}$, $R^2 = 0,9811$, $y = 1,2875x^3 - 66,7800x^2 + 1296,0000x + 3757,1000$, $R^2 = 0,9931$, $y = 3124,4000\ln(x) + 4037,2000$, $R^2 = 0,9983$ – полиномом второй степени, степенным уравнением, полиномом третьей степени и логарифмическим уравнением.

Зависимость КСФ части пятой романа по частоту 25, начиная с наибольшей величины, описывается полиномом третьей степени: КСФ – $y_{КСФ} = 0,7999x^3 - 38,4540x^2 + 584,6800x + 5900,0000$, $R^2 = 0,9162$, а КСУ – $y_{КСУ} = -23,1750x^2 + 1031,2000x + 6872,5000$, $R^2 = 0,9629$, $y = 6790,7000x^{0,3321}$, $R^2 = 0,9717$, $y = 1,9410x^3 - 98,8740x^2 + 1834,0000x + 4964,9000$, $R^2 = 0,9917$ – полиномом второй степени, степенным уравнением, полиномом третьей степени и логарифмическим уравнением.

Зависимость КСФ части шестой романа по частоту 25, начиная с наибольшей величины, описывается полиномом третьей степени: КСФ – $y_{КСФ} = 0,7473x^3 - 36,2070x^2 + 557,5600x + 6026,2000$, $R^2 = 0,9210$, а КСУ – $y_{КСУ} = -23,4910x^2 + 1047,3000x + 6748,8000$, $R^2 = 0,9736$, $y = 6773,7000x^{0,3335,}$ $R^2 = 0,9797$, $y = 1,6112x^3 - 86,3270x^2 + 1713,7000x + 5165,4000$ $R^2 = 0,9930$, $y = 4127,8000\ln(x) + 5594,7000$, $R^2 = 0,9990$ – полиномом второй степени, степенным уравнением, полиномом третьей степени и логарифмическим уравнением.

Зависимость КСФ части седьмой романа по частоту 25, начиная с наибольшей величины, описывается полиномом третьей степени: КСФ – $y_{КСФ} = 0,6694x^3 - 32,2680x^2 + 494,0800x + 4850,8000$, $R^2 = 0,9065$, а КСУ – $y_{КСУ} = 19,2770x^2 + 888,9500x + 5608,7000$, $R^2 = 0,9718$, $y = 5540,7000x^{0,3491}$, $R^2 = 0,9772$, $y = 1,3629x^3 - 72,4310x^2 + 1452,7000x + 4269,3000$, $R^2 = 0,9897$, $y = 3639,4000\ln(x) + 4460,8000$ $R^2 = 0,9980$ – полиномом второй степени, степенным уравнением, полиномом третьей степени и логарифмическим уравнением.

Зависимость КСФ части восьмой романа по частоту 25, начиная с наибольшей величины, описывается полиномом третьей степени: КСФ –$y_{КСФ}= 0,3783x^3 - 18,1920x^2 + 276,2200x + 3509,5000$, $R^2 = 0,9001$, а КСУ – $y_{КСУ} = -11,2530x^2 + 489,0200x + 3945,9000$, $R^2 = 0,9641$, $y = 3903,7000x^{0,2885}$, $R^2 = 0,9743$, $y = 0,8399x^3 - 44,0100x^2 + 836,4100x + 3120,4000$, $R^2 = 0,9896$, $y = 1880,5000\ln(x) + 3453,3000$, $R^2 = 0,9994$ – полиномом второй степени, степенным уравнением, полиномом третьей степени и логарифмическим уравнением.

Моделирование натуральных логарифмов КСФ и КСУ по частоту 25 простыми алгебраическими уравнениями, начиная с наибольшей величины

Рассмотрим квантитативные свойства натуральных логарифмов КСФ и КСУ по частоту 25.

Зависимость натурального логарифма КСФ корпуса романа по частоту 25, начиная с наибольшей величины, описывается полиномом третьей степени: LN КСФ – $y_{LN\ КСФ}$ = $0{,}0001x^3 - 0{,}0069x^2 + 0{,}1051x + 9{,}8421$, $R^2 = 0{,}9093$, а LN КСУ – $y_{LN\ КСУ}$ = $-0{,}0032x^2 + 0{,}1269x + 10{,}0550$, $R^2 = 0{,}9234$, $y = 0{,}0003x^3 - 0{,}0141x^2 + 0{,}2430x + 9{,}7796$, $R^2 = 0{,}9745$, $y = 9{,}9934x^{0{,}0410}$, $R^2 = 0{,}9760$, $y = 0{,}4395\ln(x) + 9{,}9781$, $R^2 = 0{,}9822$ – полиномом второй и третьей степени, степенным логарифмическим уравнениями.

Зависимость натурального логарифма КСФ части первой романа по частоту 25, начиная с наибольшей величины, не описывается ни одним алгебраическим уравнением с достаточной точностью, а LN КСУ – $y_{LN\ КСУ} = -0{,}0026x^2 + 0{,}0993x + 8{,}9114$, $R^2 = 0{,}9156$, $y = 8{,}8718x^{0{,}0355}$, $R^2 = 0{,}9676$, $y = 0{,}0002x^3 - 0{,}0111x^2 + 0{,}1904x + 8{,}6951$, $R^2 = 0{,}9695$, $y = 0{,}3339\ln(x) + 8{,}8625$, $R^2 = 0{,}9739$ – полиномом второй степени, степенным уравнением, полиномом третьей степени и логарифмическим уравнением.

Зависимость натурального логарифма КСФ части второй романа по частоту 25, начиная с наибольшей величины, не описывается ни одним алгебраическим уравнением с достаточной точностью, а LN КСУ – $y_{LN\ КСУ} = -0{,}0026x^2 + 0{,}0993x + 8{,}9114$, $R^2 = 0{,}9156$, $y = 8{,}8718x^{0{,}0355}$, $R^2 = 0{,}9676$, $y = 0{,}0002x^3 - 0{,}0111x^2 + 0{,}1904x + 8{,}6951$, $R^2 = 0{,}9695$, $y = 0{,}3339\ln(x) + 8{,}8625$, $R^2 = 0{,}9739$ – полиномом второй степени, степенным уравнением, полиномом третьей степени и логарифмическим уравнением.

Зависимость натурального логарифма КСФ части третьей романа по частоту 25, начиная с наибольшей величины, не описывается ни одним алгебраическим уравнением с достаточной точностью, а LN КСУ – $y_{LN\ КСУ} = -0{,}0023x^2 + 0{,}0922x + 8{,}9839$, $R^2 = 0{,}9142$, $y = 0{,}0002x^3 - 0{,}0104x^2 + 0{,}1781x + 8{,}7797$, $R^2 = 0{,}9676$, $y = 8{,}9380x^{0{,}0336}$, $R^2 = 0{,}9705$, $y = 0{,}3172\ln(x) + 8{,}9294$, $R^2 = 0{,}9765$ – полиномами второй и третьей степени, степенным и логарифмическим уравнениями.

Зависимости натурального логарифма КСФ части четвертой романа по частоту 25, начиная с наибольшей величины, не описывается ни одним алгебраическим уравнением с достаточной точностью, а LN КСУ – $y_{LN\ КСУ} = -0{,}0024x^2 + 0{,}0968x + 8{,}5747$, $R^2 = 0{,}9167$, $y = 8{,}5199x^{0{,}0374}$, $R^2 = 0{,}9752$, $y = 0{,}0002x^3 - 0{,}0112x^2 + 0{,}1897x + 8{,}3538$, $R^2 = 0{,}9715$, $y = 0{,}3398\ln(x) + 8{,}5092$, $R^2 = 0{,}9811$ – полиномом второй степени, степенным уравнением, полиномом третьей степени и логарифмическим уравнением.

Зависимость натурального логарифма КСФ части пятой романа по частоту 25, начиная с наибольшей величины, не описывается ни одним алгебраическим уравнением с достаточной точностью, а LN КСУ – $y_{LN\ КСУ} = -0{,}0025x^2 + 0{,}0968x + 8{,}8810$, $R^2 = 0{,}9027$, $y = 8{,}8323x^{0{,}0355}$, $R^2 = 0{,}9649$, $y = 0{,}0002x^3 - 0{,}0118x^2 + 0{,}1962x + 8{,}6447$, $R^2 = 0{,}9676$, $y = 0{,}3321\ln(x) + 8{,}8233$, $R^2 = 0{,}9717$ – полиномом второй степени, степенным уравнением, полиномом третьей степени и логарифмическим уравнением.

Зависимость натурального логарифма КСФ части шестой романа по частоту 25, начиная с наибольшей величины, не описывается ни одним алгебраическим уравнением с достаточной точностью, а LN КСУ – $y_{LN\ КСУ} = 0{,}0002x^3 - 0{,}0109x^2 + 0{,}186x + 8{,}6657$, $R^2 = 0{,}9722$ – полиномом третьей степени.

Зависимость натурального логарифма КСФ части седьмой романа по частоту 25, начиная с наибольшей величины, не описывается ни одним алгебраическим уравнением с достаточной точностью, а LN КСУ – $y_{LN\ КСУ} = -0{,}0025x^2 + 0{,}0996x + 8{,}6872$, $R^2 = 0{,}9102$, $y = 8{,}6306x^{0{,}0380}$, $R^2 = 0{,}9704$, $y = 0{,}3491\ln(x) + 8{,}6199$, $R^2 = 0{,}9772$ – полиномом второй степени, степенным уравнением, полиномом третьей степени и логарифмическим уравнением.

Зависимость натурального логарифма КСФ части восьмой романа по частоту 25, начиная с наибольшей величины, не описывается ни одним алгебраическим уравнением с достаточной точностью, а LN КСУ – $y_{LN\ КСУ} = 0{,}0002x^3 - 0{,}0097x^2 + 0{,}1646x + 8{,}1272$, $R^2 = 0{,}9667$, $y = 8{,}2772x^{0{,}0330}$, $R^2 = 0{,}9682$, $y = 0{,}2885\ln(x) + 8{,}2697$, $R^2 = 0{,}9743$ – полиномами второй и третьей степени, степенным и логарифмическим уравнениями.

Таким образом, указанные зависимости могут описываться с достаточной точностью:

- степенным и логарифмическим уравнениями для корпуса романа и его частей;
- полиномом третьей степени для корпуса романа и его частей;
- степенным, логарифмическим уравнениями и полиномом третьей степени для корпуса романа и его частей;
- степенным, логарифмическим уравнениями, полиномами второй и третьей степени для корпуса романа и его частей.

Рассмотрим относительные и относительные экспоненциальные скорости, описывающие части и корпус Л.Н. Толстого «Анна Каренина», начиная с наибольшей и наименьшей величины.

Относительные и относительные экспоненциальные скорости, описывающие части и корпус романа Л.Н. Толстого «Анна Каренина», начиная с наибольшей и наименьшей величин, соответственно, имеют нисходящие и возрастающие характеристики.

Наблюдается сходство и различие в последовательности частей и корпус романа.

Перейдем изменению средних величин натуральных логарифмов кумулятивных длин слов (КДС) и частот слов (КЧС), кумулятивных словоупотреблений (КСУ) и словоформ (КСФ), натуральных логарифмов КСФ и КСУ по частоту равную 25.

Отличие натуральных логарифмов КДС и КЧС с частотой равной 25 по средним величинам составляет от 95,78 до 93,71 %, КСФ и КСФ – от 99,69 до 99,75 %, LN КСФ и Ln КСФ – от 99,96 до 99,96 %, КСУ и КСУ – от 98,11 до 91,87 %, LN КСУ и LN КСУ – от 99,84 до 99,67 % с общей ошибкой равной от 0,44 до 6,29 %.

Наиболее близкие величины получены для КСФ и КСФ с частотой равной 25, LN КСФ и LN КСФ, LN КСУ и LN КСУ, которые можно выбрать для дальнейших исследований текстов.

Выводы

1. Проведено моделирование следующих квантитативных характеристик частей и корпуса романа Л.Н. Толстого «Анна Каренина» по методике Anthony L.: натуральные логарифмы кумулятивных длин слов и частот слов, кумулятивные словоупотребления и словоформы, натуральные логарифмы КСФ и КСУ по частоту равную 25.

2. Полученные зависимости для всего романа и его частей могут описываться с достаточной точностью степенным и логарифмическим уравнениями; полиномом третьей степени; степенным, логарифмическим уравнениями и полиномом третьей степени; степенным, логарифмическим уравнениями, полиномами второй и третьей степени.

3. Относительные и относительные экспоненциальные скорости, описывающие части и корпус Л.Н. Толстого «Анна Каренина», начиная с наибольшей и с наименьшей величины, соответственно имеют нисходящие и возрастающие характеристики. Наблюдается сходство и различие в последовательности частей и всего романа.

4. По средним величинам натуральных логарифмов КДС и КЧС с частотой равной 25 отличие составляет от 95,78 до 93,71 %, КСФ и КСФ – от 99,69 до 99,75 %, LN КСФ и LN КСФ – от 99,96 до 99,96%, КСУ и КСУ – от 98,11 до 91,87 %, LN КСУ и LN КСУ – от 99,84 до 99,67 % с общей ошибкой от 0,44 до 6,29 %.

5. Наиболее близкие величины получены для КСФ, LN КСФ и LN КСФ, LN КСУ с частотой равной 25, которые можно выбрать для дальнейших исследований текстов.

ЛИТЕРАТУРА

1. Толстой Л.Н. Анна Каренина. URL: http://modernlib.ru/books/tolstoy_lev_nikolaevich/anna_karenina.
2. Anthony L. AntConc: Design and Development of Freeware Corpus Analysis Toolkit for Technical Writing Classroom. // IEEE International Professional Conference Proceedings, 2005. Pp .729-737.

Yu.N. Klimov (*Moscow Institute of linguistics*)

QUANTITATIVE CHARACTERISTICS OF THE NOVEL OF L. N. TOLSTOY "ANNA KARENINA". PART 2. MODELING CUMULATIVE LENGTHS, FREQUENCIES OF WORDS, WORD FORMS AND WORD USAGES OF PARTS AND CORPUS NOVEL

Presents quantitative characteristics of the parts and the housing of the novel of L.N. Tolstoy's "Anna Karenina", in particular the total cumulative quantitative characteristics and their modeling simple algebraic equations. Shows the specificity of mathematical modeling of cumulative lengths and frequencies of words, word forms and word usages and novel. The dependences obtained for all the romance and its parts can be described with sufficient accuracy by equations of simple algebraic: exponential and logarithmic equations; polynomial of the third degree; exponential, logarithmic equations and third-order polynomial; exponential, logarithmic equations and polynoms of the second and third degree.

L.N. Tolstoy, "Anna Karenina", quantitative lexicology, part of the novel, the case of the novel, simple algebraic equations, mathematical modeling, cumulative length of words, cumulative frequency of words, cumulative number of word occurrences, relative speed, relative exponential speed

УДК 81'373;004;801.7
Ю. Н. Климов *(Московский институт лингвистики,* e-mail:info@inyaz-mil.ru*)*

СРАВНИТЕЛЬНАЯ КВАНТИТАТИВНАЯ ЛЕКСИКОЛОГИЯ ИСЛАНДСКОГО ЭПОСА "EDDA GYLFAGINNINGEN" НА РУССКОМ («МЛАДШАЯ ЭДДА»), АНГЛИЙСКОМ И ИСЛАНДСКОМ ЯЗЫКАХ

Представлены квантитативные характеристики русского, исландского и английского текстов исландского эпоса «Edda Gylfaginning»: длина слов, количество длин слов, произведение количества длин слов на их частоту, кумулятивное произведение количества длин слов на их частоту, натуральный логарифм кумулятивного произведения количества длин слов на их частоту, число словоформ, число словоупотреблений, отношение числа словоформ к числу словоупотреблений, отношение числа словоупотреблений к числу словоформ, натуральные логарифмы числа словоформ и словоупотреблений и т.п. Русский перевод преобладал над оригиналом по 26, английский перевод – по 11 квантитативным характеристикам, а исландский язык над английским языком – по 18 квантитативным характеристикам. Подтверждена гипотеза о том, что текст перевода может быть больше текста оригинала.

Исследованы следующие квантитативные характеристики русского и исландского и английского текстов исландского эпоса «Edda Gylfaginning» [1-3] методике [4]: длина слов, количество длин слов, произведение количества длин слов на их частоту,

кумулятивное произведение количества длин слов на их частоту, натуральный логарифм кумулятивного произведения количества длин слов на их частоту, число словоформ, число словоупотреблений, отношение числа словоформ к числу словоупотреблений, отношение числа словоупотреблений к числу словоформ, натуральные логарифмы числа словоформ и словоупотреблений, индексы: Хердана, AD, исключительности, постоянства, точки компьютерного лексического кроссинговера, приблизительное богатство словаря, уточненное богатство словаря, hapax legomena, hapax dislegomena, hapax trislegomena, доля hapax legomena в словаре, доля hapax dislegomena в словаре, доля hapax trislegomena в словаре, доля hapax legomena в тексте, доля hapax dislegomena в тексте, доля hapax trislegomena в тексте, сумма hapax legomena, hapax dislegomena, сумма hapax legomena, hapax dislegomena, hapax trislegomena, доля суммы hapax legomena и hapax dislegomena в словаре, доля суммы hapax legomena, hapax dislegomena, hapax trislegomena в словаре, доля суммы hapax legomena и hapax dislegomena в тексте, доля суммы hapax legomena, hapax dislegomena, hapax trislegomena в тексте и отношение числа словоупотреблений к числу словоформ.

Отмечено сходство и различие количества длин слов, произведения кумулятивной длины слов на число длин слов, 50% произведения кумулятивной длины слов на число длин слов и натурального логарифма произведения КДС на ЧДС русского перевода, текста оригинала и английского перевода.

Русский перевод преобладал над оригиналом по 26, английский перевод – по 11 квантитативным характеристикам, а исландский язык над английским языком – по 18 квантитативным характеристикам.

Число СФ в русском переводе уменьшается при частоте 1-10 от 5219 до 46. Наблюдается увеличение СФ при частотах 11, 20, 24 и более 25 от 54 до 139. При этом число СУ также снижается при частоте 1-10 от 5219 до 460 с наблюдаемым увеличением числа СУ при частотах 11, 20, 24 и более 25 от 594 до 13750.

Кумулятивное число СУ увеличивается от 5219 до 32536 при частоте от 1 до более 25, а кумулятивное число СФ – от 5219 до 8395. Натуральные логарифмы кумулятивного числа СУ растут от 8,5601 до 10,3900 при частоте от 1 до более 25, а натуральные логарифмы кумулятивного число СФ – от 8,5601 до 9,0354.

Натуральные логарифмы объемов словарей и текстов русского перевода исландского эпоса «Edda Gylfaginning» изменялись следующим образом: натуральные логарифмы объемов словарей – от 8,5601 до 4,9345 при частотах от 1 до более 25, а натуральные логарифмы объемов текстов – от 8,5601 до 9,5288 при тех же частотах.

Число СФ в исландском тексте эпоса «Edda Gylfaginning» уменьшается при частоте 1-8 от 2402 до 26. Наблюдается увеличение СФ при частотах 9, 11, 15, 17, 19, 23, 25 и > 25 от 30 до 79. При этом число СУ также снижается при частоте 1-9 от 2402 до 208 с наблюдаемым увеличением числа СУ при частотах 9, 11, 15, 17, 19, 23, 25 и > 25 от 270 до 8757.

Кумулятивное число СУ увеличивается от 2402 до 17625 при частоте от 1 до более 25, а кумулятивное число СФ – от 2402 до 3902. Натуральные логарифмы кумулятивного числа СУ растут от 7,7841 до 9,7771 при частоте от 1 до более 25, а натуральные логарифмы кумулятивного число СФ – от 7,7841 до 8,2692.

Натуральные логарифмы объемов словарей и текстов русского перевода исландского эпоса «Edda Gylfaginning» изменялись следующим образом: натуральные логарифмы объемов словарей от 7,7841 до 4,3694 при частотах от 1 до > 25, а натуральные логарифмы объемов текстов – от 7,7841 до 9,0776.

Количество СФ в тексте английского перевода эпоса «Edda Gylfaginning» снижается с 1451 до 20 при частоте 1-9, затем с частоты 12 до нуля при частоте 20, увеличивается при частоте 21 и частоте более 25, а число СУ снижается от 1451 до 261 при частоте 1-9, затем увеличивается при частоте 10, снижается при частоте 11-13, растет до частоты 15, опять снижается по частоту 17, увеличивается при частоте 18, снижается при частоте 20

до нуля и растет при частоте 21 с последующим снижением по частоту 24 и увеличивается при частоте 25 и более 25 до 12549, т.е. в динамике у СУ наблюдаются флюктуации, как и для русского перевода, что ранее отмечено в наших исследованиях.

Кумулятивное число СУ и СФ от частоты 1 до частоты более 25 увеличивается с 1451 до, соответственно, 20586 и 2821, как и их натуральные логарифмы – 7,2800 и по частоту более 25, соответственно, 9,9324 и 7,9448.

Доли hapax legomena (HL), hapax dislegomena (HDL) и hapax trislegomena (HTL), вычисляемые как отношение абсолютной величины каждой из исследуемых характеристик к общей величине, наибольшей величиной доли КСФ (в %) обладали: русский и исландский языки (для HL 62,20 и 61,60, русский, английский и исландский языки для HDL 15,70, 15,50 и 14,90). Для доли КСФ английского языка величина доли HTL была наибольшей (8,47 %), затем у исландского языка (7, 20 %) и наименьшей у русского языка (6,91 %).

Процент доли КСУ для русского языка был наибольшим и превышал остальные доли – для частот HL, HDL и HTL, соответственно, 16,00, 8,08 и 5,35, для исландского языка – 13,6, 6,62 и 4,78, для английского языка 7,05, 4,24 и 3,48.

Математическое моделирование зависимости кумулятивного количества длин слов от их длины описывается логарифмическим уравнением, полиномами второй и третьей степени для русского, исландского и английского текстов.

Математическое моделирование зависимости натуральных логарифмов кумулятивных длин и частот слов от их последовательности, начиная с наибольшей величины, исландского текста эпоса «Edda Gylfaginning»: для натуральных логарифмов кумулятивных длин слов от их последовательности, начиная с наибольшей величины, для перевода на русский язык, текста оригинала и перевода на английский язык описываются полиномом третьей степени, степенным и логарифмическим уравнениям, а для натуральных логарифмов кумулятивных частот слов от их последовательности – степенным и логарифмическим уравнениями (русский перевод и оригинал), для английского перевода – логарифмическим уравнением.

Относительная скорость кумулятивной длины слов изменялась следующим образом, соответственно, для русского, исландского и английского текстов 0,0921, 0,0993 и 0,1059, а относительная экспоненциальная скорость – $3\cdot10^{-5}x$, $7\cdot10^{-5}x$ и 0,0010x.

Для КЧС для русского, исландского и английского текстов ода оригинала исландского текста эпоса «Edda Gylfaginning» показало, что относительная скорость кумулятивной длины слов изменялась следующим образом, соответственно, 0,0210, 0,0197 и 0,0189, а относительная экспоненциальная скорость – $7\cdot10^{-6}x$, $1\cdot10^{-5}x$ и $2\cdot10^{-5}x$.

Подтверждена гипотеза о том, что текст перевода может быть больше текста оригинала.

ЛИТЕРАТУРА

1. МладшаяЭдда. http://royallib.ru/book/neizvesten_avtor/mladshaya_edda.html
2. Edda Snorra Sturlusonar. http://www.heimskringla.no/wiki/Gylfaginning
3. Prose Edda by Snorri Sturluson Gylfaginning (The Fooling Of Gylfe). http://www.gutenberg.org/ebooks/18947?msg=welcome_stranger
4. Anthony L. AntConc: Design and Development of Freeware Corpus Analysis Toolkit for Technical Writing Classroom. // IEEE International Professional Conference Proceedings, 2005. Pp .729-737.

Yu.N. Klimov (*Moscow Institute of linguistic*)

COMPARATIVE QUANTITATIVE LEXICOLOGY ICELANDIC EPOS "EDDA GYLFAGINNINGEN" IN RUSSIAN ("THE YOUNGER EDDA"), ENGLISH AND ICELANDIC LANGUAGES

Presents quantitative characteristics of Russian and English Icelandic and Icelandic texts of the epos "Edda Gylfaginning" length of words, number of word lengths, the product of the quantity of lengths of words on their frequency, cumulative product of the number of lengths of words on their frequency, the natural logarithm of the cumulative works of quantity of lengths of words on their frequency, the number of word forms, the number of tokens, number of word forms for number of tokens, number of word tokens number of word forms, the natural logarithms of the number of word forms and word usages, etc. Russian translation prevailed over the original on 26, English translation 11 quantitative characteristics of the Icelandic language over the English language – by 18 quantitative characteristics. Hypothesis that the translation can be more of the original text.

"EDDA GYLFAGINNINGEN", length of words, number of word lengths, the product of the quantity of lengths of words on their frequency, cumulative product of the number of lengths of words on their frequency, the natural logarithm of the cumulative works of quantity of lengths of words on their frequency, the number of word forms, the number of tokens that approximate the richness of its vocabulary, refined richness of its vocabulary, hapax legomena, hapax dislegomena, hapax trislegomena, the proportion of hapax legomena in the dictionary, a share hapax dislegomena in the dictionary, a share hapax trislegomena in the dictionary, a share hapax legomena in the text, a share hapax dislegomena in the text, mathematical modeling, the original and the translation.

УДК: 378+81
С. И. Курганский (*Санкт-Петербургский государственный электротехнический университет «ЛЭТИ» им. В. И. Ульянова (Ленина)*, email: ctac1995@gmail.com)

ПРОБЛЕМЫ ПРЕПОДАВАНИЯ АНГЛИЙСКОГО ЯЗЫКА В ТЕХНИЧЕСКОМ ВУЗЕ

Рассматриваются основные проблемы преподавания английского языка в техническом вузе на основе различных работ отечественных и зарубежных лингвистов.

Английский язык, технические вузы, преподавание

В настоящее время существует проблема низкого уровня владения иностранными языками среди студентов технических вузов, что снижает их конкурентоспособность на рынке труда. Изучение любого иностранного языка состоит из различных аспектов. Так, в Донецком национальном университете студенты-переводчики изучают грамматику, лексику, домашнее чтение и аудирование на протяжении 3 курсов. В СПбГЭТУ «ЛЭТИ» студенты-лингвисты изучают письменную практику, аудирование и разговор и грамматику.

В связи с отсутствием достаточного количества учебных часов, студенты технических специальностей не имеют возможности изучать различные аспекты языка, что приводит к ряду проблем.

Первой дисциплиной, которая выпадает из изучения в результате недостатка времени, является лингвострановедение. Большинство лингвистов сходятся во мнении, что без изучения культуры нации невозможно овладеть языком на среднем и высоком уровне. 52% ошибок совершаются под влиянием родного языка, а 44% кроются внутри

изучаемого. Примерами может послужить любая калька с русского языка. Человек, плохо знакомый с культурой и историей Англии, может сказать грамматически правильно “The Queen and Her relatives”, но британец вряд ли воспримет в полном объеме семантику высказывания. (The Royal Family) [1]. Автор делает вывод, что изучение культуры страны изучаемого языка способно решить сразу несколько проблем: повысить мотивацию, частично нивелировать дифференциацию уровня знаний иностранного языка у студентов.

Второй проблемой является преемственность целей обучения иностранному языку в средней школе и вузе. В настоящее время это понятие трудно применить из-за низкого уровня преподавания английского в средней школе. Отсутствие школьной базы отрицательно влияет на процесс обучения иностранному языку в вузе, и поэтому далеко не все выпускники овладевают этим предметом на должном уровне [2]. В данной ситуации, отстающий студент обязан заниматься самостоятельно, чтобы подняться до уровня «сильных» студентов, но не наоборот. Если преподаватель ориентируется на отстающих, учащиеся с более высоким уровнем владения английским, частично утрачивают его, так как не получают необходимой практики.

Остро стоит проблема мотивации. Интервьюирование студентов СПбГЭТУ «ЛЭТИ», проведенное автором статьи, показывает, что многие из них считают, что английский язык пригодится им в будущем в связи с необходимостью чтения научных публикаций в специализированной области, возможностью дальнейшего трудоустройства заграницей или коммуникацией с иностранными коллегами. Однако эти же студенты отмечают, что не видят практической пользы изучения языка в вузе. Они считают, что при первой необходимости лучше пройти индивидуальный курс и сдать международные экзамены. Для решения этой проблемы необходимо, в первую очередь, обеспечить студентам технического вуза качественное преподавание, затрагивающее все основные аспекты овладения английским языком, осознание цели (например, достижение по окончанию вуза уровня C1 по шкале CEFR), что приведет к повышению мотивации к изучению иностранного языка непосредственно в вузе.

ЛИТЕРАТУРА

1.Назаренко Т.Ю. Лингвострановедческий аспект преподавания английского языка в техническом вузе // Концепт . 2013. №1 (17).

2. Барышников Н. В. О преемственности целей обучения иностранному языку в средней школе и вузе // Иностр. яз. в школе. 1989. № 6. С. 34–35.

S. I. Kurganskyy *(Saint Petersburg Electrotechnical University «LETI»)*

PROBLEMS OF TEACHING THE ENGLISH LANGUAGE IN TECHNICAL UNIVERSITIES

The main problems of teaching English in technical universities are considered on the basis of different works of Russian and foreign linguists.

English, technical universities, teaching

УДК 800.92:519.682
Т. С. Куцуева (*Стерлитамакский филиал Башкирского Государственного Университета*, e-mail: tatyana.kutsueva.93@mail.ru)
Р. Х. Каримова (*Стерлитамакский филиал Башкирского Государственного Университета*, e-mail: kar_rima@rambler.ru)

СИНТАКСИЧЕСКИЕ МОДЕЛИ ПРЕДЛОЖЕНИЯ В АНГЛИЙСКИХ ПОСЛОВИЦАХ

В данной работе рассматриваются английские пословицы как синтаксические модели. Выявляется частотность употребления простых и сложных моделей предложения в пословицах. Сложное предложение рассматривается как сложносочиненное и сложноподчиненное. Также мы рассмотрели частотное употребление слов связок и союзов в сложных предложениях.

Предложение, модель предложения, простое предложение, сложносочиненное предложение, сложноподчиненное предложение, бессоюзное предложение, пословица.

Предложение — одна из основных грамматических категорий синтаксиса, противопоставленная в его системе слову (и словоформе) и словосочетанию по формам, значениям и функциям (назначениям). В широком смысле это любое — от развернутого синтаксического построения (в письменном тексте от точки до точки) до отдельного слова или словоформы — высказывание (фраза), являющееся сообщением о чём-либо и рассчитанное на слуховое (в произнесении) или зрительное (на письме) восприятие. Предложение может быть простым или сложным. [Горкин, 2006, с. 131]

Модель предложения – схема предложения, составленная с помощью абстрактных, условных знаков, показывающая последовательное расположение его компонентов. Модель предложения может быть представлена также речевым образцом. [Новый словарь методических терминов, http://methodological_terms.academic.ru/]

Широкое распространение моделей как в языке вообще, так и в синтаксисе в частности, обусловлено их значимостью для систематизации языковых фактов. Поэтому не случайно интерес к вопросу моделирования предложения возникает в рамках структурализма. Большую роль в теории моделирования формальной структуры предложения сыграла трансформационная грамматика З.С.Хэрриса, Н.Хомского и др. Заслуга в разработке вопроса семантической структуры предложения принадлежит, прежде всего, семантическому синтаксису Л.Теньера, создавшему предпосылки для развития теории валентности, а также падежной грамматики Ч.Филлмора.

Простое предложение как элементарная синтаксическая конструкция (так называемое нераспространённое предложение) состоит из двух (реже — более) форм слов (конституирующих компонентов), объединённых друг с другом специфическим, существующим только в предложении синтаксическим отношением (так называемым предикативным), либо, реже, из одной формы слова. Предложение может быть распространено по правилам присловных связей — согласования, управления, примыкания, либо словоформами, распространяющими предложение в целом (детерминантами), либо причастными, деепричастными и другими оборотами, либо специальными распространяющими формами слов, союзными сочетаниями и др. [Ярцева, 1998, с. 464]

Сложное предложение представляет собой отдельное высказывание – «цельное предложение», которое структурно распадается на два формальных компонента, на две предикативные единицы. Формальная целостность сложного предложения обеспечивается

грамматическими средствами, к которым относятся прежде всего союзы, затем структура компонентов, формы сказуемых и порядок компонентов [Адмони, 1986, с. 135].

Как известно, пословица и поговорка являются единицами паремиологии (от греч. паремия «нравоучительное изречение»). Несмотря на достаточную изученность единиц паремиологии в лингвистике, их описание остается актуальным, так как на современном этапе развития науки наблюдаются попытки рассмотрения пословиц и поговорок с лингвокультурологических позиций как стереотипов народного сознания. Такое изучение паремии позволяет глубже и точнее отразить ее содержательный аспект, проследить источники, вскрыть мотивировку, рассмотреть вопрос о фоновых знаниях. Лингвокультурологический анализ пословиц и поговорок направлен на выявление национально - культурной специфики. Как языковые знаки пословицы и поговорки рассматриваются в лингвокультурологии в качестве одной из форм фиксации культурно значимых явлений.

Таким образом, можно сделать вывод, что комплексное изучение пословиц и поговорок как объекта лингвистического исследования является актуальным. В языковом сознании носителей языка пословицы и поговорки играют большую роль, так как позволяют проникнуть в национально - культурные особенности языковой картины мира нации. Именно всестороннее изучение паремии даст возможность понимания специфики английской ментальности и культуры.

В нашей работе мы рассмотрели 100 пословиц, из которых 34 пословицы это сложноподчиненные предложения, 18 – сложносочиненные, 32 – сложные бессоюзные, 18 – простые предложения.

В ходе нашего исследования мы выявили часто употребляемые союзы в сложных предложениях, такие как untill, till, when, that, what. Придаточные предложения могут выполнять самые разнообразные функции в составе главного предложения. Они отличаются от соответствующих членов предложения большей выразительностью, поскольку в их составе имеется сказуемое, обладающее способностью представлять целое событие.

Сложносочиненное предложение в английском языке состоит из двух или более зависящих друг от друга предложений. В английском языке они объединяются с помощью таких сочинительных союзов, как and, but, for, or, yet, either… or, neither… nor, as well as, not only… but also и др. Между предложениями, соединенными сочинительными союзами, обычно ставится запятая. Запятая может быть опущена перед союзами and и or, если предложения, которые они вводят, короткие. Чаще всего встречаются сочинительный союз and.

Также в ходе нашего исследования мы встретили бессоюзные предложения. В бессоюзном предложении могут оказаться рядом два подлежащих (обычно два существительных или существительное и личное местоимение), а за ними два сказуемых от разных предложений.

В пословицах и поговорках отражен богатый исторический опыт народа, представления, связанные с трудовой деятельностью, бытом и культурой людей. Правильное и уместное использование пословиц и поговорок придает речи неповторимое своеобразие и особую выразительность.

Также немаловажно и то, что в каждом языке существуют фразы и выражения, которые нельзя понимать буквально, даже если известно значение каждого слова и ясна грамматическая конструкция. Смысл такой фразы остается непонятным и странным. Попытки дословного перевода пословиц и поговорок могут привести к неожиданному, часто нелепому результату. Например, английская фраза «not room to swing a cat» (дословно: «нет места, чтобы размахивать кошкой») соответствует русскому выражению «яблоку негде упасть»; “a carry coals to Newcastle»(дословно: “возить уголь в Ньюкасл») соответствует русской поговорке «ездить в Тулу со своим самоваром» (т.к. Ньюкасл-центр английской угольной промышленности)

Анализ собранного материала показал, что некоторые пословичные и поговорочные образования, традиционно представляемые в словарях и справочниках как варианты более крупных единиц, на самом деле являются вполне самостоятельными речениями.

Проанализировав около 100 пословиц и поговорок, мы пришли к следующим выводам:

1) пословицы и поговорки многозначны и ярки. Их довольно сложно разделить на конкретные модели предложений;

2) пословицы и поговорки английского языка трудно поддаются переводу на другие языки;

3) почти в любом языке можно подобрать эквиваленты английским пословицам и поговоркам;

4) в пословицах можно встретить почти все модели английского предложения, что позволяет изучать английскую грамматику на оснвое материала пословиц.

Из всего вышесказанного следует, что любой языковед должен владеть навыками перевода единиц устного народного творчества, уметь не просто их дословно переводить, а складно и грамотно передавать их основное содержание. В практической части нашей работы мы определили синтаксические модели предложений, путем анализа распределили выбранные нами пословицы по группам: сложная модель предложения и простая модель. В вою очередь сложные предложения делятся на сложноподчиненные, сложно подчиненные и бессоюзные предложения.

ЛИТЕРАТУРА

1. Адмони В.Г. Типология предложения. // Исследования по общей теории грамматики: сборник работ. М.: Наука, 1968.

2. Адмони В.Г. Синтаксис современного немецкого языка. Система отношений и система построения. М.: Наука, 1973.

3. Арутюнова Н.Д. Язык и мир человека. М.: Языки рус. культуры, 1999.

4. Бархударов Л.С. Структура простого предложения современного английского языка. М.: Высшая школа, 1966.

5. Гаевая А.И. Структурно - семантическая характеристика пословиц качественной оценки лица современного русского языка/ Автореферат кандидата филологических наук. - Москва, 1990 г.

6. Горкин А.П. Литература и язык. Современная иллюстративная энциклопедия. М.: Росмэн, 2006.

7. Иванова Т. Н. Работа с пословицами и поговорками: [На материале английского языка]. Иностранный язык в школе, 2004.- N 16

8. Маслова В.А. Лингвокультурология. - М.: Академия, 2001.

9. Шахматов, А.А. Синтаксис русского языка . Изд. 2-е. – М.: Учпедгиз, 1941.

10. Щерба JI.В. О второстепенных членах предложения. Избранные работы по языкознанию и фонетике: в 2 т. JL: Изд-во Ленингр. ун-та, 1958.

11. Ярцева В.Н. Предложение и словосочетание. Вопросы грамматического строя: сборник статей. М.: Изд-во Акад. Наук СССР, 1955.

12. Новый словарь методических терминов и понятий. http://methodological_terms.academic.ru/

T.S. Kutsueva, R.K. Karimova (*Bashkir State University Sterlitamak*)

SYNTACTIC PATTERNS OF SENTENCES IN ENGLISH PROVERBS

This article considers the English proverb as a syntax model. Reveals the frequency of use of simple and complex models of sentences in proverbs. A complex sentence is considered as

subordinating and coordinating. We also examined the frequency of use of words and ligaments of conjunctions in complex sentences.

Sentence, a model of sentence, simple sentence, compound sentence, complex sentence, proverb

УДК 81’366
А. И. Лемаршаль *(Челябинский государственный университет,* e-mail: alexlemarchal@yandex.ru)

МОДЕЛИРОВАНИЕ СЕМАНТИКО-СИНТАКСИЧЕСКОЙ СТРУКТУРЫ ПРЕДИКАТА (НА МАТЕРИАЛЕ НАУЧНО-ТЕХНИЧЕСКИХ ТЕКСТОВ НА РУССКОМ ЯЗЫКЕ)

В статье проведен анализ лексики научно-технических текстов на материале статей по машиностроению; исследованы наборы валентностей для технических текстов, с целью их расширения; определены семантические классы предикатов в предметной области научных текстов по машиностроению; выявлены значения многозначных предикатов, функционирующих в предметной области «Машиностроение»; определены типичные способы предикатной конструкции; обобщены и уточнены типы валентности, семантических классов предикатов, что способствует развитию элементов теории языков для специальных целей, лексикографии, корпусной лингвистики.

Теория валентности, структура предиката, синтагматика, парадигматика, лексическая семантика, грамматическая и лексическая многозначность

Существует два вида отношений между последовательно расположенными языковыми знаками: синтагматические и парадигматические. *Синтагматические* отношения представляют собой линейные отношения между языковыми знаками. *Парадигматические* отношения возникают между элементами грамматической системы. В работе мы будем рассматривать синтагматические отношения между предикатом и другими членами предложения, выражающиеся в *валентности.*

Поскольку целью нашей работы является моделирование семантико-синтаксической структуры предиката, семантика играет немаловажную роль в работе. Большинство лингвистических школ рассматривают *семантику* как компонент полного описания языка.

Лексическая семантика – раздел семантики, изучающий значение слов. Главными задачами лексической семантики являются исследование проблемы тождества слова при помощи полисемии и омонимии, а также анализ системных отношений в лексике, а именно семантических и *синтагматических*.

Многозначность – свойство слова иметь несколько значений. Языковая многозначность может быть грамматической и лексической. *Грамматическая многозначность* проявляется в совпадении различных форм одного и того же слова, в то время, как *Лексическая многозначность* подразумевает способность одного слова обозначать разные объекты.

Например, глагол *«включать»* обозначает четыре разных действия: то или иное значение выбирается при помощи контекстного анализа сочетаемости слова с другими словами: «включать в команду», «включать компьютер» и т.д.

Существуют различные классификации предикатов. Наиболее распространенной является классификация, основанная на синтаксических и морфологических характеристиках предиката. В соответствии с синтаксическими характеристиками

предикаты делятся на простые и составные, а в соответствии с морфологическими – на глагольные и именные. В данной работе мы будем пользоваться именно этой классификацией.

Для начала мы осуществили отбор предикатов в корпусе текстов, выделив 1-грамы, 2-грамы и 3-грамы. В ходе анализа было обнаружено, что предикатные единицы выражены личными формами глагола, полными причастиями и краткими прилагательными или причастиями.

Проанализировав полученные формы предикатов, мы вывели следующие морфологические характеристики глаголов:

Редкое употребление возвратных форм и модальных глаголов;

Преобладание несовершенного вида глаголов над совершенным видом;

Преобладание глаголов и причастий в форме единственного числа над глаголами и причастиями в форме множественного числа;

Отсутствие форм 1 и 2 лица;

Отсутствие причастий и глаголов в форме будущего времени.

После обработки результатов анализа, мы получили следующие данные: глаголы в активном залоге, настоящем времени, единственном числе, 3 лице преобладают надо остальными формами глаголов. Превалируют причастия в активном залоге, настоящем времени, единственном числе; в активном залоге, настоящем времени, множественном числе; в пассивном залоге, прошедшем времени, единственном числе; 79 причастий в пассивном залоге, прошедшем времени, единственном числе, краткой форме.

Отредактировав список предикатов, мы приступили к семантическому моделированию предиката. Для этого мы провели дефиниционный анализ, выписав определения ко всем предикатам. По результатам дефиниционного анализа было зафиксировано более одного значения предикатов – из 211 лексем однозначными оказались только 27.

Согласно контекстному анализу, большинство предикатов употреблялись в корпусе текста лишь в одном из своих значений. Для выявления подходящих значений мы выписали все случаи употребления словоформ предиката в корпусе текстов и определили конкретное значение каждого из них. Выяснилось, что лишь 7 предикатов употреблялись в двух значениях, и один – в трех.

На основе выделенных значений, предикаты были распределены по семантическим классам, итого получилось 23 класса. Наиболее обширными получились классы: когнитивный класс – 29 лексем; создание – 27 лексем; выражение – 22 лексемы, изменение состояния – 18 лексем. Остальные классы имеют от 9 и меньше лексем. Преобладание лексики классов когнитивность, выражение, создание и изменение состояния обусловлено типичными ситуациями в текстах научного стиля.

На следующем этапе мы определяли синтаксическую семантику предикатов в рамках теории валентности. Сложность заключалась в том, что существует множество классификаций валентностей.

Так, Ю.Д. Апресян выделяет 25 ролей [1]. Е.В. Падучева - 12 семантических ролей [2], а российская система машинного перевода ДИАЛИНГ использует 35 валентностей. Однако, данные классификации не подходят для наших целей, поскольку предназначены для текстов общей тематики. Однако, существует классификация валентностей для технических текстов, созданная С.О. Шереметьевой [S. Sheremetyeva, Natural Language Analysis of Patent Claims, 2003]. Она насчитывает 13 валентностей: subject; direct object; manner; indirect object; place; means; purpose; time; source; destination; condition; parameter; agent.

В результате анализа также было обнаружено, что в наборе валентностей не хватает одной валентности, обратной валентности cause – валентности result. Ранее эта валентность встречалась в классификациях Падучевой, Апресяна и ДИАЛИНГ, однако, в классификации валентностей научного текста она не выделялась. В корпусе текстов

нередки случаи употребления данной валентности, поэтому мы добавили ее в классификацию.

В результате валентного анализа валентности выяснилось, что наиболее часто встречается валентность subject, затем direct object, manner и indirect object. Наиболее редко встречаются валентности condition, agent и parameter, и вообще не встречаются source и destination. Далее мы построили линейные формулы, выражающие синтагматические отношения между предикатами и остальными членами предложения, и построенные на валентности. Таким образом, одинаковые валентности способны реализоваться по-разному.

В результате построения линейных формул ко всем имеющимся предикатам было получено множество различных линейных формул. Наиболее частотными оказались следующие линейные формулы: (x 1), (1 x 2), (1 x 4), (1 x 3), (3 x 1) Наименее частотные формулы встречаются по 1 разу. Таким образом, наиболее часто встречаются одновалентные и двухвалентные формулы, в то время как наиболее редко – трехвалентные.

В результате выполнения работы:

1) При помощи морфологического анализа выявлены морфологические характеристики предиката в научно-технических текстах на русском языке.

2) При помощи дефиниционного и контекстного анализов определено, что большинство предикатов в научно-техническом текстах являются многозначными, и употребляются в корпусе лишь в одном из значений.

3) Составлена семантическая классификация предикатов в научных текстах по машиностроению: в ее состав входят 23 класса, наиболее представительными из которых являются: Когнитивный класс; Создание; Выражение, Изменение состояния.

4) Усовершенствована классификация валентностей для технических текстов - добавлена новая валентность result. Установлены валентности предикатных словоформ; найдено соответствие между валентностной структурой предиката и ее линейной реализацией в предложении. Построены линейные формулы всех предложений, определены наиболее типичные формулы, чей анализ выявил, что предикаты научных текстов чаще бывают одно- и двухвалентными, чем трех- или четырехвалетными, что обусловлено лаконичностью предложений в научном стиле.

Таким образом, цель исследования достигнута. Результаты могут быть использованы в теоретической грамматике, лексикологии, прикладной лингвистике, а также в разработке программ по автоматической обработке текстов.

ЛИТЕРАТУРА

1. Апресян, Ю. Д. Лексическая семантика [Текст] / Ю. Д. Апресян. – М.: Языки русской культуры, 1995. – 464 с.
2. Падучева, Е. В. Коммуникативное выделение на уровне синтаксиса и семантики [Текст] / Е. В. Падучева // Семиотика и информатика / под ред. Т. А. Агапкиной. – М.: Наука, 1998. – Вып. 36. – С. 217–235.

A. I. Lemarshal *(Chelyabinsk State University)*

MODELING OF SEMANTIC AND SYNTACTIC PREDICATE STRUCTURE (ON THE BASIS OF SCIENTIFIC AND TECHNICAL TEXTS IN RUSSIAN)

The article analyzes the vocabulary of scientific and technical texts on the material of the articles of Mechanical Engineering; studied sets of valences for technical texts, with a view to enlargement; defined semantic classes of predicates in the domain of science in mechanical engineering texts; revealed values of multi-valued predicates that operate in the subject area "Engineering"; defined typical ways predicate construction; summarized and refined types of

valence, semantic classes of predicates, which contributes to the development of elements of the theory of languages for special purposes, lexicography, corpus linguistics.

The theory of valence, predicate structure, syntagmatic, paradigmatic, lexical semantics, grammatical and lexical ambiguity

УДК 37. 016: 811.134.2 (045)
А. М. Лесохина *(Российский государственный педагогический университет им. А. И. Герцена*, e-mail: alesoj@yandex.ru)

КРИТЕРИИ ОТБОРА ТЕКСТОВ ПРИ КУЛЬТУРНО-ОБУСЛОВЛЕННЫХ ПОДХОДАХ К ОБУЧЕНИЮ ИНОСТРАННЫМ ЯЗЫКАМ

В статье анализируются точки зрения ученых на критерии отбора текстов при культурно-обусловленном подходе к обучению иностранным языкам. Автор приходит к выводу, что наиболее актуальными являются критерий аутентичности; критерий насыщенности текста культуроведческой информацией; критерий жанрового разнообразия. Под текстами разных жанров понимаются не только научные, публицистические и художественные тексты, но и фольклорные произведения, и Интернет-ресурсы

Культурно-обусловленный подход, критерии отбора, аутентичный текст, культуроведческая информация

В современных исследованиях по лингводидактике при решении проблемы рационального отбора текстов выдвигаются различные критерии их отбора.

Большинство ученых, которые исследовали проблему применения культурно-обусловленных подходов к обучению иностранным языкам (ИЯ), подчеркивали значение отбора текстов и выдвигали различные критерии отбора (Е. И. Пассов, Е. И. Воробьева, П. В. Сысоев, И. Б. Смирнов, И. Э. Риске, Т. А. Мырза, Д. А. Карпов). Самым существенным и высшим критерием отбора является учебно-методическая целесообразность. Е. И. Пассов указал на то, что всеобъемлющий критерий учебно-методической целесообразности распадается на более конкретные критерии:

1) критерий ориентации на современную действительность страны или стран изучаемого языка;
2) критерий актуального историзма, согласно которому отбираются те исторические сведения, которые известны всем носителям языка;
3) критерий облигаторности (обязательности), определяющий отбор информационного минимума о произведениях живописи, литературы, истории, архитектуры, необходимые каждому культурному человеку;
4) критерий направленности учебного материала на типичные явления культуры;
5) критерий репрезентативности, согласно которому допустимо обращение к ярким, представительным, но не типичным фактам, даже если они и не являются распространенными;
6) критерий достоверности фактов;
7) критерий дополняемости, т. е. соотнесенность с подобным элементом культуры своей страны;
8) критерий учета условий обучения;
9) критерий практической значимости, т. е. учет потребности в данной информации в будущем;
10) критерий тематической соотнесенности (с реальной действительностью);

11) критерий воспитательной (эстетической ценности) [1].

По мнению Е. И. Воробьевой, для отбора учебных текстов выдвигаются специальные критерии, связанные с лингвострановедческим аспектом. Это следующие критерии:

1) текст должен являться источником актуальной, современной, типичной лингвострановедческой информации;

2) текст должен способствовать осознанию студентами сходств и различий родной и иноязычной культур, воспитывать уважение к иной лингвокультурной общности;

3) текст должен иллюстрировать использование лексики с национально-культурным компонентом значения в естественной речи, отражать типичные ситуации ее употребления и синтагматические связи [2].

Представители социокультурного подхода к обучению ИЯ также определяют критерии к отбору учебных текстов. П. В. Сысоев считает, что критерии отбора содержания социокультурного компонента американского варианта английского языка — это критерий культуроведческой ценности; типичности, общеизвестности; ориентации на современность; дифференциации с родной культурой; духовно-нравственной направленности; тематический; достаточного минимума; экзотичности.

И. Э. Риске, И. Б. Смирнов, Т. А. Мырза утверждают, что для обучения необходимо отбирать аутентичные тексты, т. е. тексты, заимствованные из языковой практики носителей языка и изначально не предназначенные для учебных целей. По мнению И. Э. Риске, тексты поэтические составляют особую группу этих текстов. Результаты проведенного ею исследования показали, что работа над поэтическими текстами повышает речевую культуру, развивает чувство языка, делает речь обучающихся ярче и образнее [3].

И. Б. Смирнов также считает, что постижение менталитета другой нации в процессе формирования культурно-страноведческой компетенции учащихся старших классов особенно актуально через художественную литературу. Предлагаемые им критерии отбора — аутентичность; вариативность различных жанров; тексты как классической, так и современной художественной литературы для детей и юношества; информативность; соответствие возрасту учащихся и их интересам; проблемность; доступность; наличие в тексте культурно-страноведческой информации и критерий возможной соотнесенности с культурой собственной страны.

Применяя культуроведческий подход к обучению школьников коммуникативному чтению, Д. А. Карпов руководствуется следующими критериями отбора текстов: критерием художественно-эстетической значимости текста; критерием актуальности; критерием континуальности; критерием насыщенности культуроведческими фактами; критерием облигаторности [4].

Для филологического чтения предлагаются такие критерии, как:

1) выбранное произведение должно воспитывать;

2) произведение должно быть насыщено фактическим материалом, знакомящим студента с новой для него культурой страны изучаемого языка;

3) тексты должны быть разнообразными по описываемым событиям, композиции, жанру, стилистическим особенностям.

Как видно, самыми важными критериями ученые признают критерий аутентичности, критерий ориентации на современную действительность страны, критерий насыщенности текстов культуроведческой информацией и критерий жанрового разнообразия.

Критерий аутентичности

Не все исследователи придерживаются мнения, что для ознакомления с культурой страны изучаемого языка необходимо предъявлять обучаемым исключительно аутентичные тексты. Е. И. Воробьева и Д. А. Карпов допускают частичную или полную адаптацию текстов для чтения. Под аутентичными понимаются тексты, заимствованные из коммуникативной практики носителей языка и изначально не предназначенные для

учебных целей. Они могут быть современными, но могут относиться и к предыдущим векам.

Критерий насыщенности текста культуроведческой информацией

Этот критерий подразумевает, что в тексте содержится культуроведческая информация как на уровне значений, так и на смысловом уровне. Насыщенность текста культуроведческой информацией на вербальном уровне означает, что в нем встречаются лексические единицы с культурным компонентом значения: безэквивалентная и фоновая лексика, имена собственные, термины топонимики, историзмы, фразеологизмы, пословицы, поговорки, ситуативные клише, лексические заимствования и т. д. Насыщенность текста культуроведческой информацией на смысловом уровне означает, что в нем содержатся факты географического, исторического, политического, этнокультурного, этнолингвистического и этнопсихологического характера, относящиеся к лингвокультурному сообществу.

Критерий жанрового разнообразия

Многие ученые указывали на преимущества художественных текстов для чтения с целью извлечения культуроведческой информации: Л. С. Журавлева, М. Д. Зиновьева, Е. И. Пассов, Ю. В. Скугарова, И. Э. Риске, И. Б. Смирнов, Е. В. Малькова, Д. А. Карпов. Однако немногие исследователи оценили возможности извлечения данной информации из фольклорных текстов: сказок, баллад, песен, народных частушек и т. д. Л. И. Харченкова справедливо указывает, что знание широко известных русских народных и литературных сказок должно быть составной частью культурно-национального минимума, который следует освоить иностранцу, изучающему русский язык.

Фольклорные произведения, также как пьесы, и не в меньшей степени, чем стихи и рассказы помогают обучающимся понять языковую и концептуальную картину мира носителя языка. Известно, что публицистический стиль имеет большое жанровое разнообразие. Произведения многих жанров публицистического стиля с его информативностью, открытой оценочностью и обилием фразеологических единиц, языковых и речевых клише представляют интерес с точки зрения извлечения культуроведческой информации.

Необходимо отметить, что ряд исследователей в области культурно-обусловленных подходов к обучению ИЯ считают необходимым компонентом содержания обучения Интернет ресурсы (Г. А. Воробьев, И. А. Смольянникова, Л. П. Халяпина). Мы разделяем это мнение, считая, что Интернет предоставляет пользователям актуальную и достоверную информацию, сопровождаемую наглядными изображениями.

ЛИТЕРАТУРА

1. Концепция коммуникативного обучения иноязычной культуре в средней школе: Пособие для учителя // Под ред. Е. И. Пассова, В. Б. Царьковой. — М.: Просвещение, 1993. — 125 с
2. Воробьева Е. И. Профессионально направленное формирование лингвострановедческой компетенции учителя английского языка (немецкое отделение, 4–5 курсы): Автореф. дис. … канд. пед. наук. — СПб., 1999. — 16 с.
3. Риске И. Э. Формирование социокультурной компетенции у учащихся старшей ступени обучения на материале англоязычной поэзии: Автореф. дис. … канд. пед. наук. — СПб., 2000. — 16 с.
4. Карпов Д. А. Культуроведческий подход к обучению домашнему чтению учащихся 8–9-х классов в среднеобразовательной школе (на материале англ. языка): Дис. … канд. пед. наук. — СПб., 2009. – 288 с.

A. M. Lesohina *(Herzen State Pedagogical University,* e-mail: alesoj@yandex.ru)

CRITERIA FOR THE SELECTION OF TEXTS IN CULTURAL APPROACH TO TEACHING FOREIGN LANGUAGES

In the article analyses in terms of scientists on the criteria for the selection of texts in cultural approach to teaching foreign languages. The author concludes that the most relevant criterion of authenticity; criterion of text information; criterion of genre diversity. Under the texts of different genres are understood not only scientific, journalistic and literary texts, but also works of folklore and cultural Internet resources

Cultural approach, criteria for selection, authentic text, cultural information

УДК 378.16:811.111
Н. В. Ломовцева (*Мурманский Государственный Технический Университет*, e-mail:natalielomovtseva@gmail.com)

САМОСТОЯТЕЛЬНАЯ РАБОТА СТУДЕНТОВ В КОМПЬЮТЕРНОЙ ОБУЧАЮЩЕЙ СРЕДЕ

Рассматривается роль компьютерной обучающей среды в самостоятельной работе студентов в рамках компетентностного подхода, которая является неотъемлемой частью современного учебного процесса при изучении иностранного языка.

Компьютерная обучающая среда, самостоятельная работа, лингвокомпьютерная компетенция

В новой образовательной парадигме компетентностного подхода, предусматривающей интеграцию различных сфер образовательного пространства, делается больший акцент на развитии личности и ее творческих способностей. В связи с этим, а также учитывая то, что в новых ФГОС наблюдается увеличение бюджета времени, отводимого на самостоятельную работу студентов (СРС), значение последней возрастает, и требуется пересмотр ее организационных аспектов. Основной целью СРС в современных условиях является формирование у студентов способностей к саморазвитию, творческому применению знаний при адаптации к профессиональной деятельности [Милованова Г.В., Харитонова И.В., 2011]

Отсутствие навыков самостоятельной внеаудиторной работы при возрастающем объеме информации может привести к разочарованию студентов в своей будущей профессии. Чтобы этого не произошло, требуется научить студентов работать самостоятельно, но при этом тщательно продумать задания с элементами творчества, а также задействовать различные формы самостоятельной работы. При направленности на личностно-ориентированную модель взаимодействия преподавателя и студента, преподаватель может помочь студентам оценить свои сильные и слабые стороны, чтобы совместными усилиями разработать стратегию и тактику дальнейшего сотрудничества. Технология модульного обучения является при этом одним из возможных вариантов реализации указанной стратегии личностно-ориентированного сотрудничества [там же]. Руководство преподавателя СРС должно постепенно переходить в самоорганизацию самих студентов, хотя преподавателю необходимо проводить консультации и осуществлять соответствующий контроль, который может представлять собой рейтинговую систему оценки знаний обучающихся.

Организация самостоятельной работы студентов является отдельным пунктом учебной программы любой дисциплины ООП. Рассмотрим в данном параграфе, главным

образом, творческую часть СРС, которая может и должна включать работу студентов с элементами компьютерной обучающей среды. Наш обзор основан на исследованиях различных аспектов использования компьютера в аудиторной и самостоятельной работе студентов в работах Российских авторов Акоповой М.А., Абросимова А.Г., Коган М.С., Полат Е.С., Федотовой Ю.Г., Чуксиной И.Г., Жильцовой Ю.Л., Жук Л.Г., Зубова А.В., Штурбы Ю.В., Ятуниной А.И., Сочневой А.Ю., Яшиной Т.И. Бовтенко М.А., Беляевой Л.Н., Воронина В.Н., Марчука Ю.Н., Петровой Л.П., Потаповой Р.К., Сысоева П.В., Титовой С.В., и зарубежных авторов Beatty K., Cobb, T., Dudeney G.&Hockly N., и др.

Усвоение алгоритмов работы с профессионально-ориентированными электронными ресурсами является неотъемлемой частью СРС современного учебного процесса, в частности, при введении модульного обучения. При изучении иностранного языка в бакалавриате и магистратуре необходимо обеспечить возможность самостоятельного приобретения новых знаний и развития творческого потенциала студентов посредством обеспечения всё более осмысленного доступа к многочисленным и постоянно обновляемым информационным ресурсам, отражающим избранное направление подготовки. Навыки использования современных компьютерных технологий в самообразовательной деятельности являются очень важными для качественной подготовки студентов к научно-исследовательской работе. Организация внеаудиторной самостоятельной работы студентов с использованием интерактивных компьютерных технологий представляется нам особенно актуальной, поскольку в учебных планах бакалавриата по лингвистическому направлению отводится много времени на аудиторное изучение иностранного языка, и применение поисковых заданий с использованием электронных ресурсов как в аудиторной, так и во внеаудиторной самостоятельной работе обучающихся будет способствовать повышению эффективности освоения иностранного языка.

Компьютерная обучающая среда (КОС) представляет собой объединённый общим интерфейсом комплекс учебно-методических материалов дисциплины или курса, размещённый в сети с помощью аппаратно-программных средств, которые обеспечивают доставку, хранение, обработку и усвоение учебной информации, предоставляют выбор режима, контроля и коррекции самостоятельной учебной деятельности, а также позволяют преподавателю осуществлять косвенное управление самостоятельной работой студентов. Необходимо косвенное управление самостоятельной работой со стороны преподавателя и обеспечение переноса приобретённых знаний, умений и навыков в новые учебные условия и ситуации профессиональной деятельности. Тематика информации, подлежащей усвоению, должна быть профессионально-ориентированной, и необходимо постоянное обновление и совершенствование учебно-методической базы за счёт привлечения ресурсов Интернета и совершенствования программно-аппаратных средств обучения.

При организации самостоятельной работы студентов в компьютерной обучающей среде (КОС) преподавателю обеспечивается возможность получения, хранения и доставки учебной информации; регистрации результатов самостоятельной работы независимо от места и времени её осуществления; установления быстрой и надёжной обратной связи по электронной почте. Для компьютерной обучающей среды характерна приоритетная ориентация на освоение механизмов самостоятельной учебной работы, т.е. на формирование самообразовательной учебной компетенции.

Компьютерная обучающая среда позволяет оптимизировать учебный процесс в аспекте модульного обучения, поскольку её потенциал направляется на обеспечение самостоятельного решения таких учебных задач, целью и результатом которых является не только усвоение предметных знаний, но и овладение продуктивным стилем самостоятельной работы. Формируемая таким образом **учебная или учебно-познавательная компетенция** включает освоение действий по самоуправлению учением; механизмы учебно-познавательной деятельности (описание, объяснение, преобразование,

накопление и структурирование информации, её уплотнение и сведение к единым логическим основаниям); стратегии оптимального овладения профессионально-ориентированным учебным материалом.

Другой компетенцией, приобретаемой обучающимися при работе в компьютерной обучающей среде, является **профессиональная компетенция** – то есть умения управления и самоуправления профессиональной активностью, моделируемой с помощью компьютерных средств. Выполняется постоянное обновление и совершенствование учебно-методической базы за счёт привлечения ресурсов Интернета и совершенствования программно-аппаратных средств обучения. В процессе обучения в компьютерной обучающей среде и обеспечения возможности выбора оптимального режима взаимодействия студента с компьютером для студентов создаются условия для прочного и методически обоснованного усвоения предметного материала [Шалкина Т. Н., 2003].

Методика организации самостоятельной работы для студентов предполагает предъявление ситуаций профессионально ориентированного интерактивного общения, а также использование переводческих программ. Формируемая таким образом вузовская иноязычная лингвокомпьютерная компетенция студентов означает не только способность и готовность продолжать изучение иностранного языка в течение всей жизни с помощью применения компьютерных ресурсов, но также и умение применять их для разработки профессиональных и переводческих продуктов. Лингвокомпьютерная компетенция имеет выраженный интегративный характер, поскольку в нее входят знания иностранного языка и навыки пользования элементами КОС для поддержания профессионального роста обучающихся в языковом отношении.

При изучении дисциплин направления самостоятельная работа студентов (СРС) представляет собой единство трех взаимосвязанных форм:

1. **Внеаудиторная самостоятельная работа** делится на следующие традиционные виды заданий: подготовка к контрольной работе, написание рефератов по изучаемой тематике и т.п.

2. **Аудиторная самостоятельная работа,** которая осуществляется под непосредственным руководством преподавателя, представлена такими видами заданий как парная работа по обсуждению основных проблем дисциплины, выполнение контрольных заданий.

3. **Творческая самостоятельная работа студентов (ТСРС), в том числе научно-исследовательская работа**, включает следующие виды проблемно-ориентированных заданий, выполняемых в КОС: поиск, обработка и сравнение информации по печатным и электронным источникам информации по заданной проблеме курса; переписка студентов по электронной почте при выполнении заданий, презентация по подготовленному реферату по индивидуальной исследовательской теме, релевантной содержанию дисциплины направления подготовки. Именно творческая самостоятельная работа может проводиться в интерактивном режиме, обеспечивающим максимально возможное общение студентов на иностранном языке при парном или групповом выполнении заданий проектного типа. **Методами контроля** ТСРС могут быть защита реферата, презентация, выступление на практическом занятии [Шемет О.В., 2004].

Поскольку применение компьютерных технологий обучения в высшей школе является одним из ключевых направлений современных исследований и основным подходом совершенствования дидактических средств обучения в высшей школе, использование разнообразных заданий для выполнения на компьютере делает обучение иностранному языку отвечающим всем требованиям вводимых сейчас стандартов третьего поколения, созданных в формате компетентностного подхода. Регулярное обращение к компьютеру при подготовке домашних заданий и творческих минипроектов по иностранному языку не только усиливает интерес студентов к изучаемому предмету, но также приводит к более эффективному формированию иноязычной лингвокомпьютерной компетенции. Примерами минипроектов могут стать составление

глоссария частотных терминов по специальности с помощью программ-конкордансеров и сравнение эффективности различных систем машинного перевода применительно к специальной тематике, подготовка пакета документов на получение условного гранта и т.д.

Аудиторная работа с использованием ноутбука для демонстрации способов выполнения заданий становится подготовительным этапом к самостоятельному выполнению профессионально-ориентированных заданий. Например, преподаватель может продемонстрировать подготовку презентаций, работу с подкастами, упражнения на редактирование машинного перевода, работу с программами-конкордансерами, Интернет-ресурсами или электронными словарями. Основным же аспектом актуализации лингвокомпьютерного обучения студентов становится их внеаудиторная самостоятельная работа в домашних условиях.

Поскольку характерной особенностью современного этапа развития компьютерной обучающей языковой среды является уже не потребность в разработке нового программного продукта, а тщательный и гибкий подбор уже существующих средств компьютерной лингводидактики, это стимулирует разработку алгоритма подбора компьютерных программ и Интернет-ресурсов для студентов. Владение иностранным языком и навыки пользования компьютером – это, по современным представлениям, зафиксированным в базовых Европейских документах по компетенциям, необходимые каждому специалисту инструментальные компетенции. Признание этих компетенций инструментальными означает, что они необходимы каждому выпускнику вуза и являются неотъемлемой частью их профессиональной компетентности.

Литература

1. Милованова Г.В. Исследование готовности к осуществлению самостоятельной учебной деятельности студентов вуза в условиях интеграции образования / Г.В.Милованова, И.В.Харитонова. – Интеграция образования. – 2011. - №3. – С.33-38.
2. Шалкина Т. Н. Информационно-предметная среда как фактор подготовки будущих инженеров-программистов : автореф. дис. ... канд. пед. наук / Т. Н. Шалкина ; Оренб. гос. ун-т. – Оренбург, 2003. – 21 с.
3. Шемет О. В. Проектирование образовательного процесса в техническом вузе на интегративной основе : автореф. дис. … канд. пед. наук / О. В. Шемет ; Ростов. гос. пед. ун-т. – Ростов н/Д, 2004. – 25 с.

N.V.Lomovtseva (*Murmansk State Technical University*)

THE INDEPENDENT WORK OF STUDENTS IN THE COMPUTER-BASED LEARNING ENVIRONMENT

The role of the computer-based learning environment in the independent work of students is considered in the framework of the competence-based approach, which is an integral part of the modern educational process in the study of a foreign language.

Computer-based learning environment, independent work of students, linguistic computer competence

УДК 372.881.111.1
А. А. Лукин (*Глазовский государственный педагогический институт им. В.Г. Короленко,* e-mail: artem-lukin@inbox.ru)

ОБУЧЕНИЕ ИНОСТРАННЫМ ЯЗЫКАМ С ИСПОЛЬЗОВАНИЕМ СОВРЕМЕННЫХ ИНФОРМАЦИОННЫХ ТЕХНОЛОГИЙ.

В статье рассматриваются преимущества использования информационных технологий и компьютеров в преподавании иностранного языка. Автор изучает возможности разнообразного программного обеспечения для реализации личностного подхода в обучении английскому языку. Выявлено, что использование ИТ положительно влияет на развитие творческого потенциала обучаемых.

Информационные технологии, программное обеспечение, коммуникация, личностный подход

В современных условиях информационного общества, растет роль изучения иностранных языков. Знание иностранного языка дает возможность приобщиться к мировой культуре, использовать в своей деятельности потенциал обширных ресурсов глобальной сети Интернет.

В последнее время применение информационных технологий (далее ИТ) становится все более повсеместным. ИТ стали активно применять и в системе образования.

Еще пару лет назад изучение иностранного языка сводилось к традиционной форме. В условиях аудиторной формы обучения преподаватель не всегда имеет возможность уделить должное внимание каждому студенту, поэтому многие из них теряют мотивацию к обучению, а это, в свою очередь, приводит к снижению уровня полученных знаний. Поэтому главной задачей преподавателя является - пробудить творческий потенциал обучающихся. В этой связи использование компьютера и мультимедийных средств помогает реализовать личностно- ориентированный подход к обучению.

Рассмотрим данную проблему применительно к английскому языку.

На сегодняшний день существует множество разнообразного ПО: электронные учебники, программированные тесты, тренажеры и т.д. Существует возможность выводить на экран компьютера информацию в виде текста, звука, видеоизображения, игр. Интерактивное обучение способствует пробуждению у обучающихся самостоятельности. Рынок ПО очень широк, существуют как платные, так и бесплатные программные продукты. На данный момент предлагается большое количество сервисов как в режиме on-line, так и off-line, которые подбираются преподавателем в зависимости от уровня подготовленности обучающихся.

Кроме того, компьютерные технологии позволяет устранить проблему, связанную с непониманием материала, так как студенту предоставлена возможность использовать различные справочные пособия и словари. Работая на компьютере, студенты стараются довести работу до конца, прибегнув за помощью к тем же электронным словарям.

Компьютер, помимо преподнесения материала для изучения, помогает также проверить и качество его усвоения: при этом обеспечивается гибкая система распределения упражнений среди всех учащихся. Кроме того, трудно переоценить роль компьютера как средства осуществления контроля над деятельностью учащихся со стороны учителя, а также как средства формирования и совершенствования самоконтроля.

ИТ помогают не только повысить эффективность обучения, но также и стимулируют учащихся к дальнейшему изучению языка.

Статус иностранного языка существенно изменился в нашей стране. Востребованность на рынке труда специалистов со знанием иностранных языков очень велика. Владение навыками иноязычной компетенции стало рассматриваться как необходимое личностное и профессиональное качество любого специалиста, как средство, объединяющее государства и народы, как средство социализации. В обществе растет и потребность в высокообразованных специалистах, хорошо владеющих иностранным языком в профессиональной деятельности и в рамках межличностной коммуникации [1].

Еще одно преимущество использования ИТ на занятиях по иностранному языку заключается в том, что использование компьютерных и информационных технологий на второй и третьей ступенях обучения позволяет обучающимся лучше подготовится к итоговой аттестации по английскому языку в соответствии с требованиями государственного стандарта. В процессе обучения обучающиеся не только совершенствуют знания, приобретённые ими за предыдущий период обучения, но и расширяют свой словарный запас с учётом практического владения иностранным языком в стандартных ситуациях (например, в рамках изучаемых монологических высказываний с элементами рассуждения и диалогических бесед в виде обмена мнениями).

Следует отметить, что в настоящее время используются разнообразные формы организации образовательного процесса. Так как информационные технологии являются как средством подачи материала, так и контролирующим средством, то подобные технологии обеспечивают высокое качество подачи материала. На занятиях преподаватель может использовать различные коммуникативные каналы, а именно: текстовый, звуковой, графический, сенсорный и другие. Всё это позволяет увеличить мотивацию учащихся и сформировать у них коммуникативную компетенцию [1].

Обучающие программы по иностранному языку способствуют повышению интереса обучаемых к изучению иностранного языка, и в дальнейшем, как следствие - развитию умений аудирования, чтения, говорения, письма, выработке навыков контроля и самоконтроля учащихся.

В меняющейся в быстром темпе системе образования в учебном процессе играет большую роль ИКТ. Использование информационно-коммуникационных технологий открывает огромные возможности компьютера в качестве учебного инструмента. Учебные компьютерные программы имеют большое преимущество по сравнению со стандартной системой обучения. Они позволяют тренировать различные виды речевой деятельности и сочетать их в разных комбинациях, помогают понять лингвистические способности иноязычной речи, создавать коммуникативные ситуации, автоматизировать речевую и языковую деятельность, обеспечить индивидуальный подход в обучении и активизировать самостоятельную работу студентов.

Сеть Интернет – это необъятный источник ресурсов непосредственно на изучаемом языке и об иностранном языке. Однако, можно найти материалы, в которых присутствуют грамматические, орфографические и лексические ошибки. Работа с ресурсами подобного качества будет требовать от обучающихся развития специальных умений – критически изучать, распознавать и анализировать языковой материал, что также является полезным при изучении иностранного языка [2].

Современность условия жизни предъявляют высокие требования к обучению практическим навыкам языка в повседневном общении и профессиональной сфере. Объем информации растет, и часто рутинные способы ее передачи, хранения и обработки являются неэффективными. А использование информационных технологий раскрывает огромные возможности компьютера как учебного инструмента. Следует отметить, что использование мультимедийных технологий может обеспечить также и педагогическое воздействие на обучаемых. Компьютер в учебном процессе – это не механический педагог, не заместитель или аналог преподавателя, а средство расширения возможностей преподавателя в процессе его работы со студентами на занятии.

Итак, использование информационных компьютерных технологий на занятиях по иностранному языку способствует формированию и совершенствованию обще-учебных умений и навыков обучающихся, расширению их языкового материала, проявлению самостоятельности в работе над учебным материалом, развитию их творческого потенциала и познавательной активности, и, в конечном итоге - созданию увлекательного занятия.

ЛИТЕРАТУРА

1. Роберт И.В. Теория и методика информатизации образования (психолого-педагогический и технологический аспекты) [Электронный ресурс] / И. В. Роберт. — Эл. изд. — М. : БИНОМ. Лаборатория знаний, 2014.—398 с. ULR: http://znanium.com/bookread2.php?book=538896#

2. Сысоев П.В., Евстигнеев М.Н. Разработка авторских учебных Интернет-ресурсов по иностранному языку. / ИЯШ № 2, 2009. – С. 8–16.

A.A. Lukin (*Glazov State Pedagogical Institute, «GGPI»)*

FOREIGN LANGUAGE TEACHING USING MODERN INFORMATION TECHNOLOGIES

The article discusses the benefits of using information technology and computers in teaching a foreign language. The author examines the possibility of a variety of software for realization the personal approach in teaching English. It is revealed that the use of information technology positively influences on the development of creative potential of students.

Information technology, software, communication, personal approach

УДК 378.147.88:811.111

И. П. Макаренко (*Белорусская государственная сельскохозяйственная академия,* e-mail: irinamak.07@mail.ru)

ОБУЧЕНИЕ СТУДЕНТОВ-ЭКОНОМИСТОВ АНГЛИЙСКОМУ ЯЗЫКУ С ПОМОЩЬЮ КЕЙС-ТЕХНОЛОГИИ

Раскрывается сущность кейс-технологии, анализируется ее потенциал в процессе преподавания английского языка. Приводятся методические рекомендации, позволяющие реализовать обучающий и развивающий потенциал кейс-технологии с целью более эффективной иноязычной подготовки будущих экономистов.

Кейс, ситуация, навыки и умения речевого общения, иноязычная коммуникативная компетенция

В настоящее время динамичное развитие различных отраслей экономики, ужесточение конкуренции на фоне процессов глобализации диктуют повышенные требования к специалистам экономического профиля. Наряду со специальными знаниями одним из ключевых условий успешного осуществления профессиональной деятельности становится владение иностранным языком. Это особенно актуально в отношении английского языка, который без преувеличения является языком мировой экономики и языком международного общения в целом. Очевидно, что в сложившейся ситуации

требуются более эффективные технологии обучения, которые позволяют интенсифицировать речемыслительную деятельность студентов и достичь необходимого уровня владения иностранным языком.

Одной из технологий, обладающих значительным обучающим и развивающим потенциалом, является кейс-технология, или анализ конкретных ситуаций. Первоначально разработанная в 80-е годы 20 века в Гарварде, она применялась в процессе подготовки студентов, изучающих юриспруденцию, медицину, менеджмент и маркетинг. С течением времени область применения данной технологии расширилась и стала охватывать не только сугубо профессиональную, но и иноязычную подготовку будущих специалистов.

Под кейс-технологией понимают включение в учебный процесс глубокого и детального исследования реальной или имитированной ситуации с целью выявления ее частных или общих свойств, определения вариантов решений и нахождения оптимального решения. Ситуация — это совокупность взаимосвязанных факторов и явлений, характеризующая определенный этап, период или событие практики и требующая от обучаемого соответствующих оценок, решений, действий [1]. Выделяют ситуации, в которых принятие решений строго определяется фактами и единственно верный вариант может быть установлен дедуктивным путем, а также ситуации, где существуют различные варианты решений, которые могут зависеть не только от фактов, но и от контекста, в котором имеют место описываемые явления. Во втором случае на принятие решений могут влиять эмоции, морально-этические и другие факторы [2].

Кейс-технология, используемая в процессе обучения иностранному языку студентов экономического профиля, имеет свою специфику, поскольку нацелена на развитие умений решения управленческих задач иноязычными средствами. В процессе работы над ситуациями происходит совершенствование навыков чтения и развитие умений устно-речевого общения. Однако, для того, чтобы это стало возможным, преподавателю иностранного языка необходимо учитывать знания студентов по специальности на данном этапе обучения, а также уровень их языковой подготовки. Применение данной технологии является наиболее эффективным в том случае, когда усвоен определенный терминологический аппарат и обучаемые владеют речевыми клише, используемыми для выражения собственного мнения, выяснения мнения собеседника, согласия или несогласия с ним, убеждения, внесения предложения, совета и т. п. Кроме того, студентам экономических специальностей требуются речевые навыки анализа графиков, диаграмм и сводных таблиц с числовыми данными. Следовательно, необходима предварительная работа, направленная на формирование у студентов соответствующих навыков и умений.

Источниками ситуаций (кейсов) могут служить газетные и журнальные публикации экономического характера, а также ситуации, представленные в иноязычных книгах по специальности. Можно воспользоваться методически препарированными кейсами либо самим осуществить обработку в учебных целях. При отборе ситуаций необходимо учитывать ряд требований, которые предъявляются к их содержанию и структуре. Они приводятся ниже.

- Повествовательный характер. Предпочтение следует отдавать ситуациям, характеризующимся интересным сюжетом, где прослеживается завязка, развитие события и развязка. При этом развязка может не предъявляться студентам, а представлять собой искомое решение, к которому студентам предстоит прийти в результате дискуссии. Особенностью ситуаций, возникающих в деловой сфере общения, является то, что чаще всего они не имеют одного единственно правильного решения.

- Актуальность и новизна информации. Рекомендуется использовать ситуации, в которых упоминаются события не более чем пятилетней давности. Вполне естественно, что текущие события вызывают более живой отклик и желание их обсудить, чем устаревшие реалии.

- Способность пробуждать сочувствие и сопереживание главным действующим лицам. Например, ситуация может быть связана с приемом на работу или увольнением

сотрудника. Отмечается, что на эмоциональную сферу значительное воздействие оказывает наличие цитат – как реплик действующих лиц, так и отрывков из писем и т.д.

- Наличие противоречия, проблемы, требующей решения. При этом не обязательно всегда предлагать дилеммы, где вопрос принятия решения стоит максимально остро. Достаточно использовать ситуации, которые вызывают расхождение мнений.

- Обобщенность и краткость. Следует привести не просто некий любопытный случай, а пример, который является достаточно обобщенным, что позволит обучаемым в дальнейшем перенести свой опыт решения проблемы на другой случай. В частности, необходимо предусмотреть ситуации общения, характерные для специалистов экономического профиля. Краткость же позволяет удержать в памяти все факты и сосредоточиться на решении проблемы.

- Педагогическая польза. Наряду с вышеперечисленными характеристиками ситуации, используемые в учебном процессе должны быть адекватны поставленным задачам. В первую очередь они должны способствовать развитию умений речевого общения будущих специалистов, формированию иноязычной коммуникативной компетенции [2].

На начальных этапах обучения, когда речь студентов еще не достигла достаточной беглости, можно предложить для анализа ситуации с готовым решением. После их изучения в индивидуальном режиме или в составе малых групп, студенты могут прокомментировать эти решения, выразить свое согласие или несогласие с ними, при необходимости используя опоры, содержащие нужные клише.

На более продвинутых этапах обучения можно воспользоваться незавершенными кейсами. В этом случае студенты, работая в малых группах, проводят всесторонний анализ и осуществляют поиск решения. Затем каждая группа представляет свой вариант и в ходе общей дискуссии вырабатывается оптимальное решение. Ситуации могут затрагивать различные по своему характеру проблемы, а также посвящаться разным аспектам одной и той же проблемы и представлять собой единый цикл.

В целом, можно отметить, что регулярное применение данной технологии помогает интенсифицировать процесс обучения и способствует более эффективной иноязычной подготовке будущих экономистов.

ЛИТЕРАТУРА

1. Golich, V.L. The ABCs of Case Teaching // International Studies Perspectives. 2000. Vol. 1(1).

2. Herreid, C. F. Start with a Story: The Case Study Method of Teaching College Science. Arlington: NSTA Press, 2007.

I.P. Makarenko (*Belarusian State Agricultural Academy*)

TEACHING ENGLISH TO ECONOMIC STUDENTS THROUGH THE CASE STUDY

The nature of the case study is revealed, the potential of this technique in the process of teaching English is analyzed. Methodological recommendations are given which make it possible to realize the educational and developing potential of case studies for the purpose of improving future economists' foreign language mastery.

Case, situation, communication skills and abilities, foreign language communicative competence

УДК 372.881.111.1
В. А. Максимова (*Глазовский государственный педагогический институт им. В.Г. Короленко,* e-mail: nikaclemente007@gmail.commailto:irishka-golubeva423@yandex.ru*);*
И. А. Голубева (*Глазовский государственный педагогический институт им. В.Г. Короленко,* e-mail: irishka-golubeva423@yandex.ru*);*
Н. А. Ильина (*Глазовский государственный педагогический институт им. В.Г. Короленко,* e-mail: nata.ilina2804@yandex.ru*)*

РАЗРАБОТКА УНИВЕРСАЛЬНОЙ КОМПЬЮТЕРНОЙ ПРОГРАММЫ ДЛЯ СОЗДАНИЯ ДИДАКТИЧЕСКИХ КВЕСТОВ НА ИНОСТРАННЫХ И НАЦИОНАЛЬНОМ ЯЗЫКАХ

В статье описана работа проектной группы над универсальной компьютерной программой для создания дидактических квестов для изучения различных тем в курсах английского, немецкого и удмуртского языков. Авторы описывают технические характеристики программы. Описаны перспективы данного проекта.

Компьютерная программа, дидактический квест, технические характеристики, перспективы проекта, универсальность

Постоянные изменения в современном обществе требуют развития новых способов обучения, способствующих выработке у студентов самостоятельности в решении поставленных проблем. Федеральные государственные образовательные стандарты нового поколения требуют использования технологий деятельностного типа.

Одним из методических приёмов, который отвечает данным требованиям, является дидактический квест. Квестовое задание – это возможность приобрести знания и опыта в интересной и запоминающейся форме.

Как такового определения урока-квеста нет. Данное понятие в основном встречается в пояснительных записках учителей при разработке урока. Некоторые методисты связывают понятие «урока-квеста» и с педагогической технологией, и с информационной технологией, а некоторые называют его просто игрой. Но следует уточнить, что это не просто игра, а именно дидактическая игра, потому что в уроке-квесте есть все признаки дидактической игры, а именно: временная законченность, определенные правила, результат и отведенные роли и задачи для учащихся [1].

Именно этот приём стал основой нашего проекта, который реализуется в настоящее время в Глазовском государственном педагогическом институте им. В.Г. Короленко.

Первоначально, для выявления проблемы, мы провели опрос среди студентов 1-ого курса неязыковых специальностей нашего института. По результатам опроса мы выявили достаточно низкую мотивацию студентов к изучению иностранного языка. Можно сделать вывод, что материал, предлагаемый студентам на занятиях по иностранному языку, не всегда доступный и интересный. Не всегда с помощью этого материала удаётся замотивировать студента.

С другой стороны, опрос показал, что студенты положительно относятся к электронным средствам обучения и считают их отличным дополнением к учебникам. Из бесед с преподавателями стало ясно, что таких электронных средств разработано достаточно мало. Довольно сложно найти готовый материал по определённой теме. Таким образом, мы выявили проблему: недостаточное использование современных компьютерных технологий при обучении иностранному языку студентов неязыковых специальностей. Целью нашего проекта стала разработка универсальной компьютерной программы для создания дидактических квестов для изучения различных тем в курсах английского, немецкого и удмуртского языков.

В нашем вузе на неязыковых специальностях изучаются английский и немецкий языки. Почти все специальности также изучают национальный язык – удмуртский. Именно на базе этих языков мы составили первый типовой квест. Он был посвящён теме «Мой институт». Эта тема присутствует в учебном плане. Кроме того, более подробное знакомство студентов первого курса с институтом способствует их успешной адаптации. Мы попытались максимально наполнить квест тематической лексикой. Активная поисковая работа помогла студентам запомнить большинство слов по теме «Мой институт».

Обратимся к самой компьютерной программе, являющейся основой квеста. Программа состоит из трёх частей:

Основное меню

В данной части находятся кнопки «Начать квест», «Выбор языка» и «Правила». Перед началом квеста пользователю необходимо будет изучить правила по использованию данной программы, а также выбрать язык прохождения квеста.

Вопросы

Здесь пользователю предлагается вопрос на выбранном языке и поле для ввода своего ответа. К следующему вопросу можно перейти только после того, как испытуемый дал правильный ответ на предыдущий.

Завершение квеста

При завершении квеста студент может узнать статистику верных и неверных ответов.

Следует сказать несколько слов об технических особенностях данной программы. Технические характеристики данной программы - это интуитивно понятный интерфейс, полная проверка на правильность введённого ответа, лёгкая замена вопросов и ответов для преподавателя, возможность создание сразу до трёх квестов. Программа создана на языке программирования Pascal (изначально создана под Windows). Важно отметить, что установить программу несложно, необходимо только извлечь папку с программой из архива в удобное для вас место и, открыв папку, запустить файл с расширением .exe.

Авторская программа полностью готова и уже апробирована преподавателями на английском, немецком и удмуртском языках по теме «Мой институт». Следует отметить, что в ходе работы над проектом, а именно: разработке и апробировании квеста, были замечены и устранены недостатки программы и были выбраны наиболее оптимальные способы работы с данной программой.

Ценность данной программы состоит в том, что разработчики данной программы предусмотрели возможность дальнейшего ее усовершенствования для минимизации возможных рисков и недочётов. Естественно, возможности данной программы неограниченны, а именно: мы можем расширить тематику квестов, а преподаватели при апробации квестов могут с легкостью вносить изменения в её составляющие компоненты и без проблем использовать данное компьютерное приложение на своих занятиях.

Однако необходимо также разработать и методические пособия для преподавателей, в которых будут прописаны все нюансы работы с данным приложением. И лишь после этого преподаватель сам сможет с лёгкостью и без каких-либо специальных знаний сделать свой собственный квест по любой теме.

Однако, преподавателю, который будет работать с данной программой, следует обратить внимание на некоторые особенности, а именно: на имеющиеся на компьютере языковые раскладки: немецкий или удмуртский языки требуют использования определённых символов, отсутствующих при стандартной русской или английской раскладке. Кроме того, если преподаватель использует в квесте в виде ответов русские названия, фамилии необходимо учесть правила транслитерации. Эти особенности языкового компьютерного квеста отмечены в правилах его прохождения. Более подробное описание работы с квестом планируется включить в методические рекомендации для преподавателей.

Итак, ценность данной компьютерной программы состоит в том, в дальнейшем возможна апробация квеста и в рамках других учебных дисциплин, что позволит разработать дополнительные правила для каждого предмета. Таким образом, разработанная нами квестовая программа станет абсолютно универсальной. Таким образом, разработка универсальной компьютерной программы дидактических квестов на иностранных и национальных языках может способствовать повышению эффективности работы как на занятиях по иностранному языку, так и в процессе изучения национального языка.

Итак, предлагается инновационная квестовая программа, способствующая повышению эффективности обучения иностранному языку в вузе. Для внедрения и использования программы предлагается определенный алгоритм работы, а именно: разработаны минимальные правила для использования квестовой программы при обучении иностранному языку.

ЛИТЕРАТУРА

1. Каравка А.А. Урок-квест как педагогическая информационная технология и дидактическая игра, направленная на овладение определенными компетенциями// Мир науки, 2015. №3. URL: http://mir-nauki.com/PDF/45PDMN315.pdf

V.A. Maximova, I.A. Golubeva, N.A. Ilina (*Glazov State Pedagogical Institute, «GGPI»)*

DEVELOPMENT OF THE UNIVERSAL COMPUTER PROGRAM FOR CREATION OF THE DIDACTIC QUESTS IN FOREIGN AND NATIONAL LANGUAGES

The development of the universal computer program for creation of didactic quests for studying of different topics in English, German and Udmurt by design team is described in the article. The authors describe the technical characteristics of the program. The prospects of this project are described.

Computer program, didactic quest, technical characteristics, prospects of the project, universality.

УДК 800.92:519.682

М. А. Мартынова (*Российская академия народного хозяйства и государственной службы при Президенте РФ,* e-mail: bilingualconnect@mail.ru)

ОБУЧАЮЩИЙ ПОТЕНЦИАЛ РАБОТЫ С ВИДЕОМАТЕРИАЛАМИ В КУРСЕ «РУССКИЙ ЯЗЫК И КУЛЬТУРА РЕЧИ» ПРИ ПОДГОТОВКЕ БУДУЩИХ ЮРИСТОВ

Рассматриваются возможности использования видеоматериалов. Описывается их применение в аудиторной и самостоятельной работе. Оценивается обучающий потенциал таких источников при формировании профессиональной компетенции будущих юристов.

Русский язык и культура речи, видеоматериалы, профессиональная компетенция

Культура речи будущего юриста — это не только часть его общей культуры, но и одна из составляющих профессиональной компетенции. Общение является неотъемлемой

частью профессиональной деятельности людей, связавших себя с юриспруденцией, ведь их профессия относится к числу профессий с повышенной речевой ответственности. Вне зависимости от того, где в дальнейшем предстоит работать нашим будущим студентам, от них потребуется владение навыками общения с коллегами и клиентами, умение вести деловые переговоры и участвовать в дискуссиях, составлять и редактировать деловые бумаги, документы, убеждать и высказывать свою точку зрения. Возникает вопрос о необходимости хорошего знания и грамотного использования родного языка. Правильная, чёткая, убедительная речь становится залогом успешного решения будущих практических задач, особенно в условиях резкого снижения речевой культуры.

Предмет «Русский язык и культура речи» для будущих юристов вводится на втором курсе обучения. Безусловно, вчерашние школьники имеют ещё не такие чёткие представления о своей будущей профессиональной деятельности, чаще всего попав на студенческую скамью по совету своих родителей. Однако к началу второго курса у ребят уже начинают закладываться основы теоретических профессиональных знаний. Но, как нам кажется, по-прежнему остаётся большой разрыв между познанием своей будущей профессии в теории и наблюдениями над профессиональной деятельностью юристов-практиков. Каким образом может быть преодолён наметившейся разрыв? Думается, что неоценимую помощь в этом могут оказать видеоматериалы. Большой обучающий потенциал работы с ними подробно рассмотрен на примере изучения иностранных языков, однако применительно к родному языку в рамках вузовского обучения об использовании этого дополнительного резерва в учебном процессе говорят не так часто. Именно поэтому мы решили обратиться к рассмотрению возможностей использования видеоматериалов при изучении курса «Русский язык и культура речи».

Данный предмет предполагает овладение нормативным аспектом русской речи, расширение представления о возможностях различных видов речевой деятельности и их профессиональной уместности в работе юриста, знакомство со стилями речи во всём их многообразии, а также моделирование поведения в возможных ситуациях делового общения.

Просмотр видеоматериалов в учебных целях предполагает не только его демонстрацию, но также аудиторную и самостоятельную работу учащихся. В процессе работы появляется возможность совершенствовать аналитические способности студентов, развивать умение воспринимать профессионально значимую информацию. Ситуативность и динамика происходящих на экране событий позволяют говорить, что такой вид наглядности в демонстрации некоторых составляющих профессиональной компетенции будущих юристов является эффективным средством обучения. Подключение аудирования с опорой на зрительно-слуховой ряд делает последующее обсуждение поставленных преподавателем вопросов, рассматривающих различные аспекты будущей специальности, более мотивированным.

Некоторые фильмы полностью посвящены особенностям работы юриста той или иной специализации и освещают различные стороны профессиональной этики («Эрин Брокович», «Фирма», «Адвокат», «Защитник», «Двенадцать» и т.п.), другие же могут представлять интерес только с точки зрения анализа отдельных эпизодов. Так, например, «Мимино» - сцена судебного заседания с выступлением начинающего адвоката может продемонстрировать, с одной стороны, методы сбора информации при подготовке защитительной речи, с другой стороны, умение правильно ставить вопросы, логически доводя защиту подсудимого до победного конца. Аналогично может быть рассмотрена и сцена суда из «Кавказской пленницы». Используя данные примеры, мы постарались доказать идею о том , что даже из кинолент, не имеющих казалось бы прямого отношения к профессиональной деятельности юриста, порой, совершенно неожиданно, можно извлечь полезный для нас материал. Если же говорить об экранизации русской классики, то там мы найдём также достаточно много профессионально значимых сцен («Братья Карамазовы», «Преступление и наказание», «Воскресенье», «Живой труп» и др.)

С помощью фильмов удаётся перенести в аудиторию сцены, непосредственно соприкасающиеся с профессиональной сферой будущих юристов. Безусловно, наша фильмотека шире представляет работу адвокатов,
прокуроров, следователей и судей, тогда как специфика работы корпоративных юристов реже находит своё отражение на экране.

Работа с фильмами или их фрагментами решает не только методические задачи, но и вносит элемент разнообразия в занятия по курсу «Русский язык и культура речи», вызывает у студентов искреннюю заинтересованность и повышает их мотивацию к изучению данного предмета. Видеоматериал, представляющий профессиональные проблемы и конфликты, обеспечивает естественное, а не искусственное, течение последующей дискуссии.

Интересно, что при желании преподаватель может таким образом «собрать» видеофрагменты, что они позволят увидеть некоторые стороны профессии в динамике: например, взяв выступления начинающего и более опытного адвокатов, можно сравнить такие их профессиональные качества, как манера публичного выступления, особенности владения голосом, интонацией, чёткость произношения речи, постановка вопросов истцу и ответчику, владение невербальными средствами общения, использование приёмов убеждения и т. п.

Фильмы представляют собой аутентичные тексты и этим являются особенно ценными для студентов, будущих юристов. По наблюдениям исследователей, при отсутствии целенаправленного обучения аудированию уровень понимания воспринимаемого на слух текста даже на родном языке составляет лишь чуть больше 50%. Соответственно для того, чтобы наши учащиеся смогли извлечь из предлагаемых нами видеоматериалов ценностно значимый и профессионально ориентированный материал, они должны быть к этому готовы. С этой целью методически целесообразно дать установку перед просмотром видеоэпизода, заранее обратив внимание студентов на что им следует обратить внимание при анализе. Учебные задачи, поставленные на конкретном этапе привлечения видеоматериала, будут диктовать формулировку заданий.

Важным критерием отбора фильмов или эпизодов из них является профессиональные значимые моменты, которые затем можно положить в основу обсуждения. Таким образом, мы можно говорить о большой воспитательной и познавательной ценности кино- и видеоматериалов с точки зрения овладения студентами-юристами элементами профессиональной компетенции при изучении курса «Русский язык и культура речи».

Работу с видеоматериалами на аудиторных занятиях методически целесообразно проводить в три этапа:

- задания перед просмотром;
- комментарии во время просмотра;
- дискуссия после просмотра.

Как мы уже отмечали ранее, работа с видеоматериалами может быть вынесена за рамки аудиторных занятий и предложена в качестве самостоятельной. В этом случае, результатом анализа после просмотра материала может стать письменная работа с заданиями типа:

- Посмотрите фильм (эпизоды фильма) «...». Как вы думаете, чем можно обосновать выбор данного фильма с точки зрения профессиональной компетенции юриста?
- Опишите профессионально значимые, на ваш взгляд, черты, которые демонстрирует этот фильм (эпизод).
- Сравните профессиональное поведение героев. Согласны ли вы с ним?
- Какие знания, полученные вами при изучении курса «Русский язык и культура речи», могут быть проиллюстрированы на примере этого фильма (эпизода)? и т. п.

Кроме того, предложенные для самостоятельной работы темы, могут носит и обобщающий характер: « Сцены суда в экранизации русской классики», «Описания суда

присяжных в отечественных и зарубежных фильмах», «Защитительные и обвинительные речи на примере отечественных фильмов», «Сравнительная характеристика профессионального поведения западных и российских адвокатов» и т. п. Темы могут быть предложены в качестве проектных заданий в зависимости от степени подготовленности группы.

Моделирование элементов будущей профессиональной деятельности в учебных условиях может быть дополнено и игровыми заданиями по просмотренным эпизодам или ситуациям фильма:

- Разыграйте сцену приёма посетителей …,
- Проведите допрос свидетелей (обвиняемого) на основе просмотренного фильма.
- На основе просмотренного фильма определите свою линию защиты (обвинения) и продемонстрируйте её.
- Найдите ключевую мини-ситуацию просмотренного эпизода и инсценируйте её, обращая внимание на профессиональное поведение и речь героев.

Видеоматериал может стать хорошим подспорьем не только для последующих дискуссий, но и для овладения некоторыми тонкостями языковой работы:

- При просмотре эпизода фильма, запишите юридические термины, встретившиеся там, и дайте им толкование.
- При просмотре сцены судебного заседания, запишите встретившиеся вам в речи адвоката фразеологизмы, пословицы и т. п. Какими выразительными средствами он пользуется в большей степени и с какой целью?

Мы попытались описать некоторые возможности работы с видеоматериалами при обучении будущих юристов на примере курса «Русский язык и культура речи». Преподаватель сам выбирает задания и дозирует использование видеоматериалов в зависимости от изучаемого аспекта. Материалом для анализа могут служить не только фильмы, но и ток-шоу, новостные программы, фрагменты из детского журнала «Ералаш», кадры мультфильмов и др. Они могут стать уместной иллюстрацией при рассмотрении тем, касающихся этикетных форм, соблюдения нормативного аспекта языка, а также его нарушений. Овладению навыками ведения спора, разрешению конфликтных ситуаций тоже сможет помочь видеоматериал. Как мы видим, обучающий потенциал его использования достаточно велик, и в руках опытного преподавателя может стать хорошим помощником при формировании элементов профессиональной компетенции будущих юристов.

М.А.Мартынова (*Russian Presidential Academy of national economy and public service)*

THE TRAINING POTENTIAL OF WORKING WITH VIDEO MATERIAL IN THE COURSE "RUSSIAN LANGUAGE AND CULTURE OF SPEECH" IN THE PREPARATION OF FUTURE LAWYERS

The possibilities of use of video are reviewed. It describes their usage in classroom and autonomous work. Estimated the learning potential of these sources of formation of professional competence of future lawyers.

Russian language and culture of speech, video, professional competence

УДК 811-11.112
О. В. Матасова *(Саратовский социально-экономический институт РЭУ им. Г. В. Плеханова*, e-mail: oxana.matasova@yandex.ru);
В.В. Найда *(Саратовский социально-экономический институт РЭУ им. Г. В. Плеханова, e-mail: viktoria-forever@bk.ru)*

ВЛИЯНИЕ МАРТИНА ЛЮТЕРА НА СТАНОВЛЕНИЕ СОВРЕМЕННОГО НЕМЕЦКОГО ЯЗЫКА

В статье рассматривается вклад Мартина Лютера в становление современного немецкого языка, исследуются его языковые нововведения, нашедшие применение в высоком литературном стиле и поэтическом немецком языке.

История немецкого языка, надрегиональный литературный язык, Реформация, перевод, средневерхненемецкий, восточно-средненемецкий диалект

Деятельность М. Лютера, инициатора и идейного вождя Реформации, является ярчайшим примером единства социальной активности и языкового творчества, политико-идеологического воздействия на массы с постоянными усилиями по совершенствованию используемых для этой цели языковых средств.

Центральное место в языковом творчестве М. Лютера занимает перевод библии на немецкий язык, осуществленный им с непосредственной опорой на оригинальные (древнееврейский и греческий) тексты. При этом канонизированная католической церковью латинская версия библии *Вульгата* подверглась критическому анализу и исправлению. Перевод библии, включающий перевод Нового Завета, вышедший в 1522 г., и Ветхого Завета – в 1534 г., его обоснование и защита в трудах М. Лютера, представляют интерес как один из решающих этапов формирования переводческих воззрений и донаучных теоретических посылок, легших в основу практики перевода.

Вследствие высокой социальной значимости перевода библии диапазон графической, грамматической и лексической вариантности не мог быть большим. М. Лютер, осознавая это, старался представить текст перевода по возможности свободным от диалектных языковых признаков. И всё же, влияние восточно-средненемецкого (далее в-с-н) диалекта, в основе которого лежал язык Саксонской канцелярии, достаточно чётко. Канцелярский язык рассматриваемого периода не обладал достаточными средствами выражения для перевода Священного Писания и находился в сильной зависимости от латинского синтаксиса. М. Лютеру пришлось приложить все силы языкового мастерства для обогащения оказавшегося в его распоряжении типа в-с-н канцелярского языка.

Большое значение для становления общего языка, охватывающего все немецкие территории, имело изобретение книгопечатания, сделанное в 1440-х годах И. Гуттенбергом. До этого языковое сближение различных территорий могло протекать лишь путем устного и письменного общения отдельных лиц. С открытием книгопечатания и удешевлением книгопроизводства книги стали доступны не только ограниченному кругу читателей, т. к. появилась возможность распространять дешевые книги в тысячи экземпляров по всей немецкоязычной территории. Печатники были материально заинтересованы в том, чтобы в самых различных областях Германии их книги были понятны, читались и находили сбыт, что было возможным при отсутствии в книгах ярко выраженных диалектных черт.

Охарактеризуем графику, звуковой состав, грамматику и лексические особенности языка М. Лютера.

Придерживаясь в-с-н традиции, М. Лютер употребляет вместо средневерхненемецкого (далее с-в-н) *uo* на месте южнонемецкого (далее ю-н) умлаутированного *u*. В буквосочетании *ie*, например, в *bieten e* служит у него знаком дол-

готы; так он писал *sieben* и *Wiese* вместо с-в-н *siben* и *wise*. В южной Германии это сочетание передавало дифтонг. Старый средненемецкий дифтонг *ei* всегда так и пишется у М. Лютера, тогда как в южной Германии он передается сочетанием *ai (Bein, Steln/Bain, Stain)*. Кроме того, М. Лютер отказывается от употреблявшихся им вначале в-с-н форм: *gleuben, teufen, Heupt* и пользуется южн.-нем. *glauben, tauten* и *Haupt*.

Подобно общему ю-н языку, но в противоположность немецкому языку в Швейцарии, где сохранились старые монофтонги, в языке М. Лютера старые с-в-н долгие *ī, ō, ü* отражены буквосочетаниями *ei, au, eu*. В соответствии с в-с-н у М. Лютера иногда вместо древних *u* и *ü*, сохранившихся в южной Германии, встречается *o* и *ö*, например, *Sohn* вместо с-в-н *sun, kommen* вместо с-в-н *kumen, König* вместо с-в-н *künic*.

В отличие от ю-н в языке М. Лютера часто сохраняется *-e*: *Name/Nam, Speise/Speis, Rede/Red — die Wölfe/Wölf, die Winde/Wind*. Кроме того М. Лютер отказывается от восточно-средненемецкой канцелярской манеры писать *-is* вместо *-es* (*Gottis, Freundis*) [1].

Появление новых фонологических противопоставлений находит отражение в графике перевода библии. Анализ текста 1580 г. издания показывает, что графемы <*o*> и <*u*> в результате умлаутизации получают пары <*ő*> и <*ű*> - |*wőste*| |*dűster*|, |*Dűpe*|. Дифтонг [*ae*] имеет три способа написания *ei, ey, y*. Графема <*y*> служит также для обозначения краткого /*i*/ - *Lycht*. Дифтонги [*ao*] и [*ae*] не имеют пока соответствующего графического выражения и обозначаются М. Лютером монографами <*ő*> *Bőme*, <*u*> - *upghan* [4].

Долгота и краткость гласных обозначается у М. Лютера тремя способами. Во-первых, в употребление вводятся сдвоенные графемы после кратких гласных (*settede, krűppet*); во-вторых, используется немой *h* в поствокальной позиции, обозначающий долготу предшествующего гласного: *upqhan*. В-третьих, долгота гласного маркируется посредством геминант: *seer*.

В противоположность ю-н М. Лютер никогда не передает начальное *b-* через *p-* (*Bote/Pot*). Вместо *k-* он никогда не пишет *kh-*, как это было широко распространено в южной Германии. М. Лютер использует новую графему <*sch*> перед гласными и сонорными согласными. В других позициях он пишет <*s*> – *swenede* [4]. Начальные *sw-, sl-, sn-, sm-,* еще часто встречающиеся в орфографии южной Германии, у него выступают как *schw-, schl-, schn-, schm-* (*Schwalbe/Swalb, Schmerz/Smertz* и т. д.). Ю-н оглушение звонких согласных не играло у М. Лютера никакой роли (*gab/gap; Tag/Tack* и т. д.).

Перейдем к грамматическим особенностям языка М. Лютера. Он употребляет архаичные формы претерита, например, *steigen – steig, treiben – trieb*, хотя в современных ему текстах уже можно обнаружить новые формы *stig, trib*. Однако он использует формы *war* и *hatte* вместо обычных в то время *was* и *het*. Перевод М. Лютера часто демонстрирует расхождения в грамматическом роде существительных, до которого слова *Gedächtnus, Reichtum* были женского рода, *Gesang* и *Gewalt* – среднего, а *Last, Luft, Tauf, Wolk* мужского. Кроме того, М. Лютер использует средненемецкий (с-н) суффикс *-nis* в отличие от ю-н *-nus*: *Verdammnus, Empfangnus* и т. д. С-н уменьшительный суффикс *-chen* или верхнесаксонский *-ichen* он употребляет только в фамильярной речи и в письмах (*Liebchen, Sohnichen*); в своих произведениях он пользуется в большинстве случаев суффиксом *-lein*, широко распространенным в ю-н (*Mägdlein*). В соответствии с ю-н традицией начиная с 1522 г. он все чаще пользуется приставкой *ver-* вместо средненемецкой приставки *vor-* [1].

Лексический состав немецкого языка значительно обогатился благодаря текстам М. Лютера, хотя многие из этих введенных им калек употребляются в литературном и поэтическом языке поздних периодов, например: *Machtwort* (лат. *ulima verba*), *Ebenbild* (лат. *configuratio*), *friedfertig* (лат. *pacatus*, *amans pacis*). Многие слова употреблены М. Лютером в новом значении, при этом чаще всего имел место процесс расширения значения. Так М. Лютер впервые употребил глагол *anfahren* в Евангелии со значением *подъезжать*. Глагол *verfassen,* означавший ранее *вобрать, вмещать,* приобрел благодаря М. Лютеру значения *составлять, сочинять, написать*. Прилагательное *fromm,* имевшее в

древненемецком значения *полезный, преимущественный,* приобрело под влиянием М. Лютера значения *набожный, верующий, богобоязненный, благочестивый, религиозный*. Звукоподражательный глагол *klappen*, означающий процесс производства звука хлопка, М. Лютер употребляет в значениях *аплодировать* [2, с. 101], *не пригодиться, удаваться*, которые значительно расширили его семантическую структуру [3, с. 163].

Значителен вклад М. Лютера во фразеологическую систему немецкого языка. Благодаря ему в немецкий язык вошли фразеологизмы *Stein des Anstoßes* (лат. *Lapis offensionis et petra scandali*), воду М. Лютера восходят библеизмы *Ein Dorn im Auge* (лат. *Aliēna vitia in oculis habēmus, a tergo nostra sunt), Sein Licht unter den Scheffel stellen* (лат. *Qui autem unum acceperat abiens fodit in terra et abscondit pecuniam domini sui*).

Таким образом М. Лютер заложил основы национального немецкого языка, положил начало формированию переводческих воззрений и практике перевода. Его перевод библии создал условия для вытеснения латинского языка из церковной и канцелярской сфер и унификации звукового состава, грамматики и лексики немецкого языка.

ЛИТЕРАТУРА

1. Бах А. История немецкого языка. М.: Изд-во Иностранной литературы, 1956.
2. Матасова О.В. Звукоподражательные междометия немецкого языка: фоносемантический и семантико-диахронический аспекты. Диссертация … канд. филол. наук. – Саратов, 2006.
3. Матасова О. В. Семантический потенциал вербальных производных немецкого звукоподражательного междометия *klapp //* Наука и общество, 2015, № 1 (20), с. 161-167.
4. Наумов В.В. Мартин Лютер – первый немецкий фонолог. СПб.: Вестник гуманитарного факультета Ивановского государственного химико-технологического университета, 2008.

O. V. Matasova (*Saratov Socio-Economic Institute, Plekhanov Russian University of Economics*)
V. V. Naida (*Saratov Socio-Economic Institute, Plekhanov Russian University of Economics)*

MARTIN LUTHER'S IMPACT ON THE FORMATION OF THE MODERN GERMAN LANGUAGE

The article concerns Martin Luther's contribution to formation of the modern German language. Much attention is given to Martin Luther's language innovations, found use in lofty literature styles and German poetic language, are revealed.

German language history, supra-religious language, the Reformation, translation, Middle High German, West Central German

УДК 811-11.112
О. В. Матасова *(Саратовский социально-экономический институт РЭУ им Г.В. Плеханова*, e-mail: oxana.matasova@yandex.ru)
Н. С. Ширенкова *(Саратовский социально-экономический институт РЭУ им Г.В. Плеханова*,e-mail: natashashirenkova@mail.ru)

ОСОБЕННОСТИ ПЕРЕВОДА РОМАНА НЕЛЛИ ВЕРЕМЕЙ *BERLIN LIEGT IM OSTEN*

В статье рассматриваются художественные особенности романа Нелли Веремей Berlin liegt im Osten, исследуются способы передачи при переводе русских реалий, терминологии и образной системы.

Художественный перевод, реалия, термин, метафора, троп

По мнению Р.К. Миньяр-Белоручева, язык отражает национальное видение окружающего мира, его своеобразие, связанное с географическим положением страны, ее историей, религией, традициями и обычаями [1]. В процессе перевода каждый переводчик сталкивается с реалиями той или иной эпохи, которые важно правильно и понятно передать. Таким образом, переводчику необходимо знать как можно больше об истории и культуре страны, изучаемого языка.

Роман Нелли Веремей *Berlin liegt im Osten* был издан в 2013 году и попал в список номинантов на престижную литературную премию *Deutcher Buchpreis*. Автор Нелля Веремей родилась на Дальнем Востоке, детство ее прошло на Кавказе, а студенческие годы в Петербурге. В 1994 году она переехала в Германию, где после ряда перипетий стала писательницей.

Роман повествует о 43-летней Лене, которая иммигрировала в Германию. Главная героиня работает в доме престарелых и часто с тоской вспоминает о Родине. По мнению одного из рецензентов газеты *Neues Deutchland*, Нелли Веремей удалось создать роман о смене эпох, которого ждали литературные критики. В книге немецкий читатель может не только посмотреть на себя со стороны, но и лучше понять русских.

Итак, значительное место в произведении отводится смене исторических эпох, поэтому роман насыщен русскими реалиями времен перестройки. Характеризуя свои студенческие годы в Петербурге, героиня описывает некоторые особенности того времени, которые могут быть непонятны современному немецкому читателю. Например, предложение *In Brotlaiben wuchsen luftige Höhle* дословно переводится *В буханках хлеба росли воздушные пещеры*. Автор подразумевает, что хлеб становился легче по весу, цена оставалась прежней. Предложение *Das Geld wurde leicht und trügerisch* дословно переводится *Деньги стали легкими и обманчивыми*. Стоит вспомнить тяжелую экономическую ситуацию во времена перестройки, и понятно, что в данном случаи автор подразумевает обесценивание денег. Имея в виду ухудшение качества потребительских товаров в связи с тяжелым экономическим положением в стране, Нелли Веремей пишет *Das Toilettenpapier wollte nicht an der perforierten Stelle reißen, und auch die Streichhőlzer streikten.* Дословно словосочетание *die Streichhőlzer streikten* переводится *спички бастовали*, однако автор подразумевает, что спички были плохого качества и не зажигались.

Физические термины в смешении с художественными тропами в романе не редкость. Автор использует физическую терминологию, употребляя термины не в прямом значении, а как метафоры. В качестве примера рассмотрим предложение *Mein Leben, das sich im Süden* ***wie eine gravitätische, langsame Aufeinanderfolge etwas verwischter Daguerreotypien ausrollte,*** *beschleunigte sich in Leningrad rasant.* В данном предложении автор сравнивает свою жизнь с черно-белыми снимками, используя термин *Daguerreotyp*. Данный термин

означает изображение, сделанное по способу Дагера. Однако это слово стало собирательно обозначать все старые фотографии, независимо от того, каким способом они сделаны. У русского читателя этот термин, несомненно, вызовет затруднения, поэтому уместно воспользоваться приемом генерализации и заменить термин *Daguerreotyp* на *черно-белые снимки*.

Рассмотрим пример сравнения, основанного на физическом явлении: *Ich kann mich aber gut an die Pausen erinnern, an diese* ***Brownsche Molekularbewegung****: Wir teilten uns in kleine Gruppen, gingen auseinander, formierten unsere Reihen neu und schwärmten* ***wie Magnetspäne*** *um die Cafeterien in den unterirdischen Gängen des alten Gebäudes – Я могу детально вспомнить наши перемены. Нас можно было сравнить с Броуновским движением молекул: мы образовывали маленькие группы, толкались, создавали новую очередь и толпились вокруг буфета, который находился в подвале старого здания, и манил нас словно магнит*. В данном отрывке героиня описывает поведение студентов на перемене, сравнивая их с молекулами, движущимися хаотически и с намагниченными частицами, притягиваемыми к буфету.

По мнению В. Симакова, перевод воспроизводит достижения иноязычной культуры в художественных образах родной речи [2]. Соответственно, переводчику художественных произведений необходимо быть мастером слова, глубоко вникающим в стилистические тонкости каждого писателя [1]. При художественном переводе переводчик должен учитывать отличительную особенность художественного стиля – употребление художественных тропов, придающих повествованию красочность. В качестве примера рассмотрим предложение *Die feinen Garderobedamen dort* ***waren höflich, wie Baronessen****. – В гардеробе работали дамы, вежливые и обходительные, как баронессы*. В данном примере автор использует стилистический прием сравнения. Описывая вежливых гардеробщиц, Нелли Веремей сравнивает их с баронессами. Задача переводчика заключается в необходимости правильно передать эмоциональную оценку.

Помимо реалий времен эпохи перестройки, в данном романе встречаются аллюзии. Рассмотрим предложение *Schura und ich begegneten uns auf dem Parnass, einem Podium am oberen Absatz der Haupttreppe, wo die dicken glatten Holzbänke und die Aschenbecher standen – Мы познакомились с Шурой у Парнаса, так мы называли верхнюю площадку парадной лестницы, где стояли массивные деревянные скамьи и пепельницы*. Главная героиня называет верхнюю площадку парадной лестницы Парнасом. Автор иронизирует, сравнивая место для курения студентов со священной горой, излюбленной вершиной богов, которую они посещали с целью отдыха. В результате предложение получает юмористический эффект, который необходимо передать при переводе.

В предложении *Und die Sonne über unserem Imperium ist schon damals ihrem Untergang entgegengeeilt – А солнце нашей империи уже спешило к закату* автор использует метафору, подразумевая грядущие изменения в стране. Данная метафора основана на многозначности. Мы видим, что существительное *Untergang* имеет два значения: *закат* и *гибель*. Автор намекает на грядущие события – распад Советского Союза.

Итак, рассмотренный нами роман Нелли Веремей насыщен реалиями перестройки и физическими терминами, которые выступают в роли тропов, и вызывают определенные трудности при переводе. Переводчику необходимо использовать разнообразные стилистические средства, учитывая художественные особенности оригинала.

ЛИТЕРАТУРА

1. Миньяр-Белоручев Р. К. Как стать переводчиком. М.: Готика, 1999.
2. Veremey N. Berlin liegt im Osten. CPI Moravia Books, Pohorolice, 2013.
3. Симаков В., Язык перевода // Мир перевода. –2007. – № 2 (18). – с. 30-34.

O. V. Matasova (*Saratov Socio-Economic Institute, Plekhanov Russian University of Economics*)
N. S. Shirenkova (*Saratov Socio-Economic Institute, Plekhanov Russian University of Economics*)

THE TRANSLATION PECULIARITIES OF THE NOVEL NELLJA VEREMEJ *BERLIN LIEGT IM OSTEN*

The literary translation peculiarities of the novel N.Veremej Berlien liegt im Osten, the ways of translation Russian realia, terms and figurative system are considered in the article.

The literary translation, realia, terms, metaphor, trope

УДК 003
А. В. Матюшко (*Комсомольский-на-Амуре государственный технический университет*, e-mail: matyushko79@mail.ru)

НУЛЕВОЙ ЗНАК И СКРЫТАЯ СЕМАНТИКА: К ПОСТАНОВКЕ ПРОБЛЕМЫ

Рассматриваются взаимосвязанные феномены нулевого знака и скрытой семантики. Предлагается общий перспективный план исследования. Делаются начальные предположения практического аспекта данной проблематики.

Скрытая семантика, нулевой знак, умалчивание, неструктурированный текст

Существование скрытой семантики, ее видов, типов, характеров взаимодействия с окружающими контекстами, координации между собой, способов воплощения, влияния на приёмников информации представлено во всех без исключения речевых сферах. Этот объект не получил сколь-либо полного описания и осмысления. Он участвует в перераспределении информации в локальных и глобальных масштабах, но каким именно образом это происходит, до сих пор не известно. Необходимо раскрыть действующие в этой области механизмы и законы: создать новую грамматику или дополнить старые — задача, актуальная и для лингвистики, и для теории информации, и для теории коммуникации, и для юриспруденции и для многих иных, прикладных или сугубо теоретических, областей знания. Фундаментальность определяется и общим объемом неисследованного материала, и тем, что при его анализе вырабатываются и будут уточняться новые методологические и методические процедуры, тем самым расширяя пространство научного знания в целом и способы управления человеческой деятельностью.

Необходимо выявление исчерпывающих характеристик нулевого знака и обнаружение его инвариантных структурных разновидностей, а также способов его включения в контекст и типов взаимодействия с ним носителя языка. Поиски безошибочных критериев идентификации текста как неструктурированного (внешне подобного обычному, но неструктурированного), исторических форм его репрезентаций и их диахронический анализ, разработку теоретической модели и подбор соответствующего ей математического аппарата. Выработка методов, процедур и, в итоге, алгоритмов обработки содержащих нулевые знаки неструктурированных данных и путей автоматизации этих процессов.

Междисциплинарный характер исследования предполагает, что его основными методами будут являться методы, используемые в различных областях знания. К числу этих методов относится: метод идентификации и выявления семантики нулевого знака,

который предполагает последовательный учет контекста с точки зрения нереализованных потенциальных возможностей, законов семантической, грамматической и логической сочетаемости единиц. Метод коммуникативного анализа, который предполагает, что коммуникация не строится из традиционно понимаемых лингвистикой единиц [1]. В ее сфере взаимодействуют единицы совершенно иного уровня, подчиненные в своем развитии законам самоорганизации и целевым установкам говорящего. Метод включения абстрактных характеристик нулевого знака в системы линейных уравнений с целью обнаружения его значений в процессе их решения, который является новым и предполагает дешифрацию неструктурированных текстов содержащих одновременно несколько различных нулевых знаков. Основные базовые математические методы анализа текстов: общие статистические методы, метод графов, байесовский метод, метод кластеризации, марковские методы и мн. др [3]. Все эти методы следует осуществлять в рамках системно-синергетического подхода, который позволяет с должной мерой последовательности исследовать статичную структуру и поле самоорганизации, в котором она находится.

Неструктурированные тексты характеризуются тем, что в них отдельные единицы и целые сегменты информации скрыты ото всех, за исключением того кем они продуцируются и кому они адресованы, а подчас, в силу определенных причин, и от тех и других тоже. Объемы таких текстов по своей жанровой и функциональной природе очень велики. К ним относятся в равной мере и открытые дипломатические разговоры, и криминальные диалоги, и разговоры террористов, и бытовые беседы, и древние эзотерические тексты, и алхимические трактаты, и интернет-общение и многое другое. Неструктурированность текста создается большим количеством различных речевых форм. Среди них: метафоризация, перифраз, анаграмма, инверсия, фигуры умолчания и многое другое. Все эти текстуальные средства используются как с художественными целями, так и с конспиративными. Теория текстовых средств в их эстетической и конспиративной функции достаточно хорошо изучена и описана. Исключением является такая текстовая категория, совсем недавно привлекшая к себе внимание исследователей, как нулевой знак – значимое отсутствие чего-либо в контексте, сигнализирующем о его обязательном наличии. В данный момент уже начался анализ таких знаков [2].

Чтобы получить полное представление о структурных и функциональных особенностях нулевого знака в синхронном и диахроническом аспектах необходимо: выявить искусственные и естественные способы возникновения нулевых знаков и причин, порождающих их в текстах. Установить его синтагматические, семантические, парадигматические и прагматические характеристики. Определить, как именно языковой коллектив воспринимает нулевой знак и нивелирует его при взаимодействии с неструктурированными текстами. Выяснить, какие у нулевого знака наличествуют формально вербализуемые замены. Выявить, насколько адекватны реальности уже существующая модель знака и метод его анализа. Обнаружить такие характеристики объекта, которые последовательно подвергаются математическому описанию и могут быть использованы при алгоритмизации его структурной и функциональной природы. В результирующей объект должен предстать в объемном виде: от возникновения и восприятия до способов нивелировки и возможности количественного анализа.

Необходимо детально разработать и усовершенствовать методы: метод идентификации и выявления семантики нулевого знака, который предполагает последовательный учет контекста с точки зрения нереализованных потенциальных возможностей, законов семантической, грамматической и логической сочетаемости единиц; метод коммуникативного анализа, который предполагает, что коммуникация не строится из традиционно понимаемых лингвистикой единиц, в ее сфере взаимодействуют единицы совершенно иного уровня, подчиненные в своем развитии законам самоорганизации и целевым установкам говорящего; метод включения абстрактных характеристик нулевого знака в системы линейных уравнений с целью обнаружения его

значений в процессе их решения, который является новым и предполагает дешифровку неструктурированных текстов содержащих одновременно несколько различных нулевых знаков. Проверка эффективности этого методического аппарата может быть верифицирована посредством использования его применительно к любым текстовым образованиям с различными целями. Например: выявления коммуникативных интенций говорящих, упорядочивания информации, прояснения темных мест, выявления основного тематического содержания текста, по тем или иным причинам представленного в нем неявно или скрыто, дешифровки текстов и так далее.

Это позволит обрабатывать большие объемы неструктурированных данных на предмет нахождения скрытых объектов и интенций, по тем или иным причинам интересующих тех или иных исследователей. Это изменит взгляд на лингвистический анализ текста: в настоящий момент, такой анализ имеет дело с материально невыраженными объектами, но совершенно иного типа. Все это в своей совокупности станет релевантным средством при борьбе с терроризмом, криминалом, ультрарадикальными религиозными группировками.

Для рассмотрения функционирования нулевого знака в сфере художественной литературы и текстов можно обратиться к исследованию восприятия социумом нулевых знаков через анализ феномена “чтения между строк” и возникновения неконтролируемых ассоциаций. Также представляется оправданным проанализировать способы и формы вербальных замен нулевых знаков, в частности типы ухода от прямого ответа.

В настоящее время проблема анализа неструктурированных текстов в существенной степени относится к сферам коммерческой и государственной тайны. В соответствии с этим, многие источники и разработки засекречены или охраняются патентами. Но и в свободном доступе представлено множество работ различного уровня, которые с помощью разного инструментария пытаются эту проблему решить. Актуальность результатов для социального пространства проявляется в том, что использование материалов исследования позволит снизить уровень террористических угроз, размеры деятельности криминальных структур, ультрарадикальных религиозных группировок и экстремистов разных типов. Добиться этого можно будет за счет своевременного обнаружения скрываемых ими с помощью нулевых знаков в неструктурированных текстах своих целей и намерений.

Нулевой знак — специфический способ передачи информации, при котором отсутствующим внешним формам выражения сопутствуют конкретные скрываемые от окружающих содержания, детально не проанализирован и не приобрел еще научного статуса. Степень сложности данного объекта чрезвычайно высока. Необходимо обнаружение и формализованный способ идентификации этого объекта в различных средах. Таким образом, его обнаружение станет возможным благодаря предложенному авторами инструментарию. Инновационный потенциал будет состоять в том, что разработанные методы, модели и алгоритмы могут быть использованы в иных областях научного знания при анализе иных объектов.

ЛИТЕРАТУРА

1. Шунейко А.А., Авдеенко И.А. Основы успешной коммуникации. М.: Флинта, Наука, 2016.

2. Шунейко А.А. Лакуна и нулевой знак // Лакуны в языке и речи. Благовещенск, 2004. Вып. 2.

3. Charu C. Aggarwal, ChengXiang Zhai. Mining Text Data. Boston, MA : Springer US, 2012.

A. V. Matyushko (*Komsomolsk-on-Amur State Technical Universit)*

HIDDEN SEMANTICS AND A ZERO SIGN: TO THE STATEMENT OF THE PROBLEM

The paper deals with the interrelated phenomena of hidden semantics and a zero sign. It offers a general perspective plan of the research. It makes initial assumptions of practical aspect of the problem.

Hidden semantics, zero sign, reticence, unstructured text

УДК 81-139, 372.881.111.1
В. Л. Новицкая (*Учреждение образования «Белорусская государственная сельскохозяйственная академия»*, г. Горки, Беларусь, e-mail: Veronika26@tut.by)

КОММУНИКАТИВНАЯ МЕТОДИКА ПРОТИВ ТРАДИЦИОННОГО МЕТОДА ОБУЧЕНИЯ ИНОСТРАННОМУ ЯЗЫКУ

Рассматриваются основные особенности коммуникативной методики и традиционного метода, основные преимущества и недостатки при выборе одного из методов обучения иностранным языкам.

Традиционный метод, коммуникативная методика, комплексный подход, изолированный подход

В мире методологии преподавания английского языка существуют постоянные дебаты на тему того, какая методика изучения английского языка лучше. Сторонники классической методики говорят, что этот традиционный способ изучения языка является более предпочтительным. Ведь он включает в себя отработку всех четырех основных языковых навыков: разговорной речи, аудирования, чтения и письма. Также расширяется лексический запас и улучшается произношение. Сторонники коммуникативной методики указывают на недостатки этой методики. Во-первых, при всестороннем изучении языка не остается времени на чисто разговорную практику, а во-вторых преподаватели, как правило, не являются носителями языка. Поэтому если цель человека — научиться общаться, то в этом случае коммуникативная методика ему подходит больше.

Особенностью традиционной методики является то, что в процессе работы обучающиеся должны освоить в заданном объёме все виды речевой деятельности. Естественно, это предполагает основательное изучение всех аспектов языка: грамматики, фонетики, лексики. Существуют два основных подхода в традиционной методике: изолированный и комплексный.

Изолированный подход, это когда учитель обучает сначала фонетике, затем чтению, потом грамматике. При таком подходе все аспекты языка изучаются по отдельности и в той или иной последовательности. Предполагается, что потом удастся «собрать» живой настоящий иностранный язык в единую систему как модель из детского конструктора. Это самый надёжный способ никогда не освоить язык. Обычно так преподают там, где всерьёз никто не заинтересован в изучении языка и, следовательно, обучение языку является лишь формальностью. Комплексный подход, это когда все аспекты языка изучаются во взаимосвязи. Например, тексты для чтения и прослушивания, монологи, диалоги, грамматические упражнения содержат специально отобранные в соответствии с задачами лексику (слова) и грамматику. [1] Обучающиеся отрабатывают их во всех видах речевой деятельности, комбинируют их между собой. Работа организуется таким образом, что одни и те же слова, грамматические явления, неоднократно встречаются и в тексте и в упражнениях, обыгрываются в ситуациях. Благодаря этому происходит наиболее

эффективное усвоение языкового материала. В общем, мастерство учителя, работающего по традиционной методике, определяется умением «увязать» все аспекты и компоненты в единый эффективно работающий комплекс. Традиционная методика предполагает систематические занятия на протяжении довольно долгого времени. Широко используется в настоящее время и так называемая «коммуникативная» методика освоения языка, рассчитанная на людей, уже имеющих хотя бы элементарный уровень знаний. Эта методика была разработана англичанами после второй мировой войны и появилась в середине 60-х годов прошлого века. Она с тех пор сильно преобразилась и получила массовое распространение во всем мире. Так называемые нетрадиционные методы изучения иностранных языков начали созревать у нас ещё в советскую эпоху, но до широких масс они не доходили, так как господствовал грамматико-переводной метод, и все государственные учебные учреждения работали только по нему. О ее эффективности сказано и написано очень много. Все результаты достигаются за счет сведения к минимуму использования родного языка обучаемого во время проведения занятий. При использовании такого подхода очень важно научить человека думать на иностранном языке, чтобы он воспринимал иностранную речь без каких-либо ассоциаций с родным языком. При таком методе обучения изучение теоретических моментов сведено к минимуму или вообще отсутствует, а главное внимание уделяется живому общению, т. е. разговорной речи. При использовании коммуникативного подхода очень важно стараться делать уроки максимально интересными и увлекательными для учащегося, поскольку это в большой мере способствует хорошему закреплению материала и позволяет полученной информации надолго оставаться в памяти ученика. Темы для обсуждения выбираются таким образом, чтобы они соответствовали кругу личных или профессиональных интересов учащегося и соответствовали его возрасту. Нередко встречается заблуждение, что при использовании коммуникативного подхода изучению грамматики уделяется непростительно мало времени. На самом же деле, в процессе обучения большое внимание и достаточное количество времени уделяется и лексике, и грамматике, однако их освоение не является основной целью изучения иностранного языка.

Сейчас, когда первая волна энтузиазма прошла, некоторые из аспектов коммуникативного обучения рассматриваются более критично. С введением коммуникативного подхода к преподаванию иностранного языка возникает проблема подготовки преподавателей, разработки учебных материалов, тестирования и оценки достижений. Среди наиболее часто обсуждаемых вопросов: 1) может ли коммуникативное обучение применяться на всех этапах обучения; 2) одинаково ли оно подходит для преподавания английского как второго и как иностранного языка; 3) требует ли оно полного отказа от грамматического учебного плана или только его пересмотра и адаптации; 4) как данный подход может быть оценен; насколько он подходит для преподавателей, не являющихся носителями языка. [2] Многие сторонники коммуникативного подхода поддерживают использование в классе аутентичных материалов. Это могут быть различные языковые реалии, такие как знаки, журналы, рекламные объявления и газеты или визуальные источники, вокруг которых может быть построена коммуникация (карты, картинки, символы, графики, таблицы и т. д.). Представители «традиционной» школы считают, что нетрадиционные методы подходят только для того, чтобы выучить язык на время, например, для туристической поездки. Но чтобы читать на языке газеты или использовать его для работы, нужно сначала учить грамматическую «базу». Поскольку отличительные черты традиционной методики — это экстенсивность и основательность, то в отличие от интенсивной методики, учащиеся не пытаются «погрузиться» и начать думать на изучаемом языке, а с холодным грамматическим расчетом переводит каждую фразу с русского на английский и наоборот.[1] Традиционной методикой пользуются те, кому язык нужен не как средство, а как цель. То есть филологи-лингвисты, обреченные копаться в структурах языка, и те, кто хочет владеть им в совершенстве — писать, читать, переводить, свободно общаться на

нем. Нет такого метода, который смог бы гарантировать знания навечно. Но после окончания курса занятий, где велось преподавание по нетрадиционным методам, забывание зачастую происходит ещё быстрее. Это связано с тем, что подобные уроки имеют в основном разговорную направленность. Самая главная проблема нетрадиционных методов — это как не растерять интенсивно наработанные практические навыки, не имея возможности регулярно применять их в реальной жизни. Каждая из упомянутых методик имеет свои положительные и отрицательные стороны. Но при правильном использовании они эффективно помогают в изучении языка.

ЛИТЕРАТУРА

1. Бессараб Т. П. Использование коммуникативной методики в преподавании английского языка (на примере курсов интенсивного изучения английского в Великобритании) // Молодой ученый. — 2013. — №5. — С. 665-669.

2. Сурженко О. Ю. Коммуникативная методика против традиционного метода обучения иностранному языку [Текст] // Педагогика: традиции и инновации: материалы VI междунар. науч. конф. (г. Челябинск, февраль 2015 г.). — Челябинск: Два комсомольца, 2015. — С. 160-162.

V.L. Navitskaya (*Education establishment «Belarusian state agricultural academy», EE BSAA, Gorki, Belarus*)

COMMUNICATIVE METHODOLOGY AGAINST TRADITIONAL METHODS OF TEACHING FOREIGN LANGUAGE

The main features of the communicative method and the traditional method, the main advantages and disadvantages in choosing one of the methods of teaching foreign languages.

The traditional method, communicative approach, a comprehensive approach, an isolated approach

УДК 811.111: 378

С.А. Носкова (*Белорусская государственная сельскохозяйственная академия,* e-mail: naskova@mail.ru);

А.С. Саскевич (*Белорусская государственная сельскохозяйственная академия,* e-mail: sos-sos-sos@mail.ru

ОБУЧЕНИЕ НАУЧНОЙ КОММУНИКАЦИИ НА ВТОРОЙ СТУПЕНИ ОБРАЗОВАНИЯ

Рассматриваются особенности обучения научной коммуникации магистрантов нелингвистических специальностей в свете программных требований. Анализируется место чтения среди других видов деятельности. Обосновывается важность сформированности умений и навыков чтения для всех видов научной коммуникации.

Научная коммуникация, лингвистические и профессиональные компетенции, чтение, магистратура

Стратегия обновления содержания образования ставит изучение иностранных языков в ряд приоритетов развития высшего образования, в том числе и аграрного.

Значимость иноязычной научной коммуникации как неотъемлемого компонента научной деятельности возросла в результате присоединения Республики Беларусь к Болонскому процессу, расширения ее международных контактов в сфере науки и техники, увеличения мобильности студентов и преподавателей всех специальностей. Все эти изменения создали предпосылки для совершенствования изучения иностранных языков, особенно на втором уровне получения высшего профессионального образования.

Государственный образовательный стандарт второго уровня высшего профессионального образования - магистратура - ставит целью овладение иностранным языком как средством межкультурного, межличностного и профессионального общения в различных сферах профессиональной и научной деятельности и, таким образом, требует учета профессиональной специфики при обучении иностранному языку, его нацеленности на реализацию задач будущей профессиональной деятельности. Тем не менее, обучение профессиональному иностранному языку до сих пор остается неудовлетворительным, а уровень профессиональной иноязычной компетентности выпускников остается недостаточно высоким. Задача кафедр иностранных языков состоит в том, чтобы обеспечить достижение студентами лингвистических компетенций владения иностранным языком на таком уровне, который позволит им осуществлять успешную научную коммуникацию.

В настоящее время языковая подготовка в сельскохозяйственных вузах, ее качество, содержание, продолжительность, материально-техническое и методическое обеспечение, возможности применения иностранного языка в реальном языковом окружении недостаточны. Это объясняется как объективными, так и субъективными причинами. К субъективным причинам можно отнести менталитет студентов и преподавателей, которые недооценивают принципы контроля, самостоятельной работы в процессе образовательной деятельности [1].

В современной методике преподавания всех дисциплин, в том числе и иностранного языка, большое количество времени выделяется на самостоятельную работу. Однако специально проведенные опросы показывают, что более половины опрошенных студентов признают свое неумение работать самостоятельно, анализировать и оценивать свою деятельность по овладению иностранными языками [2]. Обучаясь в магистратуре и аспирантуре, студенту проходится обрабатывать большое количество информации, поэтому формирование и развитие соответствующих умений и стратегий академического чтения приобретает особое значение. Чтение является основой по развитию навыков работы с научной литературой по специальности. Необходимо учитывать, что есть существенная разница в чтении научно-популярных статей, например, и академических, последние из которые являются главным источником информации для научно-исследовательской работы. Академическое чтение требует концентрации мысли и необходимости понимания того, что автор пытается передать или думает по поводу данной теории или концепции. Предметом восприятия является содержание текста, которое требуется читающему в его научной или профессиональной деятельности.

Совершенствование навыков чтения необходимо, чтобы понимать современные публикации, связанные с новейшими достижениями в науке и технике. Однако, научные статьи зачастую слишком сложны для понимания и в плане содержания, и в плане лингвистического компонента, поэтому студентов необходимо обучать разным видам чтения, в зависимости от целевой установки. Поскольку задачами обучения студентов-магистрантов, согласно программным требованиям, является обучение разным стратегиям чтения (точное восприятие и понимание передаваемой информации, поиск информации, общее понимание статьи, извлечение новой информации по данной теме, синтез и оценка информации формирование базовых умений публичных выступлений в виде научных презентаций и т.д.), то задача преподавателя состоит в том, чтобы найти такие стратегии, которые бы помогли студентам улучшить их навыки чтения. Соблюдение принципа

преемственности в чтении, который является основополагающим при обучении любому виду учебной деятельности, предполагает переход «от простого к сложному», что обеспечивает достижение поставленной цели. Как известно, текст служит материалом для развития как рецептивных, так и репродуктивных навыков и умений. Поэтому только лишь после овладения вышеперечисленными навыками чтения, можно переходить к стадии воспроизведения информации, как в письменной, так и в устной форме. Таким образом, главными показателями способности и готовности к научной коммуникации и индикаторами академической успешности выступают навыки чтения и на его основе письма [3].

Уровень сформированности умения читать научный текст определяют такие характеристики как полнота, точность и глубина его понимания. Учитывая важность, которую играет понимание во всех видах чтения, необходимо учить студентов выделять основную мысль, отделять основные факты от второстепенных, выявлять перечень рассматриваемых вопросов, устанавливать логические связи между фактами, выявлять и понимать средства связности, понимать синтаксическую структуру предложения. Это оказывается особенно важным при изучающем чтении, которое требует полного и точного понимания содержания и адекватной нормам русского языка передачи содержания.

Особенностью работы с магистрантами при обучении чтению служит тот факт, что большая часть материалов для чтения не содержится в учебниках и должна быть подготовлена самим преподавателем с учетом специализации магистранта.

Профессиональная составляющая компетенции академической коммуникации, которая формируется у магистранта в процессе его обучения, должна присутствовать во всех видах деятельности. Обучение чтению будет успешным, если осуществляется на основе аутентичных материалов, которые соответствуют специальности, являются интересными по содержанию и соответствуют уровню лингвистических и профессиональных компетенций студента. Как правило, научные статьи содержат самую свежую информацию о достижениях в определенной области, и именно это обстоятельство мотивирует студентов к чтению и работе над их содержанием.

В то же время научная статья, рецензия имеют четко выраженную логико-смысловую и логико-композиционную структуру, характерную для любой области науки, что облегчает восприятие и воспроизведение научной информации. Лингвистические особенности научных статей, характерные для научного стиля, способствуют четкости и ясности изложения материала.

В процессе обучения чтению необходимо отбирать те научные статьи, которые соответствуют установленным требованиям, хорошо организованы и структурированы, легче понимаются при чтении. Поэтому при обучении магистрантов чтению, а на его основе написанию эссе, докладов, и т.д., надо обучать студентов также придерживаться определенной структуры, использовать специальную лексику и определенные грамматические структуры.

Практика обучения академическому чтению с учетом характеристик особенностей научной коммуникации, позволяет магистрантам выявить, а затем усвоить и подготовить на их основе собственные образцы научной коммуникации, основанные на системе базовых параметров и требований, предъявляемых к различным видам научной коммуникации.

Результаты обучения устной иноязычной научной коммуникации можно проследить во время проведения заключительной студенческой научной конференции. Презентация магистерской работы на иностранном языке с выступлением перед аудиторией других студентов и магистрантов является эффективным средством проверки сформированности умений и навыков устной научной коммуникации.

Таким образом, задачи, стоящие перед кафедрами иностранных языков при обучении студентов второй ступени высшего профессионального образования, заключаются в создании необходимой учебной и научно-методической базы

преподавания иностранного языка. Надо также отметить, что среди комплекса мер по улучшению языковой подготовки магистрантов весьма значительную роль играет факультативное изучение иностранного языка после сдачи экзамена на первом курсе, а также повышение уровня владения иностранным языком преподавателями специальных кафедр с возможностью чтения лекций для магистрантов на английском языке.

ЛИТЕРАТУРА

1. Степанова М.М. Современные подходы к обучению иностранному языку в магистратуре неязыкового вуза. // Научно-технические ведомости СПбГПУ. Гуманитарные и общественные науки. 2/111/2010.

2. Дружинина М. В. Языковое образование специалиста: отношение университетского и неуниверситетского сообщества. // Высшее образование в России. – 2007, № 5.

3. Щемелева И. Ю., Смирнова Н. В. Академическое письмо в вузе: Кейс-анализ НИУ ВШЭ // Актуальные вопросы лингвистики и методики преподавания иностранных языков (2014). Вып. 6. Санкт-Петербург: Изд-во НИУ ВШЭ, 2014.

S. A. Naskova, A. S. Saskevich (*Belarusian State Agricultural Academy*)

TEACHING SCIENTIFIC COMMUNICATION AT THE SECOND STAGE OF EDUCATION

Specific features of the academic communication of master students of non-linguistic courses in the framework of curriculum requirements are considered. The place of reading in relation to other types of activities is analysed. The importance of competencies in reading for all kinds of scientific communication is emphasized.

Scientific communication, linguistic and professional competencies, reading, master course

УДК 811.111

И. В. Осипова *(Белорусская государственная сельскохозяйственная академия,* e-mail: english_chair_bsaa@mail.ru)

ПРИМЕНЕНИЕ КЕЙС-ТЕХНОЛОГИИ ПРИ ОБУЧЕНИИ ИНОСТРАННОМУ ЯЗЫКУ

Рассматривается структура и содержание кейс-метода на занятиях по английскому языку. Выделяются характерные особенности и признаки использования кейса. Особое внимание уделяется деятельности преподавателя, практикующего кейс-метод. Выявлена и обоснована необходимость использования кейс-метода в процессе обучения.

Кейс-технология, ситуация, метод, анализ, деятельность, обучение.

Отличительной чертой кейс-технологии или технологии решения ситуационных задач, деловых историй, инцидента является изучение прецедентов. Эта интерактивная технология строится на изучении реальных или вымышленных ситуаций. Ее главное предназначение – развивать у обучаемых способность прорабатывать различные проблемы и находить их решения через работу с информацией. Ведущие умения при этом – анализировать, систематизировать, сообщать.

К кейс-технологиям, активизирующим учебный процесс, относятся:

- метод ситуационного анализа;
- метод инцидента;
- метод разбора деловой корреспонденции.

Некоторые исследователи также включают игровое проектирование, метод ситуационно-ролевых игр и метод дискуссии, которые очевидно не имеют принципиального отличия от представленных выше.

Последовательность анализа и решения педагогической ситуации должна соответствовать логике решения учебно-педагогической задачи. При ее решении очень важно учитывать логику и структуру педагогической деятельности. Деятельность преподавателя, определяющая успешность кейса, включает несколько шагов: первый – сложная творческая работа по поиску готового кейса или создание собственного и вопросов для его анализа; второй – выступление преподавателя со вступительным и заключительным словом, организация группы, дискуссии, оценивание.

В статье «Инновационные технологии овладения иноязычным общением» профессор Андреасян И. М. приводит алгоритм работы над кейсом, состоящий из девяти последовательных шагов. Вкратце он представляет собой следующее: изучение текста ситуации, самостоятельное описание ее с выделением проблемных моментов; распределение ролей спикера, секретаря, деление на группы; поиск дополнительной информации, включение видео- и аудиоматериалов; обсуждение в группах; презентацию решений и их аргументацию; общую дискуссию; предложение альтернативных решений; выбор оптимального решения; сравнение своего решения с решением, предложенным преподавателем.

Подобный вид деятельности на занятиях активизирует познавательную деятельность обучаемых, и в то же время позволяет им выразить свою социальную позицию, индивидуальность. При применении кейс-технологии не даются конкретные ответы, их необходимо находить самостоятельно. Суть кейс-технологии состоит в необходимости применить имеющийся жизненный опыт, накопленные знания по различным предметам. Объектом рассмотрения могут быть как научные факты, так и жизненные ситуации.

Кейс-метод может быть успешно использован на занятиях по иностранному языку, поскольку данный метод включает все виды речевой деятельности: чтение, говорение, письмо и аудирование. У обучаемых появляется реальная возможность общения на иностранном языке в процессе взаимодействия с другими участниками группы и преподавателем.

Исходя из вышеизложенного, вся учебная деятельность должна строиться на основе системно-деятельного подхода. Обучаемый должен стать живым участником образовательного процесса. Любое усвоение знаний базируется на овладении обучаемым универсальными учебными действиями, усвоив которые, он имеет возможность получать знания и самостоятельно, используя различные источники информации. Способствовать тому, чтобы научить учиться, то есть перерабатывать и усваивать информацию – основное положение системно-деятельностного подхода к обучению.

ЛИТЕРАТУРА

1. Андреасян, И. М. Инновационные технологии овладения иноязычным общением / И. М. Андреасян // Замежныя мовы у Рэспубліцы Беларусь. - № 2, 2006. – с. 18 – 22.

I.V. Osipova, *(Belarusian State Agricultural Academy)*

USE OF CASE-STUDY IN A FOREIGN LANGUAGE TEACHING

The structure and content of case-study at the English language classes are considered. Significant characteristics and features of case-study are distinguished. Particular attention is paid to a teacher's activity practicing case-method. Necessity of case-study use in the process of teaching is revealed and substantiated.

Case-study, situation, method, analysis, activity, teaching.

УДК 81-139

Г. К. Петренко (*Университет Восточной Финляндии*, e-mail: komrad-georgy2010@yandex.ru)

СОВРЕМЕННЫЕ КОМПЬЮТЕРНЫЕ СРЕДСТВА В ЛИНГВИСТИЧЕСКИХ ИССЛЕДОВАНИЯХ И НА РАБОТЕ

Приводится обзор современных прикладных средств лингвистики. Рассматриваются функции различного языкового ПО, возможные области его применения.

Методы, средства, корпусная лингвистика, корпус, перевод, преподавание, конкордансер, фонетика, интонация, Praat, синтез речи, распознавание речи, перевод устной речи, психолингвистика, эксперимент, прайминг, PsychoPy, память переводов, TM, CAT

Российское образование славится своей фундаментальностью: выпускник ВУЗа, как правило, хорошо знаком с теоретической базой своей области знания, её историей. В области лингвистики, студенты имеют возможность освоить и практические навыки, столь необходимые в рабочей жизни по окончании университета: нас учат грамотно излагать свои мысли на родном и иностранных языках, переводить письменно и устно, преподавать, налаживать коммуникацию между представителями различных культур. Чего нам пока, как мне кажется, не достаёт, в «ЛЭТИ» и в российских ВУЗах вообще, так это чисто утилитарных навыков, которые позволяли бы быстро и эффективно выполнять лингвистическую работу в современных условиях. И это касается как науки, так и работы, связанной с языками, вне стен ВУЗов. Поэтому я решил посвятить свой доклад современным компьютерным средствам лингвистики. Речь пойдёт о компьютерных инструментах, которые позволяют нам ускорять работу, придавать ей статистическую точность, а также повышать собственную конкурентоспособность на рынке труда.

Начнём с **корпусов**, как наиболее многофункционального и давно используемого средства. *Корпус*, по определению В. П. Захарова, - «большой, представленный в электронном виде, структурированный и размеченный, филологически представительный массив языковых данных, предназначенный для решения определенных лингвистических задач» [1]. Первые корпусы стали появляться в 60-х гг., однако обособилась как отдельная область корпусная лингвистика лишь к середине 90-х гг.

Чем может быть полезен корпус (далее – к.)? Прежде всего, это незаменимое средство исследований, позволяющее нам: а) рассматривать лексемы **в живом, несловарном контексте** (к. состоят из текстов (далее –т.) научной и художественной литературы, газет и журналов, разговорных т.);

б) проводить **лексические исследования** (например, сравнивать частотность слов и выражений, сочетаемость лексем, коннотативные значения синонимов и др.);

в) изучать **морфологию и синтаксис**, анализируя контекст словоупотребления с точки зрения конкретных грамматических форм, частей речи, строения словосочетания и предложения;

г) исследовать **стилистические отличия** в рамках одного языка, сравнивая, например, т. художественной литературы и газет;

д) изучать **исторические различия** в языке (если к. диахронический, а не синхронический);

е) рассматривать язык с позиций **социолингвистики**, сличая региональные разновидности языков, например, британский и американский английский; и т. д.

Всё это возможно, благодаря тому, что к. не хаотичный набор т., а, напротив, упорядоченный, подвергшийся предварительной статистической и лингвистической обработке. Таким образом, используя к., мы можем часто получить более надёжные данные. Мы не просто анализируем «на глаз» случайную ограниченную выборку т., а делаем выводы на основе гораздо большего объёма т., проанализировать которые вручную вряд ли представилось бы возможным.

Чем же могут быть полезны к. **в работе** вне стен ВУЗа? Очевидно, в любой работе, так или иначе связанной с языками, они будут применимы. Если Вы занимаетесь **переводом**, к. – отличный способ проверить соответствие отдельных слова/фразы норме языка перевода, а также конкретному стилю. Кроме того, что особенно трудно и редко осуществимо даже при помощи самого полного словаря, Вы сможете проверить, встречаются ли конкретные лексемы в сочетании или нет. Например, если вы захотите проверить, правильно «sit in a chair» или «sit on a chair» - Вы выясните, что допустимы оба варианта, однако 2-й, хоть он и ближе русскому уху, встречается значительно реже. Очень полезны при переводе **параллельные к.**, состоящие из текстов оригинала и перевода, например, **Europarl**.

К. также незаменим, если Вы **преподаёте языки или изучаете их**, поскольку с его помощью можно проверить себя, подобрать удачные живые примеры и даже составить список самых используемых слов по конкретной тематике. То же и **в родном языке**. Если Вы часто слышите «Оплачивайте за проезд!» и начинаете сомневаться в своих знаниях, к. развеет Ваши сомнения. Следует отметить, что грамотная устная и письменная речь является одним из залогов успеха в любой профессиональной области, тем более для лингвиста.

Приведём примеры наиболее популярных к., находящихся в свободном или частичном доступе: 1) **Национальный к. русского языка** (http://www.ruscorpora.ru). Объём – 500 млн. слов.

2) **British National Corpus** (http://corpus.byu.edu/bnc/). 100 млн. слов.

3) **Corpus of Contemporary American English** (http://corpus.byu.edu/coca/). 520 млн. слов.

4) **Corpus of Historical American English** (http://corpus.byu.edu/coha/). 400 млн. слов.

5) **Мангеймский к. немецкого языка** (http://www1.ids-mannheim.de/kl/projekte/korpora/). 5,4 млрд. слов.

6) **К. Берлинско-Бранденбургской Академии наук DWDS**, (http://www.dwds.de), 1,8 млрд. слов [2].

7) **База данных на французском языке ARTFL-FRANTEXT** (http://artfl-project.uchicago.edu/content/artfl-frantext). 168 млн. слов.

8) **К. французского языка Lexiqum** (http://retour.iro.umontreal.ca/cgi-bin/lexiqum). 229 млн. слов [3].

Для пользования некоторыми из корпусов необходима регистрация и/или установка ПО.

Конечно, этим списком современный набор к. не исчерпывается. Существуют другие (синхронические и диахронические) к. русского языка и множество к. других языков, как-то: испанского, португальского, польского, украинского, мандаринского, суахили и мн. др. Получить данные об их объёме и порядке доступа к ним можно через интернет.

К к. примыкают **конкордансеры**. Это пр., которые дают исследователям и переводчикам возможность создавать собственные к. Для этого необходимо сохранить исследуемые т., например, несколько произведений одного автора, в формате .txt и открыть их в пр. Конкордансер разрежет т. на сегменты, превратив его в список слов и словосочетаний, который позволит Вам анализировать языковые явления почти так же, как посредством к. Наиболее удобным и полным мне кажется интерфейс пр. **AntConc**, которая позволяет работать с т. на языках, использующих самые разные виды письменности [4].

Вышеописанные к., к сожалению, не пригодны для **фонетических исследований**. Если Ваши научные интересы связаны со звуками речи, интонацией и т. п., Вам необходим другой инструментарий, как тот, который предоставляет нам всеобъемлющая и современная пр. **Praat**, разработанная нидерландскими учёными [5]. С помощью этой пр. Вы можете:

1) Записать или синтезировать новый звук.

2) Отредактировать звуковые файлы (обрезать их, совместить, вручную поменять интонацию, вставить «белый» шум, слова заменить «жужжанием», сохранив «мелодию» речи и т. д.).

3) Провести подробный акустический и фонетический анализ звукового материала. В несколько щелчков мыши Вам доступна информация о форме колебаний сигнала, спектрограмма и огромное количество параметров, столь необходимых для серьёзной фонетической работы (амплитуда, частота основного тона и формант, интенсивность и проч.).

4) Создать свой *фонетический* к., т. е. набор аннотированных отрывков речи, где обозначены начала и концы звуков, слогов, слов. Такая обработка делает звуковые файлы доступными для последующего использования в более сложных пр. (см. ниже).

5) Представить результаты своей работы в виде наглядных иллюстраций.

Конечно, это далеко не полный список возможностей пр. Praat, однако он даёт представление об их широте. Посвятив некоторое время изучению пр., Вы сможете исследовать с её помощью такие интересные явления, как *категоризация фонем*, *эффект реставрации фонем*, *понимание смысла высказывания только за счёт интонации* и т. д.

На практике, помимо научных исследований, эта пр. весьма полезна при **построении систем синтеза искусственной речи, распознавания речи и говорящего, перевода устной речи**. За последние несколько лет подобные системы появились во многих смартфонах и планшетах, они доступны в интернете. Однако, пока эти системы далеки от совершенства, поэтому Вы можете приложить руку к их улучшению, работая на переднем крае языковых технологий.

В пр. Praat также возможно создавать несложные **фонетические и психолингвистические эксперименты**. Более многофункциональную среду в этом отношении предоставляет новая бесплатная пр. **PsychoPy** [6]. Она позволяет, благодаря прозрачному интерфейсу, буквально собрать из блоков свой эксперимент: можно выбрать т., звуки или изображения в качестве стимулов. Испытуемые могут давать ответы с помощью мыши или клавиатуры. Допускаются вопросы как зарытого типа, так и с выбором оценки по шкале. Пр. автоматически записывает время реакции испытуемого и выбранный вариант ответа/оценку. В этой пр. легко создать, например, **прайминговый эксперимент**, т. е. такой, когда, к примеру, исследуется связь слов, путём кратковременного показа испытуемому одного слова перед другим, и выясняется, ускоряет ли первое реакцию на второе.

Освоить эту пр. легче, чем Praat, однако, по обеим, так же, как и по к., Вы можете найти обучающие видео на youtube.com, многочисленные форумы, а также прочитать соответствующие разделы помощи и справки в самих пр. и на их сайтах.

Многие лингвисты работают переводчиками. Как показывает опыт, и переводческие агентства, и крупные фирмы, ищущие переводчиков в штат, обычно требуют знания соответствующего ПО. Под таковым я подразумеваю в первую очередь **пр. памяти переводов (TM или CAT)**. Их существует довольно много, но наиболее популярной в России является **SDL Trados**. В Европе многие отдают предпочтение пр. **MemoQ**. По общей структуре все эти пр. схожи, однако интерфейс и набор функций могут отличаться. Как правило, перед Вами предстают два экрана, на одном из которых исходный т., на другом Вы вводите т. перевода. Т. обычно разбивается на небольшие сегменты, которые записываются в память переводов по мере продвижения работы. При обнаружении похожего сегмента, пр. автоматически предлагает Вам вариант перевода из ранее использованных, подобно автотексту в текстовых редакторах. Кроме того, пр. переводческой памяти позволяют подключать словари и терминологические базы. Последние могут пополняться самим переводчиком. Соответственно, в процессе перевода Вы можете выбирать ранее использовавшийся вариант или наиболее адекватный перевод из подключенного словаря/терминологической базы.

Перевод в такой пр. выигрышен, если Вы имеете дело с техническими и научными т., деловой документацией, контентом сайтов и проч., когда крайне важно придерживаться единой терминологии. Кроме того, пр. памяти переводов позволяют ускорить процесс перевода за счёт уменьшения объёма ручного ввода т. на клавиатуре и облегчения сравнения и редакции. В случае же художественных т., пр. может производить и обратный эффект, отвлекая от эстетической и образной сторон произведения, склоняя переводчика к излишней стереотипизации языка.

ЛИТЕРАТУРА

1. Захаров В. П. Корпусная лингвистика: Учебно-метод. пособие. СПб.: изд-во СПбГУ, 2005.

2. Козлова Н. В. Лингвистические корпуса: определение основных понятий и типология//Вестник НГУ. Новосибирск, 2013. 11(1). URL: http://www.nsu.ru/rs/mw/link/Media:/34759/2013-1-_%285%29.pdf

3. Информация о франкоязычных корпусах (сайт Национального корпуса русского языка). URL: https://www.ruscorpora.ru/index.php?option=com_content&view=article&id=248&Itemid=48

4. Anthony L. AntConc Concordancer http://www.laurenceanthony.net/software.html

5. Boersma P., Weenink D. Praat. http://www.fon.hum.uva.nl/praat/

6. Pierce J. PsychoPy. http://www.psychopy.org/

Georgii Petrenko (*University of Eastern Finland*)

MODERN COMPUTER MEANS IN LINGUISTIC STUDIES AND AT WORK

An overview of modern applied means of linguistics is given. Functions of various software along with its possible areas of use are considered.

Methods, means, corpus linguistics, corpus, translation, teaching, concordancer, phonetics, intonation, Praat, speech synthesis, speech recognition, speech automatised translation, psycholinguistics, experiment, priming, PsychoPy, translation memory, TM, CAT

УДК 004.4'232+004.912

И.А. Писарев *(Санкт-Петербургский государственный электротехнический университет «ЛЭТИ» им. В. И. Ульянова (Ленина),* e-mail: pisarevivan@yandex.ru)

АЛГОРИТМ ФОРМИРОВАНИЯ СПЕЦИАЛЬНОЙ ТЕРМИНОЛОГИИ ПРЕДМЕТНЫХ ОБЛАСТЕЙ С ИСПОЛЬЗОВАНИЕМ КОРПУСОВ ТЕКСТОВ НА РУССКОМ И АНГЛИЙСКОМ ЯЗЫКАХ

Рассматриваются вопросы формирования специальной терминологии с использованием корпусов текстов для применения в учебном процессе. Предложенный алгоритм реализован в программном комплексе для автоматизированной разработки тезаурусов «ОнтоМАСТЕР-Онтология».

Термин, частотный словарь, корпус текстов

В связи с постоянным обновлением требований в системе высшего профессионального образования, участники образовательного процесса вынуждены следовать данным изменениям. По мере изучения областей знаний (учебных дисциплин) обучающимися, постепенно происходит выявление основных понятий и их взаимосвязей, в результате которого формируется понятийная система, адекватная сущности предметной области.

Внедрение знание-ориентированных информационных систем в процессы обучения требует совершенствования методов компьютерной обработки информации и инструментальных средств автоматизированного построения предметно-ориентированных баз знаний.

В работе представлен алгоритм формирования специальной терминологии предметных областей с использованием корпусов текстов на русском и английском языках [1]. Алгоритм основан на формировании и сравнении частотных словарей корпусов текстов выбранной предметной области с частотными словарями корпусов текстов с общей лексикой.

Отличием рассматриваемого алгоритма по сравнению с известными подходами [2, 3, 4, 5, 6] является использование модели Google ngram [7], характеризующей

относительные частоты слов в корпусах текстов с общей лексикой очень больших размеров.

Работа алгоритма может быть продемонстрирована на примере составление словаря терминов, которые характеризуют предметную область дисциплины "Онтологический инжиниринг". На основе рекомендованных экспертами списков литературы были сформированы корпусы текстов, объем которых приблизительно равен 1000 страницам (русский 1194 стр., английский 1051 стр.). Затем были сформированы частотные словари. В таблице 1 представлен фрагмент частотного словаря корпуса текстов на английском языке. Из таблицы 1 были удалены слова общей лексики (and, a, in, for, и др.), относительная частота которых в процентах приблизительно соответствует частоте употребления слов в текстах общей лексики на английском языке по данным Google Ngram (https://books.google.com/ngrams/). Термин **ontology** встречается в корпусе текстов по онтологическому инжинирингу на английском языке чаще, чем в текстах с общей лексикой примерно в 3000 раз.

В таблице 2 представлен фрагмент частотного словаря корпуса текстов на английском языке без общеупотребительной лексики.

Таблица 1. Фрагмент частотного словаря корпуса текстов на английском языке

Ранг	Частота,%	Слово
1	5.551589	the
2	3.768772	of
3	2.780987	and
4	2.519438	a
5	2.157942	in
6	1.970379	to
7	1.619268	is
8	1.177944	for
9	0.891733	as
10	0.852793	that
11	0.826832	are
12	0.802819	**ontology**
13	0.709363	be
14	0.634727	an

Таблица 2. Фрагмент частотного словаря корпуса текстов на английском языке без общеупотребительной лексики

Слово	Частота,%
Ontology	0.802819278
Relation	0.545164263
Semantics	0.484806791
knowledge	0.425747329
Class	0.418608274
Concept	0.392648071
Language	0.383561999
Resource	0.377720954
System	0.324502538

Алгоритм формирования специальной терминологии реализован в программном комплексе «ОнтоМАСТЕР - Онтология» [8].

Предложенный в работе алгоритм использован в составе программного комплекса «ОнтоМАСТЕР - Онтология» при разработке информационной системы с мультиресурсными лингвистическими онтологиями в учебном процессе.

ЛИТЕРАТУРА

1. Котова Е.Е., Писарев И.А. Построение тематических онтологий с применением метода автоматизированной разработки тезаурусов. // Известия СПбГЭТУ «ЛЭТИ». 2016. № 3. С. 37-47.

2. Chung T. M., Nation P. Identifying technical vocabulary //System. – 2004. – Т. 32. – №. 2. – С. 251-263.

3. Drouin P. Detection of Domain Specific Terminology Using Corpora Comparison //LREC. – 2004.

4. Gillam L., Tariq M., Ahmad K. Terminology and the construction of ontology //Terminology. – 2005. – Т. 11. – №. 1. – С. 55-81.

5. Лукашевич Н. В. Тезаурусы в задачах информационного поиска //М.: Издательство Московского университета. – 2011.

6. Рубашкин В. Ш. Онтологическая семантика //Знания. Онтологии. Онтологически ори-ентированные методы информационного анализа текстов. М.:ФИЗМАТЛИТ.–2012.– 348 С.

7. Google Ngram Database Tracks Popularity Of 500 Billion Words. Huffington Post, 17 December 2010, URL:http://www.huffingtonpost.com/2010/12/17/google-ngram-database-tra_n_798150.html

8. Котова Е.Е., Писарев И.А. Программно-инструментальная среда разработки учебных онтологий с методической поддержкой ОнтоМАСТЕР-Онтология. Свидетельство о гос. регистрации ПрЭВМ № 2014610478 от 10 янв. 2014 г.

I.A.Pisarev *(Saint Petersburg Electrotechnical University «LETI»)*

ALGORITHM FOR THE FORMATION OF SPECIAL TERMINOLOGY OF SUBJECT DOMAIN USING THE TEXT CORPORA IN RUSSIAN AND ENGLISH

We developed the algorithm for special terminology formation using the text corpora. The proposed algorithm is implemented in the "OntoMASTER-Ontology" toolbox.

Term, frequency dictionary, text corpora

УДК 81

К.С. Рогацевич (*Барановичский государственный университет,* e-mail: motya94@mail.ru);
Т.А. Сергиеня (*Барановичский государственный университет*, e-mail: stanya1995@mail.ru)

К ВОПРОСУ О ПЕРЕВОДЕ НЕОЛОГИЗМОВ

Рассматриваются способы перевода неологизмов. Для правильной и точной передачи мысли необходимо не только найти в языке перевода самые подходящие слова, но и поставить их в соответствующую грамматическую форму. Перевести — значит выразить верно и полно средствами одного языка то, что уже выражено ранее средствами другого языка.

Неологизм, перевод, калькирование, транскрипция, транслитерация

Проблема перевода неологизмов занимает особое место в переводческой практике. Неологизм (от греч. «новый» и «слово») — это слово, значение слова или словосочетание, недавно появившиеся в языке; слово или оборот речи, созданные для обозначения нового предмета или выражения нового понятия [2, с. 363]. После того как слово входит в широкое употребление, оно перестает быть неологизмом. Понятие неологизма изменчиво во времени и относительно: неологизмом слово остается до тех пор, пока говорящие ощущают в нем новизну. Например, для русского языка конца 20 в. появление новых лексических единиц сопряжено со словами иноязычного происхождения: имиджмейкер, саммит, интернет.

Неологизмы возникают постоянно: они могут удерживаться в языке и забываться. Языковые трансформации зависят от степени необходимости, устойчивости нового слова и от его внутренней содержательной ценности (например: reactor — ядерный реактор, biocide — биологическая война). Собственно неологизмам, а именно вновь созданные синонимы, уже имеющимся в языке для обозначения известного понятия, сопутствуют семантические и стилистические оттенки слова, которые накладываются на его основное значение, а так же к словам в новом значении.

Новые слова, которые появляются в языке для обозначения актуальных вещей и понятий (в связи с развитием науки, техники, культуры), принято называть лексическими неологизмами. Если используется старая форма слова, но ей приписывается новое значение, то речь идет о семантическом неологизме. Обороты типа *горячая линия, теневая экономика*, в которых необычны сами связи слов друг с другом, называются сочетаемостными неологизмами. Все три типа неологизмов объединяются общим названием «языковые» [3, с. 48].

В ходе межъязыковых контактов существует ряд приёмов, позволяющих осуществить передачу слов одного языка средствами другого.

Метод транслитерации заключается в том, чтобы при помощи русских букв передать буквы, составляющие английское слово, например, put — «пут» (опцион). Транслитерация широко использовалась переводчиками вплоть до конца 19 в. Для этого переводчику необязательно было знать произношение английского слова, и он мог ограничиться его зрительным восприятием.

Значительно большее распространение в переводческой практике настоящего времени имеет прием транскрибирования, который заключается в передаче фонетической формы слова. В силу значительного отличия фонетических систем русского и английского языка, такая передача всегда несколько условна и воспроизводит лишь некоторое подобие английского звучания. Переводчику следует всегда иметь в виду, что при использовании приема транскрипции всегда имеется элемент транслитерации.

Среди собственно переводных способов в отдельную ветвь выделяется калькирование. Калькирование предполагает существование двусторонних межъязыковых соответствий между элементарными лексическими единицами, которые и используются в качестве «строительного материала» для воссоздания внутренней формы заимствованного или переводимого слова. Калькированию подвергаются только неологизмы сложного слова. К примеру, слово *multicurrency* состоит из *multi* и *currency*, оба слова по отдельности могут быть переведены как «много-» (суффикс, обозначающий множественность) и «валюта», при их сложении получается «многовалютный» [1, с. 117].

Описательные эквиваленты относятся к не калькирующим способам передачи неологизмов. В описательных способах передачи неологизмов инвариантом перевода является значение иноязычной единицы безотносительно к характеру его связей с внешней структурой слова. Описательный перевод осуществляется различными способами. Рассмотрим два случая.

1. В биржевом термине *open outcry*, используя калькирование, можно было бы передать как «открытый выкрик», не «смущаясь» буквализма. Однако такой способ

передачи является неприемлемым, так как не раскрывает значения этого слова. В данном случае наиболее подходящим приемом был бы описательный перевод. Перевод в данном случае будет звучать так: метод биржевой торговли путём прямого контакта продавца и покупателя.

Рассмотренный на данном примере способ описательного перевода мы называем объяснительным, поскольку в эквиваленте объясняются существенные элементы значения переводимого слова. Объяснительный перевод стоит ближе к толкованию слова, но он остается переводом и пригоден для использования в реальном тексте.

2. Прием описательного перевода может быть воплощен и другим способом. Подстановочный перевод — прием передачи неологизма, при котором в качестве его эквивалента используется уже существующее в переводимом языке слово, не являющееся в нем неологизмом, но обладающее достаточной общностью значений с исходным словом. Примерами такого полного совпадения объемов значений в пределах пары лексикографических соответствий могут служить: order interval — «цикл заказа» (интервал между последовательными заказами).

В практике переводческой работы заметное место занимает проблема перевода экономических неологизмов.

Recycling.

«The term «recycling» can imply various methods of reprocessing secondary materials and reusing all sorts of products: household, waste packaging materials, even industrial waste. Either the government or local trade associations may organize such schemes. The aim, however, is one and the same- to create a survivable society. In Japan recycling is no whim or fad, but generally accepted part of everyday life».

Переработка вторсырья.

«Под термином «рециркуляция» можно понимать различные способы переработки вторсырья и повторного использования продукции, начиная с утилизации бытового мусора и кончая регулярной переработкой и повторным использованием разного вида изделий и упаковочных материалов, включая сюда и переработку промышленных отходов, организованными на правительственном или отраслевом уровнях. В Японии — рециркуляция — это не причуда инее какое-то новое веяние, а общепринятая часть жизни».

В первом случае переводчик использует описательный способ перевода, потому что это был заголовок статьи в газете и этот способ в данном случае более подходящий, так как читатель даже не владеющий научной терминологией поймет, о чем эта статья. Во втором случае он использовал и метод транскрибирования. Мы можем сделать вывод, что переводчик нашел наиболее подходящее решение, т. к. главная задача переводчика донести смысл текст до читателя.

Проблема правильного понимания и перевода неологизмов связана с тем, что при современном стремительном развитии науки и техники никакой словарь не в состоянии успеть за возникновением новых слов и терминов в различных областях знания. Поэтому если в тексте встречается неологизм, отсутствующий в словаре, переводчик обязан самостоятельно определить его значение, учитывая словообразовательные элементы данного слова и опираясь на контекст, например: «Jet propelled planes consume enormous quantities of propellant». В данном предложении мы встречаем новое слово propellant, которого нет в общем словаре и значение которого требуется установить.

Отделяем в слове суффикс -ant и находим исходную форму propel (отбросив вторую букву). Отыскиваем в словаре значение слова propel в качестве глагола — «продвигать вперед, приводить в движение двигать».

Учитывая, что суффикс -ant образует существительные от глагола, определяем примерное значение слова propellant: «то, что приводит в движение». Исходя из контекста, подбираем наиболее подходящее значение: горючее. После этого переводим все предложение: «Реактивные самолеты поглощают огромное количество горючего».

В конечном результате неологизм должен восприниматься как общеязыковое явление, отсутствие слова в словаре не может служить препятствием для его перевода, к тому же именно переводческая практика делает наибольший вклад в пополнение лексического состава языка перевода новыми словами, приходящими из других языков, а отсюда и словников двуязычных словарей

Таким образом, неологизмы охватывают практически все сферы жизни. Пополнение лексического состава английского языка происходит как с помощью заимствований из других языков, так и внутриязыковыми средствами, что вновь и вновь доказывает, что язык — это живая система, в которой отражаются все те изменения, которые имеют место быть в нашей повседневной жизни. Перевод новообразований имеет свои трудности, т. к. ни один словарь в условиях развития науки и техники не может уследить и охватить постоянно появляющиеся неологизмы. Иногда переводчику может помочь контекст, а также знание составных частей неологизма. Но чаще всего этого оказывается недостаточно, поэтому переводчик должен владеть разнообразными экстралингвистическими знаниями и приемами.

ЛИТЕРАТУРА

1. Виноградов, В.С. Перевод: общие и лексические вопросы / В.С. Виноградов. — М.: КДУ, 2006. — 224 с.

2. Розенталь, Д. Э. Словарь-справочник лингвистических терминов / Д.Э. Розенталь, М.А. Теленкова. — М.: Просвещение, 2001. — 624 с.

3. Слепович, В. С. Курс перевода / В.С. Слепович. — М.: Минск, 2008. — 320 с.

K.S. Rogatsevich, T.A. Sergienya *(Baranovichi State University)*

ON THE TRANSLATION OF NEOLOGISMS

The methods of translating neologisms are under study. For proper communication of ideas it is necessary both to find the most appropriate word in the target language and to grammatically correctly use it in the context. To translate is to convey in one language what has been expressed before with the help of the adequate means of another language.

Neologism, translation, loan translation, transcription, transliteration

УДК 81’243:378.147

Н. А. Серафимович (*Белорусская государственная сельскохозяйственная академия*,e-mail:seraf-sasha@mail.ru)

С. Л. Прокопенко (*Белорусская государственная сельскохозяйственная академия*,e-mail:svetaprokopenko2014@mail.ru)

О ПРИНЦИПАХ КОММУНИКАТИВНОГО МЕТОДА ОБУЧЕНИЯ ИНОСТРАННЫМ ЯЗЫКАМ

Даются основные принципы коммуникативного метода обучения иностранным языкам. Рассмотрен вариант организации процесса функционального формирования лексических навыков говорения с использованием условно-речевых упражнений, предложенных Е.И. Пассовым.

Иностранный язык, коммуникативный метод, преподавание, упражнение, чтение, говорение, речевой образец.

В настоящее время первую строчку в рейтинге популярности методик преподавания иностранного языка активно удерживает коммуникативный подход, который, как следует из его названия, направлен на практику общения.

В основе коммуникативного метода лежит представление о том, что язык служит для общения и, следовательно, целью обучения языку должна быть коммуникативная компетенция, которая включает в себя языковую компетенцию (владение языковым материалом для его использования в виде речевых высказываний), социолингвистическую коммуникацию (способность использовать языковые единицы в соответствии с ситуациями общения), дискурсивную компетенцию (способность понимать и достигать связности в восприятии и порождении отдельных высказываний в рамках коммуникативно-значимых речевых образований), так называемую “стратегическую” компетенцию (степень знакомства с социально культурным контекстом функционирования языка), социальную компетенцию (способность и готовность к общению с другими).

Коммуникативный метод (Communicative Approach) развивает все языковые навыки – от устной и письменной речи до чтения и аудирования. Грамматика же осваивается в процессе общения на языке: студент сначала запоминает слова, выражения, языковые формулы и только потом начинает разбираться, что они собой представляют в грамматическом смысле. Цель – научить студента говорить на иностранном языке не только свободно, но и правильно.

Правила, значения новых слов объясняются учителем при помощи знакомой студенту лексики, грамматических конструкций и выражений, при помощи жестов и мимики, рисунков и прочих наглядных пособий. Могут использоваться также компьютеры с CD, Интернет, ТВ-программы, газеты, журналы и т.д. Все это способствует пробуждению у студентов интереса к истории, культуре, традициям страны изучаемого языка.

На уроках иностранного языка учитель создает ситуации, в которых студенты общаются в парах друг с другом, в группах. Это делает урок более разнообразным. Работая в группе, учащиеся проявляют речевую самостоятельность. Они могут помогать друг другу, успешно корректировать высказывания собеседников.

Преподаватель на занятиях берет на себя функции организатора общения, задает наводящие вопросы, обращает внимание на оригинальные мнения участников.

Обсуждаются в основном темы, с которыми студенты хорошо знакомы на родном языке: это дает возможность сосредоточиться именно на развитии коммуникативных способностей, то есть умения пользоваться языком спонтанно. Предпочтительно, чтобы темы были "животрепещущими" – связанными либо с жизнью самих студентов, либо с интересующими всех аспектами современности жизни (экология, политика, музыка, образование и т.п.).

В отличие от аудиолингвального и других методов, основанных на повторении и запоминании, коммуникативный метод задает упражнения «с открытым финалом»: ученики сами не знают, во что выльется их деятельность в классе, все будет зависеть от реакций и ответов. Ситуации используются каждый день новые. Так поддерживается интерес студентов к занятиям: ведь каждому хочется осмысленно общаться на осмысленные темы.

Большую часть времени на уроках занимает устная речь (хотя чтению и письму также уделяется внимание). При этом учителя меньше говорят и больше слушают, лишь направляя деятельность студентов. Учитель задает упражнение, а потом, «разговорив» студентов, отходит на задний план и выступает в роли наблюдателя и арбитра. Предпочтительно, чтобы он пользовался исключительно изучаемым языком.

Лишь в коммуникативном методе обучения иностранным языкам мы находим основные признаки деятельностного типа обучения, особенность которого заключается в

том, что он по своему назначению и по своей сущности связан, прежде всего, с отдельным видом речевой деятельности, поэтому мы встречаем его широкое использование, когда речь идет об обучении чтению, аудированию, переводу и т.д.

Практическая речевая направленность есть не только цель, но и средство, где и то, и другое диалектически взаимообусловлено.

Современный коммуникативный метод представляет собой гармоничное сочетание многих способов обучения иностранным языкам, находясь, наверное, на вершине эволюционной пирамиды различных образовательных методик.

Использование коммуникативного метода обучения снимает языковой барьер.

Коммуникативный метод обучения иноязычному речевому общению предполагает использование функционального подхода к формированию лексических навыков говорения. Нами будет рассмотрен вариант организации процесса функционального формирования лексических навыков говорения с использованием условно-речевых упражнений, предложенных Е.И. Пассовым.

Отличительной чертой таких упражнений является использование речевой задачи в качестве установки к упражнению.

Е.И. Пассов предлагает различить четыре вида условно-речевых упражнений:

1) имитативные – при выполнении данных упражнений учащийся при выражении своей мысли использует речевой образец, который он воспринял в реплике учителя;

2) подстановочные – учащийся осуществляет действие по подстановке соответствующей замыслу его высказывания ЛЕ в грамматическую структуру, также предъявляемую в реплике учителя;

3) трансформационные – предполагают трансформацию реплики учителя;

4) собственно репродуктивные – учащиеся самостоятельно воспроизводят лексические единицы в своих высказываниях. Комплекс условно–речевых упражнений организуется соответственно стадиям формирования лексических навыков говорения.

Главное же, что необходимо для внедрения коммуникативного метода в практику школы – это психологическая подготовленность учителей, их убежденность в необходимости коммуникативности, их вера в эффективность данного направления.

ЛИТЕРАТУРА

1. Баграмова Н.В. Коммуникативно-интерактивный подход как способ повышения овладения иностранным языком// Материалы XXXI Всероссийской научно-методической конференции преподавателей и аспирантов. – Вып 18..

2. Выбор методов обучения в средней школе./ Под ред. Ю.К.Бабанского. – М.: Педагогика, 1981.

3. Зимняя И.А. Психологические аспекты обучения говорению на иностранном языке. – М., 1989.

4. Колкер Я.М. Практическая методика обучения иностранному языку – М., 2000.

5. Пассов Е.И. Коммуникативный метод обучения иноязычному говорению. – М., 1985.

6. Пассов Е.И. Коммуникативный метод обучения иноязычному говорению. – М.: Просвещение, 1991.

N.F.Serafimovich, S.L. Prokopenko (*Belarusian State Agricultural Academy)*

ABOUT COMMUNICATIVE APPROACH OF TEACHING FOREIGN LANGUAGES

The main principles of communicative approach of teaching foreign languages are given. The variant of the organizing of the process of functional formation of speaking skills with the use of conditional-speech exercises suggested by E.I.Passov is considered.

Foreign language, communicative approach, teaching, exercise, reading, speaking, speech pattern

УДК 81′255
М. М. Тонкова *(Санкт-Петербургский государственный электротехнический университет «ЛЭТИ» им. В. И. Ульянова (Ленина),* e-mail: marinatonkova@yahoo.com)

ТРУДНОСТИ В ПРЕПОДАВАНИИ ПЕРЕВОДА В СВЕТЕ ПОКОЛЕНЧЕСКИХ ИЗМЕНЕНИЙ В ЯЗЫКЕ

Рассматривается проблема обучения письменному переводу с английского языка на русский. Затрагивается социолингвистический аспект перевода. Собранный материал подтверждает наличие изменений в языке молодёжи, влияющих на адекватность перевода исходного текста.

Сленг, фразеологизм, коллоквиализм, безэквивалентная лексика, носитель языка, литературный язык

Критическое отношение старшего поколения к языку, на котором говорит молодежь, стало уже общим местом. Эта критика характерна не только для нашего времени, но именно сейчас поколенческие изменения в языке стали чрезвычайно заметными. Как отмечает Н.Б.Вахтин, каждое следующее поколение, получая от родителей язык в одной форме, передает его детям несколько измененным, или, в эпохи ломки социальной и политической структуры, значительно измененным [1]. Вероятно, сейчас мы находимся именно в такой эпохе, когда широкая норма становится ориентированной на язык молодых, а язык старшего поколения воспринимается как узкая норма. Эта тенденция особенно заметна в процессе преподавания гуманитарных дисциплин, когда обучающий и обучаемый говорят на сильно отличающихся языках.

Весьма показательным в этом плане является обучение студентов письменному переводу с английского языка на русский. Студенты, осваивая учебную программу, всегда изучали стратегии перевода и переводческие трансформации, исследовали причины формальных различий в переводе, занимались переводом безэквивалентной лексики и английской фразеологии. Раньше основной проблемой, затрудняющей процесс перевода, было недостаточное знание английского языка студентами. Сейчас, как ни странно, на первый план выходит недостаточное знание (с точки зрения преподавателя) родного языка – русского. Язык молодежи действительно стал иным: из речи уходит образность и метафоричность, становятся более бедными синонимические и антонимические ряды, нейтральная лексика заменяется коллоквиализмами, в речи присутствует большое количество сленгизмов. Естественно, все это мешает адекватному переводу на родной язык. Специфику разговорной речи студенты переносят на речь письменную, не чувствуя порой границы между сленгом, просторечием и литературным языком. Например, в переводах «Чарли Чаплин часто говорил отсебятину» и «Мать Чарли Чаплина отправили в психушку» писавший не ощущает разницы между нейтральной и фамильярно-разговорной лексикой. Еще одна проблема, которая, казалось бы, не должна стоять перед носителем языка, это сочетаемость слов. Но, к сожалению, мы сталкиваемся с обратным. При переводе предложения “The soldiers were exposed to radiation” большая часть студентов пишет, что «солдаты были подвергнуты (подверглись, подвержены) радиации» и лишь меньшая часть – что они «подверглись воздействию радиации».

Показателем изменений, происходящих в языке, являются фразеологизмы. Английская фразеология изучается студентами, как и стратегии для перевода фразеологизмов. Но основная проблема заключается в том, что студенты не знают многих фразеологических единиц, что усложняет процесс перевода, поскольку в английских текстах встречается довольно много фразеологизмов, особенно библейского и античного происхождения. Поэтому предложение “This is a Trust Fund and anything it supports must be Caesar’s wife” оказывается для большинства студентов сложным для перевода. Конечно, всегда остается надежда на словарь, но где гарантия, что студент, не догадывающийся о том, что это часть фразеологизма, будет искать Caesar’s wife, а не Caesar?

Нами был проведен индивидуальный анонимный опрос студентов, в процессе которого они объясняли значение ряда фразеологических единиц. Если фразеологизм был им неизвестен, они ставили прочерк. Результаты этого опроса оказались чрезвычайно интересными. Первое, что обращает на себя внимание, это определенная закономерность в маркировке фразеологизмов, как знакомых, так и незнакомых. Некоторые ФЕ были объяснены правильно всеми студентами (такие как «ахиллесова пята», «метать бисер перед свиньями»), и была группа ФЕ, практически никому неизвестных (таких как «пиррова победа», «глас вопиющего в пустыне», «прокрустово ложе»). Фразеологизмы «дамоклов меч», «авгиевы конюшни», «со щитом или на щите» были частично знакомы студенческой аудитории. Но наибольшую опасность для будущего переводчика, с нашей точки зрения, представляет ситуация, когда студент считает, что знает данную фразеологическую единицу, и, стало быть, не будет смотреть в словарь. Так «объятия Морфея» объясняются как «убийственные» или «смерть», «соломонов суд» как несправедливый суд, а «прокрустово ложе» как мягкая кровать. Справедливости ради надо заметить, что из языка молодежи уходят не только ФЕ библейского и античного происхождения, но и собственно русские фразеологизмы. Студенты смелее объясняют их значение и при этом чаще ошибаются. Например, ФЕ «затрапезный вид» объяснили практически все, но как «парадный, выпивший, роскошный, нарядный, наевшийся, сосредоточенный», а «потемкинские деревни» в понимании большинства это «глушь, что-то запущенное, находящееся на отшибе». Оскудение пласта фразеологизмов приводит к тому, что ФЕ перестает ощущаться как таковая, и студент даже не чувствует необходимости обращаться к справочной литературе. Действительно, зачем, если в его сознании «развесистая клюква» - это «большой куст клюквы». На настоящий момент мы должны констатировать тот факт, что часть фразеологизмов выходит из активного употребления в речи студентов, что, возможно, делает ее беднее, но все еще позволяет им работать с письменным текстом. Есть же ФЕ, которые, за невостребованностью, уходят и из пассивного словаря студентов, и это вносит дополнительные трудности в процесс перевода.

Конечно, мы не можем отменить социолингвистические закономерности развития языков, такие как поколенческие изменения и возрастные различия. Тем не менее, задача, стоящая перед преподавателем на занятиях по переводу, заключается в том, чтобы студенты пользовались литературной нормой русского языка, понимая, что это модель реализации языка среди его образованных носителей, с которыми они должны себя ассоциировать и которыми должны стремиться стать.

ЛИТЕРАТУРА

1. Вахтин Н.Б., Головко Е.В. Социолингвистика и социология языка. СПб: Издательский центр «Гуманитарная Академия», 2004.

M. M. Tonkova *(Saint Petersburg Electrotechnical University «LETI»)*

STICKING POINTS IN TEACHING TRANSLATION IN THE VIEW OF A GENERATION GAP IN LANGUAGE

Some sticking points in teaching translation from English into Russian are reviewed. Certain sociolinguistic aspects of translation are touched upon. The received data support the idea that changes in the language of modern students influence the quality of translation.

Slang, phraseological unit, colloquialism, culture-specific vocabulary, native speaker, standard language

УДК 81’255.4

А. И. Топчий *(Санкт-Петербургский государственный электротехнический университет «ЛЭТИ» им. В. И. Ульянова (Ленина),* e-mail: topchiy.alisa@mail.ru)

СЛОЖНОСТИ СТИХОТВОРНОГО ПЕРЕВОДА НА ПРИМЕРЕ ИНТЕРПРЕТАЦИИ РАЗНЫМИ ПОЭТАМИ 25 СОНЕТА У. ШЕКСПИРА

Рассматриваются разные варианты перевода последних двух строчек 25 сонета У. Шекспира. Показано разное понимание переводчиками концептов любви и измены. Рассказано о великом поэте и переводчике сонетов Шекспира С. Ю. Маршаке с целью показать, что хороший поэтический перевод необязательно должен быть полностью идентичен оригинальному тексту.

Любовь, отказываться, измена, пожизненные титулы, заменимый, отделимый

Стихотворный перевод всегда был делом нелёгким. Во многом правильный перевод зависит от того, разделяет и понимает ли переводчик культурные концепты, свойственные поэту, над чьим стихотворением он трудится, или же нет. На первый взгляд всё представляется достаточно однозначным. Переводчику дано стихотворение, значение всех слов ясно, остаётся лишь сложить их в рифму. Но, на самом деле, поэтический перевод является одним из сложнейших аспектов переводческой деятельности, ведь нужно очень хорошо знать эпоху, в которую жил или живёт поэт, быть знакомым с другими его произведениями, чтобы достичь максимально эквивалентного перевода, сохранив прагматические, стилистические и семантические особенности оригинального текста.

Каждый переводчик – это творец, который заново воссоздаёт стихотворение. Не бывает одинаковых интерпретаций. Это можно показать на примере переводов 25 сонета Уильяма Шекспира.

Sonnet 25
Let those who are in favour with their stars
Of public honour and proud titles boast,
Whilst I, whom fortune of such triumph bars
Unlook'd for joy in that I honour most.
Great princes' favourites their fair leaves spread
But as the marigold at the sun's eye,
And in themselves their pride lies buried,
For at a frown they in their glory die.
The painful warrior famoused for fight,
After a thousand victories once foil'd,
Is from the book of honour razed quite,
And all the rest forgot for which he toil'd:

Then happy I, that love and am belov'd,
Where I may not remove nor be remov'd.[2]

Особый интерес представляют последние две строчки:
Then happy I, that love and am belov'd,
Where I may not remove nor be remov'd.

Построчный перевод звучит так:
Но счастлив я, что люблю и любим
Я от этого не могу отказаться и меня этого не лишить.

Обратимся к переводу С. Степанова:
Любим, люблю – вот всё, что я ценю:
Мне не изменят – и не изменю.[2]

Степанов интерпретирует отказ от любви, как измену, но меняет порядок слов, что является немаловажным. В отличие от Шекспировского текста, Степанов в начале пишет, что он любим и только потом, что любит сам. Так же он пишет и об измене. Только если ему не изменят, то и он не изменит.

М. Чайковский в своём переводе ставит на первое место то, что он любит, а отказ интерпретирует как замену, а не измену, и пишет, что незаменим только незаменимому:

А я, любя, тем счастлив, что любим,
Незаменимому – незаменим.[2]

Перевод А. Финкеля звучит так:
Но счастлив я: люблю я и любим
И от любви своей неотделим.[2]

Любовь у него представляется как некое единство, целое, от которого он неотделим. То, что он любит, для него важнее чем то, что любят его.

На мой взгляд, Финкель, по сравнению с Чайковским и Степановым, наиболее точно передаёт смысл, максимально сохраняя при этом авторскую лексику.

Невозможно бы было не отметить в этой работе такого известного и действительно великого переводчика и поэта как С. Ю. Маршак. Переводы с английского языка сонетов У. Шекспира, выполненные Маршаком, академик М. Гаспаров характеризует как «явление в русской литературе исключительное. Кажется, со времён Жуковского не было или почти не было другого стихотворного перевода, который в сознании читателя встал бы так прочно рядом с произведениями оригинальной русской поэзии.» [1]

Маршак не просто знал значение слов, он понимал, какой за ними стоял смысл, и не просто переводил, а воссоздавал стихотворение.

Уместным будет привести в тексте работы его перевод 25 сонета целиком, а не только последние две строчки, чтобы действительно прочувствовать слаженность, ритмичность и атмосферу гениальной работы.

Кто под звездой счастливою рожден,
Гордится славой, титулом и властью.
А я судьбой скромнее награжден,
И для меня любовь — источник счастья.
Под солнцем пышно листья распростер
Наперсник принца, ставленник вельможи.
Но гаснет солнца благосклонный взор,
И золотой подсолнух гаснет тоже.
Военачальник, баловень побед,

В бою последнем терпит пораженье,
И всех его заслуг потерян след.
Его удел — опала и забвенье.
Но нет угрозы титулам моим
Пожизненным: любил, люблю, любим.[2]

Невозможно говорить о том, что Шекспир и Маршак достигли идентичности. Переводы Самуила Яковлевича лишены помпезности и изысканных метафор, прибавляя при этом живой эмоциональности произведению. Но эти лёгкие вольности лишь подтверждают гениальность переводчика и украшают его работы, которые несмотря ни на что очень чётко передают оригинальный посыл переводимых произведений.

Вернёмся к анализу двух последних строчек сонета:

Но нет угрозы титулам моим
Пожизненным: любил, люблю, любим.[2]

Употребляя выражение «пожизненные титулы», Маршак наиболее чётко выражает их неотделимость. Самуил Яковлевич вводит прошедшее время «любил», которого не присутствует в оригинальном тексте. Его любовь вечна. Он любил и любит, и эта любовь пожизненна, неотделима от него.

Итоги:

Представленные переводы, имея под собой одну и ту же основу, во многом различаются между собой. Эти различия завязаны в первую очередь на личности переводчика, его жизненных ориентирах и знаниях о культурных концептах переводимого текста.

В целом, каждый перевод уникален в своём роде, и некорректно было бы выделять один лучший.

ЛИТЕРАТУРА

1. М. Гаспаров О русской поэзии. СПб.: Азбука, 2001
2. http://willshakespeare.ru/sonnet025.htm

***A.* I. Topchiy** *(Saint Petersburg Electrotechnical University «LETI»)*

COMPLEXITY OF VERSE TRANSLATION ILLUSTRATED BY THE EXAMPLE OF DIFFERENT INTERPRETATIONS OF SHAKESPEAR'S 25 SONNET

In this article are considered different translations of the last two lines of W. Shakespeare's 25th sonnet. Is shown different understanding of concepts of love and faithlessness. Is told about great Russian translator and poet S. U. Marshak, to prove that good verse translation not always must be completely identical to the original text.

Love, remove, faithlessness, lifelong titles, replaceable, separable

УДК 81'33
А. П. Тюменцева *(Алтайский государственный университет,* e-mail: anastasija.tiumentseva@yandex.com);

ГИПЕРТЕКСТ КАК СПОСОБ СОПРЯЖЕНИЯ ТЕКСТА И ДИСКУРСА

Рассматривается явление гипертекста в контексте текста и дискурса. Предполагается, что гипертекст является, с одной стороны, внутренней формой виртуального дискурса, с другой стороны, в форме хэштэга представляет собой компоненты внутренней структуры виртуального дискурса, становится "точками роста" для появления новых виртуальных коммуникативных событий (в широком смысле – текстов).

Гипертекст, хэштег, текст, дискурс, коммуникативное событие

Антропоцентрическая парадигма современной лингвистики изменила не только принципы рассмотрения языкового материала, но и выявила новый взгляд на языковую основу феноменов коммуникации. При выдвижении антропологизма и функционализма в качестве базовых принципов коммуникации изменяется точка зрения и на такие коммуникативные феномены, как текст и дискурс. Исходной точкой для такого рода рассуждений является признание текста коммуникативным событием, в нашем случае – событием, связанным с процессом порождения дискурсивной реальности. Текст выступает в качестве результата дискурсивной деятельности, но, в то же время, становится и продуктом новой (в нашем случае - виртуальной) дискурсивной деятельности. Такой взгляд на дискурс связан, прежде всего, с дискурсивной концепцией ван Дейка. Текстопорождение формирует особый тип коммуникативного события, а именно тип совместного «проживания» участниками аргументативного акта некоторого момента действительности, причем не просто «проживания», а «переживания» данной ситуации, некоторого события, взаимного существования в определенных аргментативных условиях, связанных либо с принятием, либо с непринятием предлагаемых условий коммуникативного акта.

Данная трактовка восходит, во-первых, к идее Э.Бенвениста о репрезентативной функции языка («язык воспроизводит действительность»); во-вторых, к эвокационной теории А.А.Чувакина: «Деятельность воспроизведения осуществляется в процессе коммуникативной деятельности и выступает по отношению к последней качестве эпидеятельности» [3].

Соответственно, в анализе текста как процесса и результата воспроизведенной виртуальной деятельности, при понимании текста как отражения дискурса, при взгляде на феномен текста «не изнутри, а извне (из среды его существования)» [2], текст выступает посредником между дискурсом и аудиторией, включенной в дискурс. С одной стороны, текст воспроизводит сигналы, заданные и определенные дискурсом, с другой стороны, данные сигналы появляются не произвольно.

В рамках данной проблематики наименее изученным является гипертекст, который находит новые формы существования. Так, хэштег все чаще появляется в публичных сообщениях в социальных сетях, а, значит, требует лингвистического объяснения, однако исследований практически не проводились.

Ввиду беспрецедентного масштаба социальных сервисов и большого количества информации, заключенной в них, привлечение потенциального подписчика через хэштег становится все актуальнее.

Социальные сети сегодня один из наиболее значимых каналов передачи информации. Все больше пользователей интернета регистрируются в различных

социальных сетях. При этом среди этих пользователей в последнее время образуется группа, для которых социальная сеть становится заменой поисковым системам: многие пользуются возможностями и сервисами поиска внутри социальной сети. В связи с этим становится важным продвижение бренда именно в социальных сетях – SMM продвижение.

SMM (Social Media Marketing) означает буквально привлечение внимания к компании посредством SMM продвижения бренда в социальных сетях. Целью такой работы является увеличение трафика путем привлечения посетителей на ресурс из социальных сетей. Этот тип раскрутки становится все более актуальным в последнее время и по причине роста популярности последних, и по причине плавного снижения эффективности классических методов интернет-маркетинга.

Социальные сети – это высокая численность аудитории. Например, около 90 миллионов человек зарегистрировано ВКонтакте. Очевидно, что, продумывая свою рекламную компанию, производитель или агентство не имеет права упускать такую возможность как привлечение внимания клиентов из столь глобальных сетей. Информация в социальных сетях распространяется с огромной скоростью и, если удастся создать удачный и привлекательный для пользователей социальной сети проект, то эффект от SMM-продвижения групп в социальных сетях может превзойти все ожидания.

Для продвижения в пространстве социальных сетей наиболее эффективными способами являются таргетированная реклама, упоминания в постах и хэштегирование.

Хэштегирование – достаточно простой для восприятия способ развития узнаваемости: оно повышает репутацию компании/акции/бренда вне ее сайта, повышает позиции в выдаче поисковых систем, предоставляет возможность привлечения новых целевых посетителей, создает постоянную аудиторию и развивает обратную связь между администрацией или владельцем продвигаемого бренда и целевой аудиторией.

Сегодня хэштеги твердо вошли в нашу жизнь и нужно признать, что они являются одной из самых полезных функций в социальных сетях. Хэштеги – отличный способ организации информации и хранения сообщений. Они служат не только источником и средством информации и общения, но и могут быть уникальным инструментом социальных медиа для продвижения товаров и услуг.

Данный тип гипертекста помогает сделать информацию структурно проработанной, создает особое гиперпространство. В результате с помощью хэштега читатель самостоятельно выбирает порядок работы с частями текста и может изменять маршрут непосредственно в процессе работы.

В социальных сетях с их огромным потоком информации, бывает трудно найти нужную информацию. В данном случае хештеги могут быть полезным. В Instagram.com хештеги – это единственный инструмент поиска. К сожалению, мы можем видеть и обратную сторону их использования, когда все подходящие теги добавляются в рекламный пост только чтобы забить всю поисковую выдачу по всем запросам и показать навязчивое объявление как можно большему количеству людей.

В данном исследовании представлена попытка осмысления взаимодействия текста и дискурса через гипертекст, представленный хэштегом. Предполагается, что они являются, с одной стороны, внутренней формой виртуального дискурса, с другой стороны, хэштэги, как компоненты внутренней структуры виртуального дискурса, сами становятся "точками роста" для появления новых виртуальных коммуникативных событий и (в широком смысле – текстов). Гипертекст помогает не только структурировать дискурсивную информацию, но и порождает особое гипертекстовое пространство. В результате с помощью хэштега читатель самостоятельно выбирает порядок работы с частями текста и может изменять маршрут освоения информации непосредственно в процессе работы.

ЛИТЕРАТУРА

1. Качесова И.Ю. Коммуникативно-риторическая модель русского аргументативного дискурса. Барнаул, Изд-во Алтайского гос.университета, 2013.

2. Земская Ю.Н., Качесова И.Ю., Панченко Н.В. и др. Теория текста. М., Изд-во "Флинта", 2010.
3. Чувакин А.А. Смешанная коммуникация в художественном тексте. Основы эвокационного исследования. Барнаул, Изд-во Алтайского гос.ун-та, 1995.

A.P. Tyumentseva (Altay State University)

HYPERTEXT AS A WAY OF UNIFICATION OF TEXT AND DISCOURSE

The hypertext is viewed in the context of text and discourse. It is supposed that, on the one hand, hypertext is an inner form of a virtual discourse; on the other hand, as a form of hashtag it is a component of the inner structure of a virtual discourse and becomes the "growing points" for the introduction of new virtual communicative events (generally, texts).

Hypertext, hashtag, text, discourse, communicative event

УДК 372.881.111.1
Ю. В. Филиппова *(Санкт-Петербургский государственный электротехнический университет «ЛЭТИ» им. В. И. Ульянова (Ленина),* e-mail: russianlanguage@mail.ru)

ИСПОЛЬЗОВАНИЕ МАТЕРИАЛОВ РОЖДЕСТВЕНСКИХ ОБРАЩЕНИЙ АНГЛИЙСКИХ МОНАРХОВ НА ЗАНЯТИЯХ ПО АНГЛИЙСКОМУ ЯЗЫКУ

Рассматривается история рождественских обращений английских монархов к нации. Выделяются ключевые темы некоторых обращений. Предлагается комплекс заданий, направленных на изучение необходимого лексического материала, которые будут способствовать формированию у студентов коммуникативной и культурной компетенций.

Рождественское обращение, лексические упражнения, страноведение Великобритании

Рождественское послание Королевы является неотъемлемой частью празднования Рождества в Великобритании и Странах Содружества наций. Впервые обращение британского монарха к гражданам страны в канун Рождества прозвучало по радио в 1932 году. Тогда король Георг V (1865—1936) зачитал послание в прямом эфире радиостанции BBC. Идею Рождественского сообщения еще в 1922 году выдвинул основатель BBC Джон Рейт, который обратился к королю Георгу с предложением организовать периодические выступления британского монарха по радио. Долгое время король Георг отказывался от этого предложения, так как считал недавно появившееся радио технической новинкой, предназначенной исключительно для развлечения публики. Автором текста первого королевского рождественского сообщения стал поэт и близкий друг Георга V Редьярд Киплинг.

Старший сын короля Георга V и новый король Эдуард VIII ни разу не выступал с Рождественским обращением к нации, поскольку его правление длилось менее года. Король Георг VI, младший брат короля Эдуарда, впервые выступил в эфире в декабре 1937 года. В своем послании он поблагодарил народ и империю за поддержку в течение первого года своего правления. Хотя рождественские обращения были уже довольно популярны к этому времени, они еще не вошли в традицию. В самом деле, не было никаких трансляций в 1936 и в 1938 году.

Только начиная с 1939 года, Рождественские обращения становятся традиционными. В своём радиообращении 1939 года король Георг VI призвал народы

Англии и всей Британской империи объединиться и быть твердыми в годы опасности. “A new year is at hand. We cannot tell what it will bring. If it brings peace, how thankful we shall all be. If it brings us continued struggle we shall remain undaunted. In the meantime I feel that we may all find a message of encouragement in the lines which, in my closing words, I would like to say to you: 'I said to the man who stood at the Gate of the Year, "Give me a light that I may tread safely into the unknown." And he replied, "Go out into the darkness, and put your hand into the Hand of God. That shall be to you better than light, and safer than a known way."' May that Almighty Hand guide and uphold us all.”

Елизавета II, дочь Георга VI, обратилась со своим первым рождественским обращением к нации 25 декабря 1952 года. Она поблагодарила своих подданных за поддержку и верность и обещала продолжить дело отца и деда в объединении народов стран Содружества. В 1957 году рождественское обращение королевы Елизаветы II впервые было показано по телевидению. В период правления королевы Елизаветы рождественское обращение не было записано только в 1969-м году, когда королева решила, что правящая семья была в течение года слишком широко представлена на телевидении, — в тот год в Уэльсе состоялась торжественная церемония инвеституры (наделение титулом) Чарльза в качестве Принца Уэльского.

Ежегодное обращение королевы, как правило, сочетает в себе хронику важнейших событий года, а также упоминания о личных знаменательных датах. Рождественские обращения могут, несомненно, быть использованы как ценный материал на занятиях по английскому языку. Тексты обращений можно найти на сайте www.royal.gov.uk**,** видеоматериалы и записи радио обращений на сайте www.youtube.com. Речь королевы - символ образованности, высокого стиля и визитная карточка английского языка. Это, так называемый, “Queens English” - эталонный вариант английского языка. Представляется возможным выделить ключевые темы ряда обращений, которые могут быть использованы как дополнительный материал на занятиях по английскому языку, а именно: The role of technology (1957), Human cooperation (1968), Family life (1984), Tolerance (1987), Democratic society (1991), Generation gap (1998), Natural and human-made disasters (2001), Cultural and religious differences (2004), Sport (2010), Human relations. Reconciliation. (2014). Ниже, в качестве образца, приводятся текст Рождественского послания королевы Елизаветы II (2001), а также комплекс лексических упражнений, который позволит студентам после просмотра видео ответить на предлагаемые вопросы с использованием лексики, содержащейся в обращении.

Queen Elizabeth II Royal Christmas Message (2001)

For many people all over the world, the year 2001 seems to have brought them more than their fair share of trials and disasters. There have been storms and droughts as well as epidemics and famine. And this country has not been spared, with the floods this time last year, and Foot and Mouth, which has had such devastating consequences for our farmers and rural communities.

They and others whose livelihoods have been affected continue to suffer hardship and anxiety long after the newspaper headlines have moved on.

But whilst many of these events were of natural origin, it was the human conflicts and the wanton acts of crime and terror against fellow human beings which have so appalled us all. The terrorist outrages in the United States last September brought home to us the pain and grief of ordinary people the world over who find themselves innocently caught up in such evil. During the following days we struggled to find ways of expressing our horror at what had happened. As so often in our lives at times of tragedy - just as on occasions of celebration and thanksgiving - we look to the Church to bring us together as a nation or as a community in commemoration and tribute.

It is to the Church that we turn to give meaning to these moments of intense human experience through prayer, symbol and ceremony. In these circumstances so many of us, whatever our religion, need our faith more than ever to sustain and guide us. Every one of us

needs to believe in the value of all that is good and honest; we need to let this belief drive and influence our actions. All the major faiths tell us to give support and hope to others in distress. We in this country have tried to bring comfort to all those who were bereaved, or who suffered loss or injury in September's tragic events through those moving services at St Paul's and more recently at Westminster Abbey. On these occasions and during the countless other acts of worship during this past year, we came together as a community - of relations, friends and neighbours - to draw strength in troubled times from those around us.

I believe that strong and open communities matter both in good times as well as bad. Certainly they provide a way of helping one another. I would like to pay tribute to so many of you who work selflessly for others in your neighbourhood needing care and support. Communities also give us an important sense of belonging, which is a compelling need in all of us. We all enjoy moments of great happiness and suffer times of profound sadness; the happiness is heightened, the sadness softened when it is shared. But there is more than that. A sense of belonging to a group, which has in common the same desire for a fair and ordered society, helps to overcome differences and misunderstanding by reducing prejudice, ignorance and fear. We all have something to learn from one another, whatever our faith - be it Christian or Jewish, Muslim, Buddhist, Hindu or Sikh - whatever our background, whether we be young or old, from town or countryside. This is an important lesson for us all during this festive season. For Christmas marks a moment to pause, to reflect and believe in the possibilities of rebirth and renewal. Christ's birth in Bethlehem so long ago remains a powerful symbol of hope for a better future. After all the tribulations of this year, this is surely more relevant than ever. As we come together amongst family and friends and look forward to the coming year, I hope that in the months to come we shall be able to find ways of strengthening our own communities as a sure support and comfort to us all - whatever may lie ahead.

May I, in this my fiftieth Christmas message to you, once again wish every one of you a very happy Christmas.

Ex. 1 Match the following words with their correct definition on the right.

1) Drought a) deliberately causing harm, damage
2) Famine b) unreasonable dislike of a particular group of people
3) Spare c) deprive of smth that can not be restored
4) wantond) a long period of time during which no rain falls
5) outrage e) state of extreme sorrow, suffering
6) distress f) to save, set aside, do without
7) bereave g) a situation in which a large number of people have little or no food
8) prejudice h) violence, inhumanity

Ex.2 Match the words in the columns.

Fair	tribute
Rural	sadness
Suffer	need
Pay	share
Compelling	hardship
Profound	community

Ex.3. Make up sentences using the word combinations from Ex.2

Ex.4 Answer the following questions.

1) What natural disasters can you name?
2) What are their consequences?
3) How can people help those who are suffering hardship, loss?

I.V.Filippova *(Saint Petersburg Electrotechnical University «LETI»)*

THE USE OF MATERIALS OF ROYAL CHRISTMAS MESSAGES IN ENGLISH LANGUAGE TEACHING

The history of royal Christmas messages is considered. Key topics of some Christmas messages have been highlighted. A number of lexical exercises, aimed at the developing of communicative and cultural competences have been provided.

Christmas message, lexical exercises, Рождественское обращение, лексические упражнения, Great Britain studies.

УДК 81-13
Д. В. Чертова *(Санкт-Петербургский государственный электротехнический университет «ЛЭТИ» им. В. И. Ульянова (Ленина),* e-mail: dvchertova@gmail.com)

АНГЛИЙСКИЕ КОНВЕРСИОННЫЕ ГЛАГОЛЫ С ИНСТРУМЕНТАЛЬНЫМ ЗНАЧЕНИЕМ И ИХ ОПИСАТЕЛЬНЫЙ ПЕРЕВОД НА РУССКИЙ ЯЗЫК

Рассматривается группа английских конверсионных глаголов с инструментальным значением и способы их передачи на русский язык. Особое внимание уделяется случаям отсутствия у таких глаголов русских однословных переводных аналогов.

Конверсия, конверсионные глаголы, описательный перевод английских конверсионных глаголов на русский язык, конверсионные глаголы с инструментальным значением

Среди английских конверсионных пар выделяются те, в которых существительное обозначает *инструмент/ орудие выполнения действия,* а глагол-конверсив – его использование. Как и в других семантических сферах, здесь возможны 3 основные вида соответствий русского переводного материала исходному английскому, а именно:

1) полное совпадение:

glue (n) → glue (v) : : клей → клеить;

2) перевод однословным глаголом (однокоренным или неоднокоренным), который соответствует лишь одному из нескольких значений, свойственных английскому конверсионному глаголу, в то время, как прочие значения переводятся описательно глагольно-именным сочетанием:

harpoon (n) → harpoon (v) : : гарпун → a) гарпунить, b) бить гарпуном;
knee (n) → knee (v) : : колено → a) умолять, просить, b) становиться на колени;

3) однословного глагола среди переводных аналогов вообще не обнаруживается:

cycle (n) → cycle (v) : : велосипед, мотоцикл – ездить на велосипеде/ мотоцикле.

На данном этапе исследования наше внимание сосредоточено на последнем (3) типе переводных соответствий. Из 252 конверсионных пар с инструментальным значением, отобранных нами методом сплошной выборки, 107 английских производных отыменных глаголов-конверсивов не имеют однословных переводных аналогов в русском языке. Они передаются на язык перевода с помощью глагольно-именных сочетаний (*велосипед, мотоцикл – ездить на велосипеде/ мотоцикле*).

В состав таких глагольно-именных сочетаний с орудийным значением входит существительное («инструмент»), однокоренное с тем существительным, которое является переводным аналогом английской мотивирующей основы:

- carpet (n) → carpet (v): : ковер – покрывать/устилать ковром;
- hose (n) → hose (v) : : шланг – мыть/поливать из шланга.

Такие русские переводные аналоги английских конверсионных глаголов структурно (по своему составу) и семантически отражают дефиницию английского глагола:

Carpet (v) – to cover a floor with carpet – Покрывать/ устилать ковром

Hose (v) – to wash or pour water over something or someone, using a hose – Мыть/ поливать из шланга.

Очевидно, что английским конверсионным парам *carpet (n) → carpet (v)* и *hose (n) → hose (v)* соответствуют пары русского языка, структурно не тождественные им. «Соответствие слова словосочетанию при условии, что остальные семантические параметры этих единиц совпадают, не будет являться фактором, препятствующим признанию таких единиц эквивалентными» [1]. Русское сознание выделяет в действительности такое действие, как *покрывать/ устилась ковром* или *мыть/ поливать из шланга*, однако номинация через однословное выражение таких действий в русском языке отсутствует. Подобных случаев исключительно описательной передачи английского конверсионного глагола на русский язык в нашем исследовании подавляющее большинство.

ЛИТЕРАТУРА

1. Стернин И.А. Контрастивная лингвистика. Проблемы теории и методики исследования. М.: «Восток-Запад», 2006. – 206 с.

D.V. Chertova *(Saint Petersburg Electrotechnical University «LETI»)*

ENGLISH CONVERSION VERBS WITH INSTRUMENTAL MEANING AND THEIR RUSSIAN DISCRIPTIVE EQUIVALENTS

This article considers English conversion verbs with instrumental meaning and the ways of their rendering into Russian. Special attention is paid to the verbs that don't have one-word Russian analogues.

Conversion, conversion verbs, descriptive translation of English conversion verbs into Russian, conversion verbs with instrumental meaning

УДК 372.881.11

Е.И. Чопорова (*Воронежский институт МВД России*, e-mail: choporova_ekaterina@mail.ru)

ПУТИ ФОРМИРОВАНИЯ ИНОЯЗЫЧНЫХ РЕКОНСТРУКТИВНО-ПРОДУКТИВНЫХ НАВЫКОВ В ЗАРУБЕЖНЫХ УЧЕБНИКАХ

Рассматривается вопрос о необходимости взаимосвязанного обучения профессионально ориентированному иноязычному чтению и письму в рамках информационной компетенции и реконструктивно-продуктивных стратегий, как основных составляющих языковой компетентности специалиста. В статье анализируется зарубежный методический опыт формирования реконструктивно-продуктивной компетенции на английском языке.

Иноязычная компетенция, речевые навыки, профессионально ориентированное чтение, понимание иноязычного текста, перефразирование.

В Российской лингводидактике последних десятилетий большое внимание уделяется формированию иноязычных компетенций, связанных с воспроизведением прочитанного или услышанного в устной или письменной форме, а также продуктивной языковой деятельности, когда на основе изученного материала, а также на базе общих знаний обучающийся устно или письменно «продуцирует» собственное речевое произведение на языке оригинала (реферат, эссе, доклад), либо на родном языке в полном или сокращенном объеме (перевод, аннотация, реферат, реферативный перевод). В лингвометодических исследованиях российской научной школы процесс формирования репродуктивных и продуктивных навыков принято исследовать в зависимости от вида осуществляемой обучающимися речевой деятельности (чтение, говорение, письмо), хотя, с нашей точки зрения, многие речевые процессы и операции, задействованные в различных видах иноязычной деятельности, весьма схожи. Следовательно, прочтение текста, его понимание и отражение понимания в той или иной форме представляет собой неразрывный процесс мыслительной и речевой деятельности, в котором достаточно непросто вычленить последовательность речемыслительных операций.

Учитывая характер различных видов речевой деятельности при составлении любого текстового произведения на иностранном языке, считаем возможным объединить различные стратегии вторичной речевой деятельности в *реконструктивно-продуктивную компетенцию,* в которой совмещаются речевые действия, в результате которых происходит стяжение, переформулирование или реконструкция первоисточника (аннотация, реферат, перевод) и действия, являющиеся продуктом самовыражения автора на иностранном языке (эссе, доклад, реферат по нескольким произведениям). Владение же навыками профессионально ориентированного чтения, перевода, аннотирования и реферирования необходимо объединить в *информационную компетенцию*, отражающую основные потребности специалиста в постоянном пополнении и обновлении знаний и их использовании в профессиональной и научной деятельности. *Информационная компетенция* объединяет в себе параметры реконструктивно-продуктивной компетенции, а также способность обучающегося находить и корректно воспринимать необходимую ему информацию из источников любого жанра (научная статья, доклад, журнальная статья, беседа) и из любого канала с точки зрения восприятия (научный журнал, художественный фильм, интервью, научные прения и т.д.)

Однако если обучение профессионально ориентированному чтению как особому виду опосредованной иноязычной деятельности исследовано довольно глубоко как в российской, так и в зарубежной лингводидактике [1; 2], обучение собственно реконструктивно-продуктивным навыкам в российской методической школе представлено отдельными работами [3; 4].

Ориентированность на воспроизведение первичного сообщения (текста) и продуцирование собственного речевого произведения на иностранном языке отличает многие зарубежные пособия в области обучения английскому языку для специальных целей (ESP) [5; 6; 7].

Обучению пониманию текста на основе его формальных признаков посвящен целый раздел учебника *“Academic Writing Skills”* [5], где процессу осознания темы *(topic)*, основной идеи *(main idea)* и второстепенных идей *(supporting ideas)* уделяется достаточно много внимания, несмотря на то, что основная цель пособия – формирование письменных академических навыков. Отличительной чертой пособия является подробный разбор англоязычных текстовых коннекторов еще на этапе понимания, в отличие от российской традиции, где средствам связи в тексте уделяется основное внимание на этапе обучения реферированию/аннотированию. При этом очень важным методическим моментом, на наш взгляд, является разграничение в пособии *сочинительных* и *подчинительных союзов* и так называемых *вводных клише (transitional expressions)*, которые зачастую путают обучающиеся.

В учебном пособии *"A Course in English for Academic Purposes"* [6] обучению стратегиям понимания основных положений текста и стратегиям выражения своих собственных взглядов посвящается серия взаимосвязанных заданий, подразумевающих одновременное овладение навыками распознавания основной проблематики оригинального документа *(perspective)*, позиции автора *(stance)* и умениями выражать свое собственное отношение к проблеме при помощи различных языковых средств:

Task … Read the first paragraph of the text and identify the main idea, a or b?

a) A free market economy is best for both developed and developing countries.

b) Ideas about the best ways to achieve economic growth have changed over time.

Task … Look at the words or phrases that are underlined in a paragraph below:

Infrastructure is unlikely to be created through a market-based approach and developing countries simply do not have sufficient infrastructure to adopt a free market approach.

1) Which words/phrases are related to *a perspective*?
2) Which words/phrases indicate the *author's stance, or opinion*?

Task … To express your own stance, use the following expressions: "I think …", "In my view …", "From my point of view …", "But surely …" etc.

Task … Using adverbials to express stance:

Complete the sentences using an appropriate adverbial from the list.

apparently clearly generally in theory without doubt

Task … Complete the table:

Main perspective	Vocabulary related to perspective	Phrases for expressing stance
Political, economic	*market-based approach, government intervention*	*unlikely, sufficient, requires*

Особое внимание в данном пособии уделяется средствам понимания связности текста *(cohesion in the text)* и средствам обеспечения подобной связности в собственном речевом произведении. Помимо обычных коннекторов в сложных предложениях (союзы) и между предложениями (вводные клише), авторы учебника показывают такие способы обеспечения логичности как местоимения *(it, they),* заменяющие существительные из предыдущего предложения, и детерминаторы или определяющие слова *(**this** problem, **the** research)*. Также в качестве демонстрации введения ключевой информации предлагается использовать различные морфологические явления, не объединенные в общую грамматическую категорию, но обеспечивающие выделение какого-либо важного момента:

- *Outcome goals **focus on** the competitive results of the game.*
- *Studies **have shown that** using …*

Большое внимание в данных пособиях уделяется перефразированию, как важному фактору реконструкции или продуцирования высказывания на английском языке [7]. Наиболее интересными и отражающими основные отношения в английском предложении являются на наш взгляд преобразования придаточных предложений в причастные и деепричастные обороты:

- ***When ground waves pass over sand,*** *they lose energy.* ***When passing over sand****, ground waves lose energy.*

- *The thermal head is mechanism **which contains a line of dots**.* *The thermal head is a mechanism **containing a line of dots**.*

- *The microprocessor converts the information into signals,* ***which are called analogue tones.*** *The microprocessor converts the information into signals **called analogue tones**.*

Таким образом, на основе линвгометодического анализа зарубежных пособий, обучающих реконструктивно-продуктивным навыкам, необходимо сделать вывод о необходимости овладения реконструктивными, репродуктивными и продуктивными стратегиям иноязычной деятельности в рамках *информационной компетенции*, подразумевающей синтез умений профессионально ориентированного чтения, аудирования и письма (то есть опосредованных форм общения), необходимых для восприятия, понимания, осознания и использования зарубежного опыта в рамках профессиональной деятельности специалиста.

ЛИТЕРАТУРА

1. MacLeod, M. Types of reading. URL: http://fis.ucalgary.ca/Brian/611/readingtype.html.
2. Meutsch, D. Types of inference and elaboration in literary understanding // Paper for the IX International Colloquium on Empirical Aesthetics, Santa Cruz (CA), USA, August 1985.
3. Ломакина Н.Н. Обучение продуктивному общению на иностранном языке при рецептивных видах речевой деятельности // Вестник ОГУ, 2003. № 4. С. 173 – 177.
4. Ламзин С.А. О видах речевой деятельности в обучении иностранным языкам // Вестник РГУ им. С.А. Есенина, 2011. № 33. С. 19-30.
5. Chin, P., Koizumi, Y., Reid S., Wray S., Yamazaki Y. Academic Writing Skills. Singapore: Cambridge University Press, 2012.
6. Chazal (de) E., Rogers L. Oxford EAP: A course in English for Academic Purposes. Oxford University Press, 2013.
7. Glendinning E., McEwan J. Oxford English for Electronics: Student Book, Oxford University Press, 1993.

E.I. Choporova (*Voronezh Institute of the Ministry of Interior of the Russian Federation*, e-mail: choporova_ekaterina@mail.ru)

WAYS OF FORMING FOREIGN LANGUAGE RECONSTRUCTIVE-AND-PRODUCTIVE SKILLS IN EXTERNAL MANUALS

The article deals with an issue of a need for interrelated teaching/learning vocationally guided foreign language reading and writing within information competence and reconstructive-and-productive strategies as basic components of a professional's language competency. The author analyzes methodological world experience in forming reconstructive-and-productive proficiency in English.

Foreign language proficiency, speech skills, vocationally guided reading, foreign text comprehension, paraphrasing.

УДК 81'322.4

М. А. Шаков *(Ижевский Государственный технический университет им. М.Т. Калашникова,* e-mail: mih8243@gmail.com)

СРАВНИТЕЛЬНЫЙ АНАЛИЗ СИСТЕМ МАШИННОГО ПЕРЕВОДА (НА ПРИМЕРЕ РОМАНА Г. ГАРРИСОНА “ КРЫСА ИЗ НЕРЖАВЕЮЩЕЙ СТАЛИ”)

В статье рассматриваются результаты машинного перевода литературного текста двумя современными системами. Дается сравнительный анализ перевода данных систем с целью выявления особенностей перевода различных конструкций.

Машинный перевод, сравнительный анализ, переводческие системы, литературный текст

В современном мире процесс перевода является неотъемлемой частью международной и межкультурной коммуникации. За последние несколько лет машинный перевод пережил значительные изменения. В настоящий момент большое количество исследований ведется в области статистического машинного перевода и машинного перевода на базе примеров перевода.

В данной статье рассматривается сравнительный анализ двух современных систем машинного перевода на примере литературного текста. За основу взят отрывок из романа “The Stainless Steel Rat Gets Drafted” (“Стальная Крыса идет в армию”) американского писателя-фантаста Гарри Гаррисона [1]. Данное произведение выбрано по причине достаточной сложности синтаксических и грамматических конструкций в предложениях. Критерием оценки выбрана адекватность перевода.

В оригинале предложение выглядит так:

They were feeding us because they wanted to keep us alive.

В варианте перевода человеком (пер. Г. Корчагин):

Нас кормили только для того, чтобы мы не умерли с голоду.

В варианте системы “Google Translate” перевод перевод будет таким:

Они кормили нас, потому что они хотели, чтобы держать нас в живых.

В варианте системы “Promt”:

Они кормили нас, потому что они хотели поддержать нас.

В целом можно сказать, что системы смогли передать суть исходного предложения. С точки зрения построения предложения лучше справилась система “PROMT”, несмотря на повтор слова “они” во второй части предложения. Система “Google Translate” не смогла адекватно перевести исходное предложение, вследствие чего можно наблюдать некорректно построенное сложноподчиненное предложение *с нарушением согласования*.

Еще один пример:

Оригинал:

"What's this, what's this? You kretenoj are almost a minute late!"

"Pigs, that what they is." our loyal sergeant said, taking a long black cigar from his pocket.

Переводчик:

– Что такое?! Почему опоздали на целую минуту, кретенодж?!

– Совсем обнаглели, свиньи, – наябедничал наш любимый сержант, доставая из кармана длинную черную сигару.

“Google Translate”:

"Что это, что это? Вы kretenoj почти минуту поздно!"

"Свиньи, что то, что они есть». наш верный сержант сказал, принимая длинную черную сигару из кармана.

“Promt”:

"Что это, что это? Вы kretenoj являетесь почти минутой поздно!"

"Свиньи, это, каковы они". наш лояльный сержант сказал, беря длинную черную сигару из его кармана.

В данном отрывке можно заметить термин “kretenoj”, который употребил автор. Инфинитив этого слова – “*kreteno*” – на эсперанто означает “кретин”, “идиот”. Сам факт употребления термина из данного искусственного языка, скорее всего, связано с тем, что автор был активным сторонником эсперанто [9], что отразилось во многих его произведениях, включая то, перевод которого мы рассматриваем. Системы машинного перевода, естественно, не смогли идентифицировать данный термин, так как он из совершенно другого языка, а гибридности в современных системах пока еще не предусмотрено. Да и сами системы автоматизированного перевода пока не способны

работать с эсперанто на том уровне, на каком они работают с английским. В переводе профессионального переводчика данное слово было транслитерировано, что кажется уместным, учитывая то, что автор намеренно не стал употреблять англоязычный аналог в оригинальном тексте.

Также заслуживает внимания еще один момент:

"Morton's the name," he said.

"Jak. You look kind of old for the draft, Mort."

"Believe me, I am!" he said with some warmth.

“Google Translate” переводит данный отрывок следующим образом:

"Мортон имя," сказал он.

"Jak. Вы смотрите рода стар для проекта, Морт."

"Поверьте мне, я!" сказал он с какой-то теплотой.

Система “Promt” перевела этот отрывок несколько лучше предыдущей системы:

"Мортон имя", сказал он.

"Jak. Вы выглядите отчасти старыми для проекта, Морт".

"Верьте мне, я!" он сказал с некоторой теплотой.

И для дальнейшего сравнения приведем вариант профессионального перевода:

– Меня зовут Мортон, – представился он.

– Жак. С виду ты староват для армии, Мортон.

– Ты прав, – кивнул он.

Просмотрев оба варианта машинного перевода, следует отметить несколько особенностей:

“Morton’s the name”. Здесь употреблена несколько иная форма фразы *“My name is”,* что, в свою очередь, повлияло на перевод в обоих случаях – *“Мортон имя”,* тогда как приемлемым вариантом перевода будет *“Меня зовут Мортон”*. Обе системы пока еще не научились переводить имена собственные, поэтому мы видим сохранившийся вариант оригинала – *“Jak”*.

Отрывок *“You look kind of old for the draft, Mort”* переведен грамматически неправильно обеими системами. Предложение “Google Translate” построено с нарушением грамматических норм. “Promt” удалось построить грамматически правильное предложение, однако, как и “Google Translate”, ей не удалось перевести термин *“draft”* в соответствии с контекстом, что означает в армейской терминологии *“призыв”*, *“отбор”*. В варианте профессионального переводчика данное слово переводится как *“армия”*.

Современные системы машинного перевода, включающие алгоритмы, используемые при осуществлении перевода, на сегодняшний день достаточно далеки от совершенства. Такие системы не способны распознавать стилистические нюансы и, уж, тем более индивидуально-авторские выражения и термины. Обе системы могут быть полезны в том случае, если требуется получить ознакомительный вариант перевода литературного или технического текста. Конечный результат, безусловно, требует корректировки, если планируется его дальнейшее использование.

ЛИТЕРАТУРА

1. Гаррисон Г. Крыса из нержавеющей стали. Стальная Крыса идет в армию /Пер. с англ. – М.: Эксмо, 2008. – 1344с.

2.Гарри Гаррисон, биография. https://ru.wikipedia.org/wiki/%D0%93%D0%B0%D1%80%D1%80%D0%B8_%D0%93%D0%B0%D1%80%D1%80%D0%B8%D1%81%D0%BE%D0%BD/ Дата обращения: 22.03.15.

M.A. Shakov *(Izhevsk State Technical University)*

COMPARATIVE ANALYSIS OF MACHINE TRANSLATION SYSTEMS (BY THE EXAMPLE OF H. HARRISON'S NOVEL "STAINLESS STEEL RAT")

The results of machine translation of the literature text, made by two modern systems, are considered in this article. A comparative analysis of translation outcome of two systems is made in order to determine the quality of different constructions' translation.

Machine translation, comparative analysis, translation systems, literary text.

УДК 811.
Л. Г. Юн (*Санкт-Петербургский государственный электротехнический университет «ЛЭТИ» им. В. И. Ульянова (Ленина), Сюйчжоуский технологический институт (КНР)* e-mail: lyun@mail.ru)
Е. Б. Соловьёва (*Санкт-Петербургский государственный электротехнический университет «ЛЭТИ» им. В. И. Ульянова (Ленина),*e-mail: elena.soleb@yandex.ru);

ВЗАИМОДЕЙСТВИЕ ПРЕПОДАВАТЕЛЯ-ПРЕДМЕТНИКА И РУСИСТА ПРИ ОБУЧЕНИИ ЯЗЫКУ СПЕЦИАЛЬНОСТИ В РАМКАХ СОВМЕСТНОЙ ПРОГРАММЫ

В статье рассматривается положительный опыт сотрудничества преподавателя-предметника и преподавателя-русиста в рамках совместной программы обучения китайских студентов языку специальности по лекциям Теоретические основы электротехники (ТОЭ) с учётом этнопсихологических особенностей и когнитивных стратегий китайских учащихся при усвоении русской специальной терминологии инженерного профиля.

Электротехника, язык специальности, совместная программа, глоссарий, этнопсихологические особенности, комплекс упражнений, педагогическое взаимодействие.

Вопросы, связанные с обучением китайских учащихся русскому языку в рамках совместной программы Сюйчжоуского технологического института (СТИ) и СПбГЭТУ «ЛЭТИ», с необходимостью введения языка специальности, с разработкой учебной программы для обучения в неязыковой среде рассматривались ранее, но по-прежнему продолжают оставаться актуальными [1].

Важнейшей целью программы является обучение китайских учащихся научной коммуникации по дисциплине «Язык специальности». Научную коммуникацию мы понимаем как подготовку студентов технических вузов к иноязычному общению на русском языке в конкретных профессиональных, деловых, научных ситуациях с учетом особенностей профессионального мышления и этнопсихологической специфики учебных стратегий, используемых китайскими учащимися.

Здесь возникает ряд проблем, например, недостаточная разработанность методики обучения, применимой для широкого круга технических специальностей; отбор средств обучения (учебных пособий), использование методического потенциала технических средств обучения; сложность для преподавателя-русиста «перестроиться» с лингвистических вопросов и обучения деловому общению на сугубо технические дисциплины и т. д. [2]

Для решения этих проблем требуются новые педагогические технологии, пригодные для студентов технических специальностей и в то же время учитывающие языковые средства текстов технического профиля.

«Педагогическая технология» рассматривается как системная категория, включающая в себя совокупность заранее научно разработанных педагогических действий, методов и средств обучения, реализуемых в ходе учебно-воспитательного процесса и обеспечивающих повышение эффективности обучения и гарантированность результата [3].

Одной из форм педагогического взаимодействия является сотрудничество преподавателя-предметника и русиста при обучении языку специальности. В рамках совместного проекта СТИ и СПбГЭТУ «ЛЭТИ» такая совместная работа преподавателей при ограниченном количестве учебных часов является неотъемлемым условием эффективной подготовки китайских студентов к прослушиванию курса лекций по специальности на русском языке. Так, в 2015-2016 учебном году второкурсники СТИ впервые сначала на занятиях по русскому языку изучали язык электротехники и электротехнические термины, а затем слушали лекции по этому предмету.

Электротехника является базовой дисциплиной в электротехническом вузе. Она особенно важна на факультете ФЭА. В курсе Теоретические основы электротехники (ТОЭ) вводятся основные инженерные понятия, используемые в специальных дисциплинах. Лекции (20 академических часов) основаны на пройденном студентами материале, так как курс ТОЭ китайские студенты изучают у себя на родине в СТИ.

Цель – обеспечить успешную адаптацию китайских студентов к общению с русскоязычными преподавателями-специалистами в области электротехники. Задачи: ввести понятия и определения из области электротехники на русском языке, научить студентов выполнять математические преобразования, решать математические задачи и отвечать на вопросы.

В ситуации, когда у китайских студентов недостаточен словарный запас, целесообразно представлять учебный материал в виде слайдов с минимальным объемом текста.

Образец глоссария представлен в таблице, где каждый термин дан на русском и китайском языках, а содержание термина иллюстрируется графически.

Таблица

Термины дисциплины «Электрические цепи»

№	Термин на русском языке	Термин на китайском языке	Содержание термина в графическом виде
1	Последовательное соединение элементов	串联电路	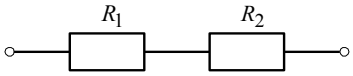
2	Параллельное соединение элементов	并联电路	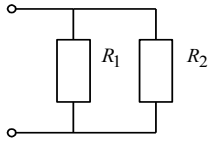
3	Узел	节点	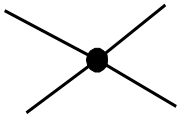

4	Ветвь	分支，支路	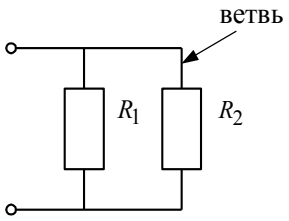

Серьёзные проблемы, с которыми сталкивается преподаватель-предметник, обучающий китайских учащихся в рамках совместной программы, заключаются в незнании студентами русских терминов для описания математических операций и определений.

Читая курс лекций по специальности, преподаватель-предметник предполагает наличие знаний о математических преобразованиях в области электротехники, умений решать задачи математическими методами, отвечать на вопросы, объяснять выполняемые математические действия и давать определения основных понятий. При этом важна обратная связь или обоюдное понимание, которого без предварительной подготовки добиться практически невозможно.

При разработке комплекса упражнений по языку специальности к курсу лекций по электротехнике и другим дисциплинам, читаемым в рамках совместной программы СТИ и СПбГЭТУ «ЛЭТИ», для русистов был важен учет этнопсихологической специфики учебных стратегий китайцев.

Под этнопсихологической спецификой мы понимаем национальные особенности китайских учащихся при восприятии и усвоении учебной информации в целом и терминологической лексики в частности. Так, например, одной из таких особенностей является распространенная в школах и в вузах Китая методика многократного проговаривания и заучивания наизусть учебной информации [4].

Для выявления этнопсихологических особенностей и когнитивных стратегий китайских учащихся при усвоении русской специальной терминологии инженерного профиля была разработана анкета. Анкетирование проводилось среди китайских студентов второго курса СТИ, студентов четвёртого курса и магистрантов первого года обучения СПбГЭТУ «ЛЭТИ». Результаты проведённого анкетирования требуют дальнейшего исследования.

Полученные предварительные выводы сводятся к следующему:

1) фонетическое оформление термина очень важно для его запоминания и распознавания;
2) чтобы запомнить новое слово или новый термин, китайским учащимся необходимо повторить его не менее восьми раз;
3) понимание значения русских терминов зависит от наличия перевода их на китайский язык, а также объяснения значения термина на китайском языке, однако для магистрантов не менее важно объяснение термина на русском языке;
4) для лучшего запоминания слова или термина нужен как текст для чтения, так и текст для аудирования;
5) понимание текста по специальности во многом зависит от наличия перевода всего текста на китайский язык или хотя бы перевода терминов;
6) при выполнении лексико-грамматических упражнений студентам необходимы ключи.

На основе полученных данных был разработан комплекс упражнений, включающий задания по фонетике, грамматике, чтению и аудированию. Данный учебно-методический комплекс был успешно апробирован при обучении студентов второго курса СТИ факультетов «Автоматизация» и «Мехатроника».

Занятия по языку специальности к курсу лекций проф. Е. Б. Соловьёвой проводились как перед лекциями, так и параллельно с ними. При этом было важно избежать так

называемой «подмены» преподавателя-предметника преподавателем русского языка. Например, подготовительная работа к лекции «Метод контурных токов» велась параллельно с чтением самой лекции. Мы исходили из того, что языковой материал необходимо вводить непосредственно в ходе лекции (см. зад. 5).

Задание 5.

А) Ознакомьтесь со схемой 2. Составьте вопросы к схеме 2 с вопросительными словами: *сколько, где, почему*. В вопросах используйте следующие термины: *источник напряжения, контур, источник тока, цепь, узел, ячейка, уравнение, закон Кирхгофа*.

Б) Ответьте на поставленные вопросы.

Образец:

– Сколько узлов в цепи?

– Четыре узла.

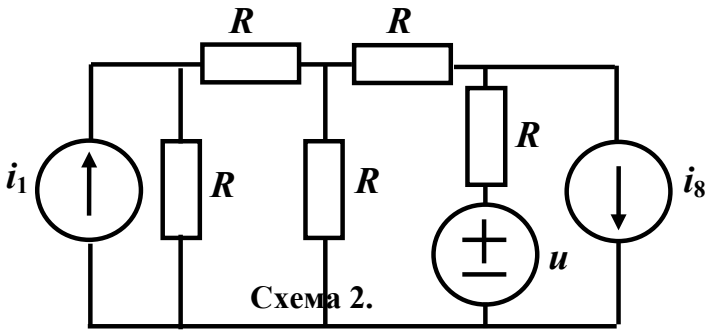

Схема 2.

Выполнение подобных языковых упражнений способствовало пониманию лекционного материала и наличию обратной связи между студентами и лектором.

В конце семестра была проведена контрольная работа по языку специальности, результаты которой в очередной раз доказали эффективность обучения благодаря предварительной подготовке к лекциям по специальности.

Положительный опыт сотрудничества преподавателей-предметников и преподавателей-русистов показывает, что при подаче материала по специальности с разных точек зрения, у студентов увеличивается объем остаточных знаний, что особенно важно при обучении базовым фундаментальным дисциплинам.

Результатом совместной работы преподавателя-предметника и русистов по обучению китайских студентов профильной дисциплине стало создание учебно-методического комплекса, включающего национально-ориентированное методическое пособие по языку специальности и адаптированный лекционный материал.

ЛИТЕРАТУРА

1. Второв В.Б., Юн Л. Г. Проблемы обучения китайских учащихся технических вузов русскому языку и языку специальности в рамках программы включённого обучения. Материалы Межвузовской научно-практической конференции «Актуальные проблемы современной лингвистики» – СПбГТЭУ «ЛЭТИ», 2015. – С. 120.
2. Акопова М.А., Шишигина О. С. Разработка и применение методики обучения англоязычной научной речи в технических университетах. Научно-технические ведомости СПбГПУ. – СПб., 2013. – № 4(184). – С. 59.
3. Шишигина О. С. Междисциплинарная технология обучения английской научной коммуникации магистрантов технических университетов. // Современные проблемы науки и образования. – 2014. – № 4.
4. Кошелева Е.Ю., Пак И.Я., Чернобильски Э. Этнопсихологические особенности модели обучения китайских студентов. // Современные проблемы науки и образования. – 2013. – № 2.

L.G. Yun, E. B. Solovyeva *(Saint Petersburg Electrotechnical University «LETI», Xuzhou Institute of Technology)*

CO-OPIRATION BETWEEN A TECHNICAL SUBJECT TEACHER AND A RUSSIAN LANGUAGE TEACHER WITHIN THE FRAMEWORK OF A JOINT PROGPAM FOR CHINESE STUDENTS

The positive experience of co-operation between a technical subject teacher and a Russian-language teacher within the framework of a joint program is represented. This program was created especially for Chinese students studying in technical field. Learning Russian engineering terminology is based on the series of lectures on the electrical engineering theory taking into account the ethno-psychological and cognitive strategies.

Electrical engineering, specialty language, joint program, glossary, ethno-psychological characteristics, a set of exercises, pedagogical co-operation.

Именной указатель

ТЕОРЕТИЧЕСКИЕ ВОПРОСЫ ЛИНГВИСТИКИ 7
Э. Ю. Абдурахманова 7
А. С. Авдеева 9
Н. В. Агапова 11
Е. Е. Altukhova 15
Л. И. Бабаева 17
Г. Р. Баширли 20
Е. В. Бедарева 22
Х. А. Гусейнова 27
О. А. Дмитриева 30
А. С. Добрего 33
Т. Е. Петрова 33
А. В. Жушма 34
В. Е. Замальдинов 37
Н. Е. Захарова 40
О. А. Зинина 43
Е. В. Зубахина 46
О. В. Иванова 49
Н. В. Матвеева 49
Г. Г. Исмагилова 54
Р. Х. Каримова 57
Л. К. Череева 57
А. С. Кечкина 64
Ю. О. Клюкина-Урлапова 66
Е. В. Тумакова 66
Е. А. Кованова 70
А. В. Козачина 73
Н. В. Костюченкова 75
А. С. Кучмарекова 78
А. Д. Маймакова 81
Л. А. Мамедова 85
Ю. Ч. Михальченя 92
M. Pirooz 96
В. А. Морозова 99
В. Ю. Харитонова 99
В. В. Найда 102
О. В. Новоселова 105
Н. Л. Овшиева 108
Ц. А. Баштаева 108
Г. С. Окулова 115
О. А. Преображенская 118
П. А. Рожкова 121
Т. А. Соболева 124
А. Л. Соколова 127
П. И. Соколова 131
А. А. Солдаева 135
А. М. Соленкова 138
А. Л. Сопина 140
Т. А. Спиридонова 143

Н. В. Степанова ... 146
Н. В. Струнина ... 148
И. М. Теплыгина ... 151
М. В. Тихоненко ... 153
Д. А. Тихонова ... 156
Н. В. Матвеева ... 156
Е. С. Тихонова ... 160
М. Н. Тренихина ... 163
Н. А. Федорищева ... 163
T. Triberio ... 169
С. Е. Тупикова ... 172
Е. А. Семухина ... 172
М. Е. Турбина ... 176
Л. А. Ульяницкая ... 179
О. А. Уфимцева ... 181
Р. В. Меликсетян ... 181
М. А. Флаксман ... 184
Н. Н. Ноланд ... 184
Н. А. Чудаева ... 187
К. Ф. Шайхлисламова ... 190
И. А. Шпаковская ... 193
А. А. Шумков ... 196
А. А. Шумков ... 198
Ю. Костецкая ... 198
Н. Ф. Щербак ... 201
А. А. Элатик ... 205
Е. В. Якименко ... 208
Я. М. Янченко ... 211

ПРИКЛАДНЫЕ ВОПРОСЫ ЛИНГВИСТИКИ ... 214
М. Х. Аллахверанова ... 214
Н. И. Андриенко ... 215
Е. С. Анистратова ... 218
А. Ю. Аристов ... 220
М. Р. Арпентьева ... 224
Н. Б. Бомова ... 229
Э. В. Бушуева ... 232
С. А. Везнер ... 235
К. А. Веркиенко ... 238
Н. А. Егорова ... 241
А. В. Зайцева ... 244
С. А. Ломохова ... 244
В. И. Иовлева ... 247
С. И. Калинина ... 250
А.А.Киселёв ... 253
Ю. Н. Климов ... 253
Ю. Н. Климов ... 262
Ю. Н. Климов ... 267
С. И. Курганский ... 270
Т. С. Куцуева ... 272
Р. Х. Каримова ... 272
А. И. Лемаршаль ... 275

А. М. Лесохина 278
Н. В. Ломовцева 281
А. А. Лукин 285
И. П. Макаренко 287
В. А. Максимова 290
И. А. Голубева 290
Н. А. Ильина 290
М. А. Мартынова 292
О. В. Матасова 296
В.В. Найда 296
О. В. Матасова 299
Н. С. Ширенкова 299
А. В. Матюшко 301
В. Л. Новицкая 304
С.А. Носкова 306
А.С. Саскевич 306
И. В. Осипова 309
Г. К. Петренко 311
И.А. Писарев 315
К.С. Рогацевич 317
Т.А. Сергиеня 317
Н. А. Серафимович 320
С. Л. Прокопенко 320
М. М. Тонкова 323
А. И. Топчий 325
А. П. Тюменцева 328
Ю. В. Филиппова 330
Д. В. Чертова 333
Е.И. Чопорова 334
М. А. Шаков 337
Л. Г. Юн 340
Е. Б. Соловьёва 340

Материалы

Пятой межвузовской научно-практической конференции

«Актуальные проблемы современной лингвистики»

Санкт-Петербург, 19 апреля 2016 года

Сборник составлен и подготовлен к печати

представителем оргкомитета Пятой межвузовской научно-практической конференции

«Актуальные проблемы современной лингвистики»

к.ф.н. Наталией Валентиновной Степановой

Материалы представлены в авторской редакции

Подписано в печать_____. Формат 60*84 1/16.
Бумага офсетная. Печать офсетная. Печ. л. 12,75.
Тираж ___ экз. Заказ ___.

Отпечатано с готового оригинал-макета
в типографии Издательства СПбГЭТУ «ЛЭТИ»

Издательство СПбГЭТУ «ЛЭТИ»
197376, Санкт-Петербург, ул. Проф. Попова, 5